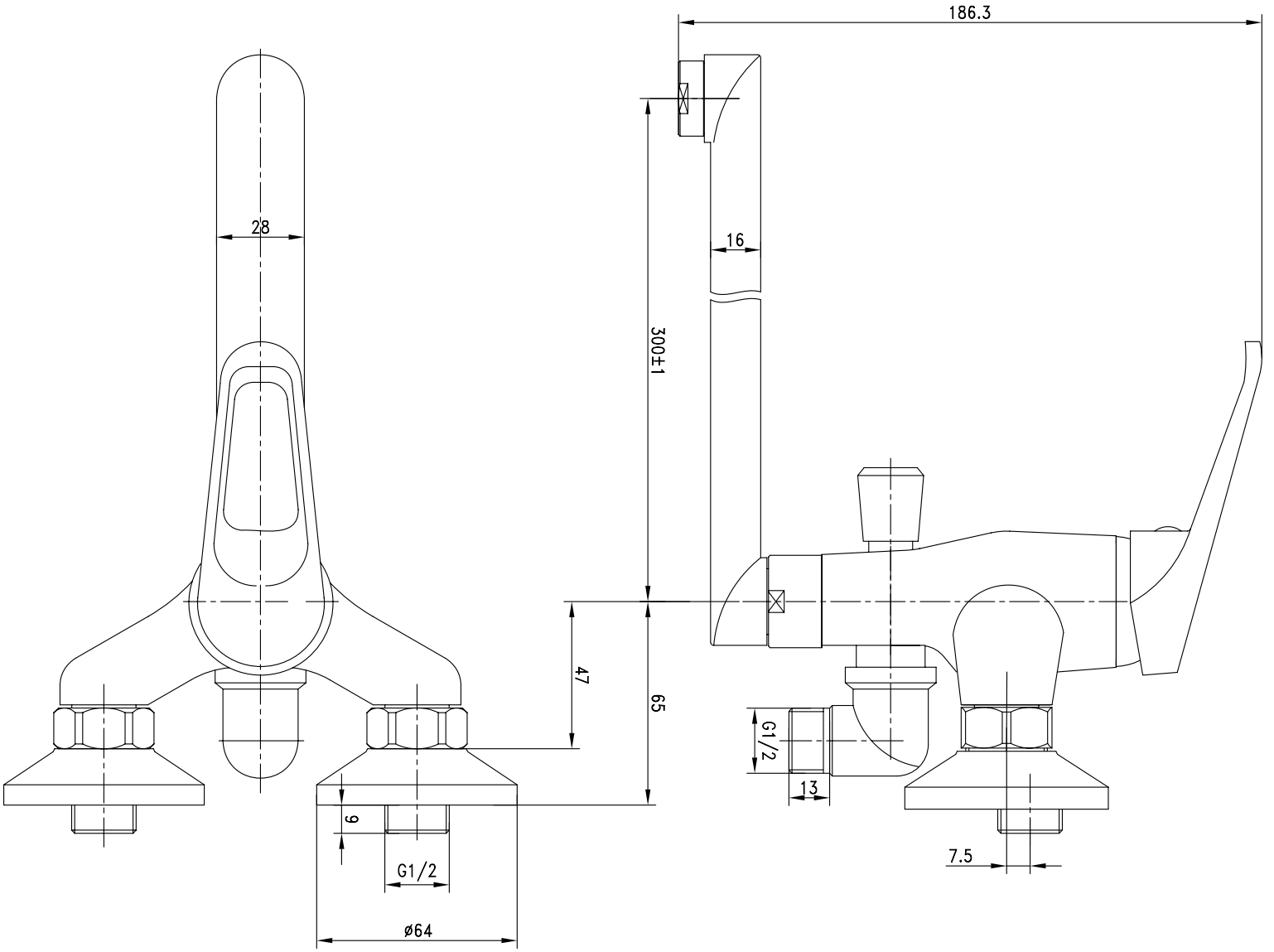
186.3
28
16
300±1
47
65
G1/2
13
9
G1/2
ø64
7.5