CAPRI

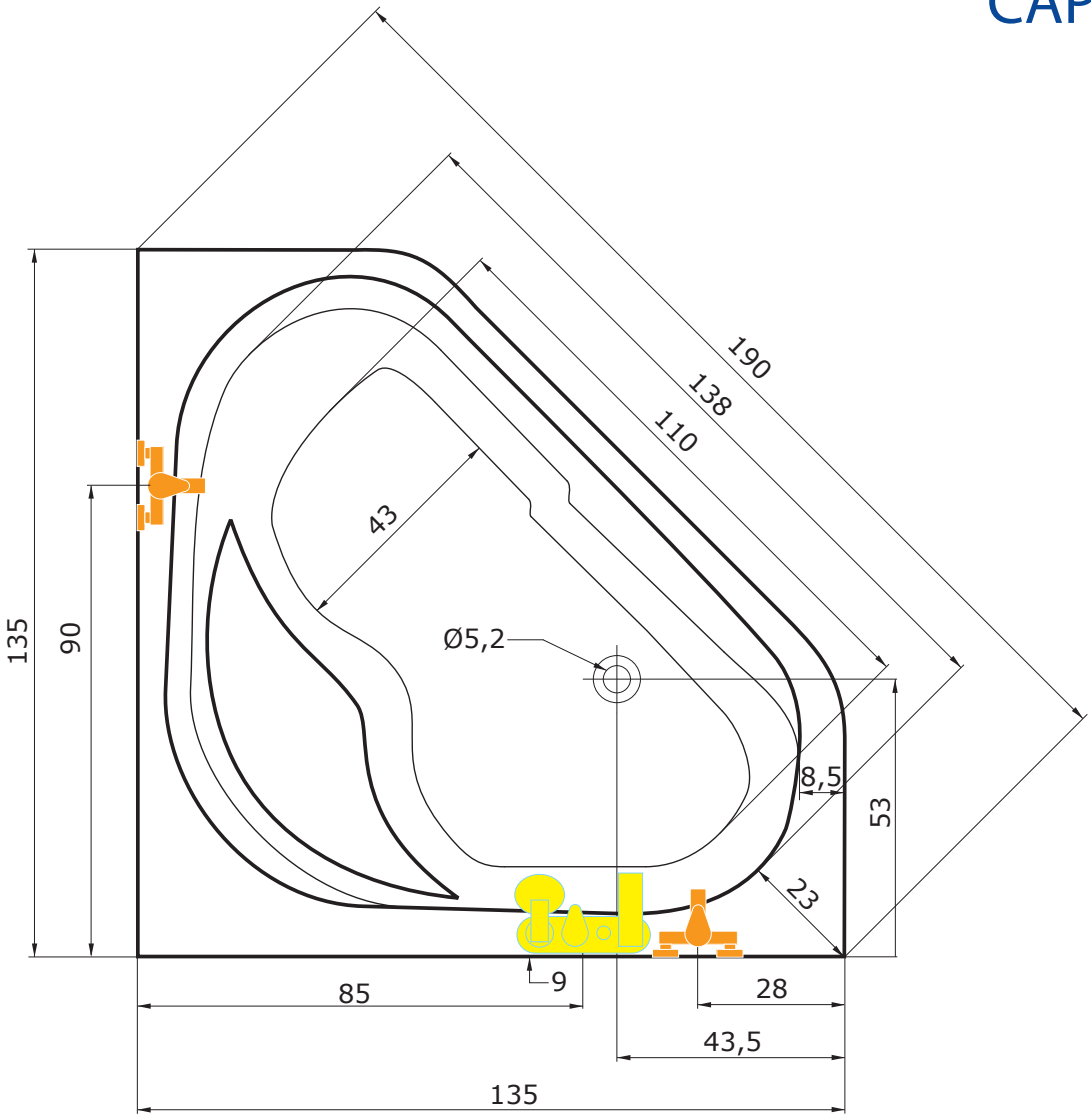
190
138
110
43
Ø5,2
135
90
8,5
53
23
9
85
28
43,5
135

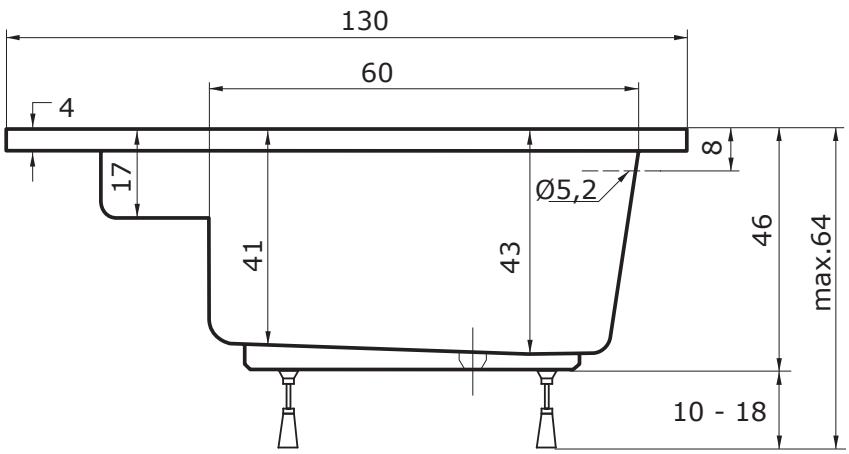
130
60
4
8
17
Ø5,2
41
43
46
max.64
10 - 18