DEWALT®

588785 - 48 CZ

Přeloženo z původního návodu

DWE4036

Obr. A

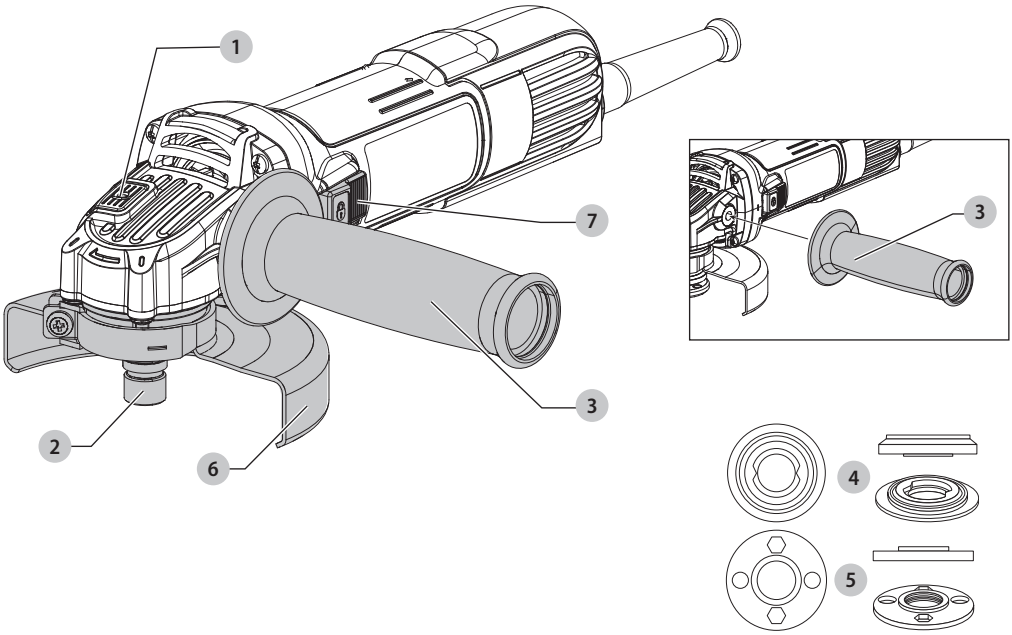

Obr. B

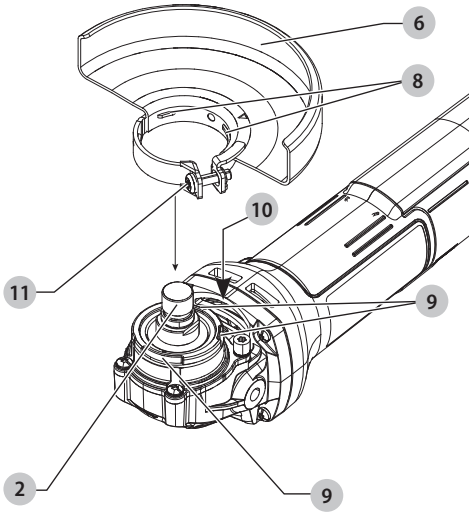

Obr. C

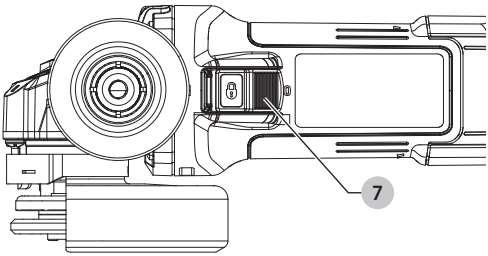

Obr. D

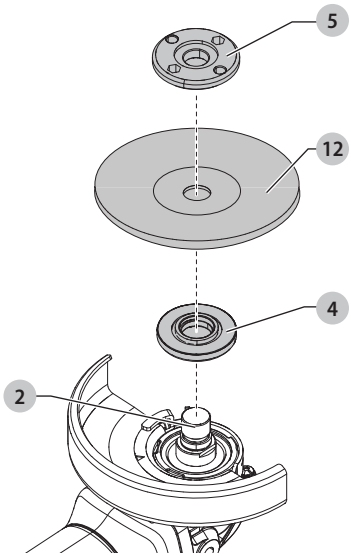

Obr. E1

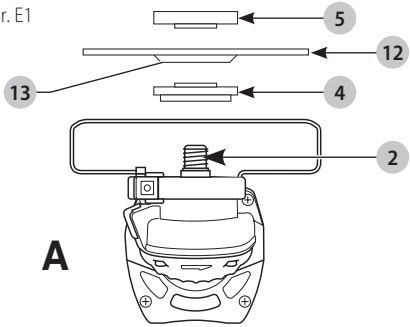

Obr. E2

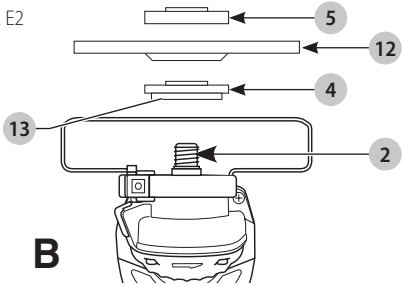

Obr. F

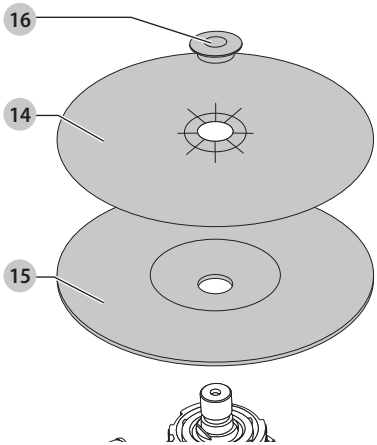

Obr. G

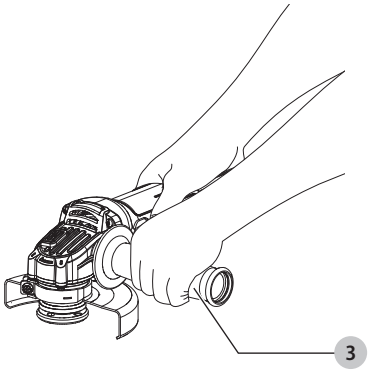

Obr. H

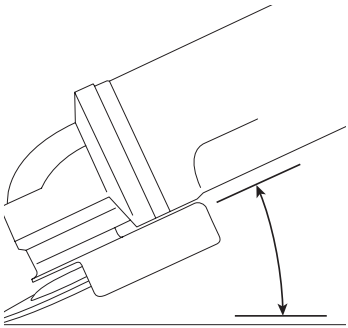

Obr. I

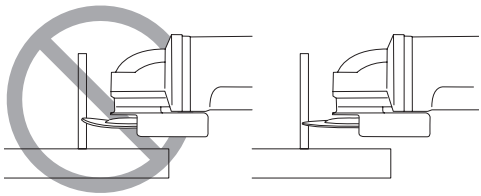

MALÁ ÚHLOVÁ BRUSKA DWE4036

Blahopřejeme vám!

Zvolili jste si nářadí značky DEWALT. Léta zkušeností, důkladný vývoj výrobků a inovace vytvořily ze společnosti DEWALT jednoho z nejspolehlivějších partnerů pro uživatele profesionálního elektrického nářadí.

Technické údaje

		DWE4036
Napájecí napětí	V_{DC}	230
Typ		1
Příkon	W	750
Otáčky naprázdno / jmenovité otáčky	min^{-1}	11 800
Průměr brusného kotouče	mm	115
Tloušťka brusného kotouče (max.)	mm	6,4
Průměr řezného kotouče	mm	115
Tloušťka řezného kotouče (max.)	mm	3
Průměr drátěného kotouče	mm	115
Tloušťka drátěného kotouče (max)	mm	13
Průměr hřídele		M14
Délka hřídele	mm	18,5
Hmotnost	kg	1,64*

* hmotnost včetně boční rukojeti a ochranného krytu

Hodnoty týkající se hlučnosti a/nebo vibrací (prostorový vektorový součet) podle normy EN62841-2-3:		
L_{PA} (hladina akustického tlaku)	dB(A)	94
L_{WA} (hladina akustického výkonu)	dB(A)	102
K (odchylka uvedené hodnoty týkající se hluku)	dB(A)	3

Broušení ploch		
Hodnota vibrací $a_{h,AG}$ =	m/s^2	6,2
Odchylka K =	m/s^2	1,5
Obvodové broušení		
Hodnota vibrací $a_{h,DS}$ =	m/s^2	4,1
Odchylka K =	m/s^2	1,5
Rozbrušování		
Hodnota vibrací $a_{h,CO}$ =	m/s^2	6,4
Odchylka K =	m/s^2	1,5

Hodnoty vibrací a hluku uvedené v tomto dokumentu byly měřeny podle normalizovaných požadavků, které jsou uvedeny v normě EN62841 a mohou být použity pro srovnání jednoho nářadí s ostatním. Tyto hodnoty mohou být použity pro předběžný odhad hluku a vibrací působících na obsluhu.

VAROVÁNÍ: *Deklarované hodnoty hlučnosti a/nebo vibrací se vztahují na určené standardní použití tohoto nářadí. Je-li ovšem nářadí použito pro různé aplikace s rozmanitým příslušenstvím nebo je-li prováděna jeho nedostatečná údržba, hodnoty hlučnosti a/nebo vibrací mohou být odlišné. Tak se může během celkové pracovní doby doba působení na obsluhu značně prodloužit.*

Odhad míry působení hluku a/nebo vibrací na obsluhu musí počítat také s dobou, kdy je toto nářadí vypnuto, nebo kdy je v chodu naprázdno a aktuálně neprovádí žádnou práci. Během celkové pracovní doby se tak může doba působení na obsluhu značně zkrátit.

Zjistěte si další doplňková bezpečnostní opatření, která ochrání obsluhu před účinkem hluku anebo vibrací, jako jsou: údržba nářadí a jeho příslušenství, udržování rukou v teple (týká se vibrací), organizace způsobů práce.

VAROVÁNÍ: *Při broušení tenkých plechů nebo jiných snadno vibrujících struktur s velkou plochou může vznikat mnohem vyšší hluk (až o 15 dB), než jsou deklarované hodnoty hlučnosti. U takových obrobků je nutné co nejvíc omezit vytváření hluku pomocí vhodných opatření, např. použitím těžkých ohebných tlumicích matrací. Zvýšená hlučnost se také musí zohlednit při posuzování rizik vystavení hluku a při volbě adekvátních chráničů sluchu.*

Prohlášení o shodě – EC

Směrnice pro strojní zařízení

CE

Malá úhlová bruska
DWE4036

Společnost DEWALT tímto prohlašuje, že tyto výrobky popisované v části ***Technické údaje*** splňují požadavky následujících norem:
2006/42/EC, EN 62841-1: 2015 + A11: 2022, EN IEC 62841-2-3: 2021 + A11: 2021.

Tyto výrobky splňují také požadavky směrnic 2014/30/EU a 2011/65/EU. Další informace vám poskytne zástupce společnosti DEWALT na následující adrese nebo na adresách, které jsou uvedeny na zadní straně tohoto návodu.

Níže podepsaná osoba je odpovědná za sestavení technických údajů a provádí toto prohlášení v zastoupení společnosti DEWALT.

Markus Rompel
Viceprezident technického oddělení, PTE- Europe
DEWALT, Richard-Klinger-Straße 11,
65510, Idstein, Germany
17. 10. 2023

PROHLÁŠENÍ O SHODĚ
PŘEDPISY PRO DODÁVKY STROJNÍCH ZAŘÍZENÍ (BEZPEČNOST) 2008

UK CA

Malá úhlová bruska
DWE4036

Společnost DEWALT tímto prohlašuje, že tyto výrobky popisované v technických údajích splňují požadavky následujících norem:

EN 62841-1: 2015 + A11: 2022, EN IEC 62841-2-3: 2021 + A11: 2021.

Tyto výrobky splňují následující předpisy Velké Británie

Předpisy pro dodávky strojních zařízení (bezpečnost) z roku 2008, S.I. 2008/1597 (v platném znění).

Předpisy pro elektromagnetickou kompatibilitu, 2016, S.I. 2016/1091 (v platném znění).

Předpisy o omezení použití některých nebezpečných látek v elektrických a elektronických zařízeních 2012, S.I. 2012/3032 (v platném znění).

Další informace vám poskytne zástupce společnosti DEWALT na následující adrese nebo na adresách, které jsou uvedeny na zadní straně tohoto návodu.

Níže podepsaná osoba je odpovědná za sestavení technických údajů a provádí toto prohlášení v zastoupení společnosti DEWALT.

Karl Evans
Viceprezident oddělení pro elektrické nářadí pro profesionály
EANZ GTS
270 Bath Road, Slough
SL1 4DX
England

17. 10. 2023

VAROVÁNÍ: *Z důvodu omezení rizika zranění si přečtěte tento návod k obsluze.*

Definice: Bezpečnostní pokyny

Níže uvedené definice popisují stupeň závažnosti každého označení. Přečtěte si pozorně návod k obsluze a věnujte pozornost těmto symbolům.

NEBEZPEČÍ: *Označuje bezprostředně hrozící rizikovou situaci, která, není-li jí zabráněno,* ***povede*** *k způsobení* ***vážného nebo smrtelného zranění****.*

VAROVÁNÍ: *Označuje potenciálně rizikovou situaci, která, není-li jí zabráněno,* ***může*** *vést k způsobení* ***vážného nebo smrtelného zranění****.*

UPOZORNĚNÍ: *Označuje potenciálně rizikovou situaci, která, není-li jí zabráněno,* ***může*** *vést k způsobení* ***lehkého nebo středně vážného zranění****.*

POZNÁMKA: *Označuje postup* ***nesouvisející se způsobením zranění,*** *který, není-li mu zabráněno,* ***může*** *vést k* ***poškození zařízení****.*

Upozorňuje na riziko úrazu elektrickým proudem.

Upozorňuje na riziko vzniku požáru.

VŠEOBECNÉ BEZPEČNOSTNÍ POKYNY PRO PRÁCI S ELEKTRICKÝM NÁŘADÍM

VAROVÁNÍ: Nastudujte si všechny bezpečnostní výstrahy, pokyny, obrázky a specifikace uvedené pro toto elektrické nářadí. *Nedodržení všech níže uvedených pokynů může vést k úrazu elektrickým proudem, k požáru nebo k vážnému zranění.*

VEŠKERÁ BEZPEČNOSTNÍ VAROVÁNÍ A POKYNY USCHOVEJTE PRO DALŠÍ POUŽITÍ

Termín „elektrické nářadí" ve všech upozorněních odkazuje na vaše nářadí napájené ze sítě (je opatřeno napájecím kabelem) nebo nářadí napájené baterií (bez napájecího kabelu).

1) Bezpečnost v pracovním prostoru

a) ***Pracovní prostor udržujte čistý a dobře osvětlený.*** *Přeplněný a neosvětlený pracovní prostor může vést k způsobení úrazů.*

b) ***Nepracujte s elektrickým nářadím ve výbušném prostředí, jako jsou například prostory s výskytem hořlavých kapalin, plynů nebo prašných látek.*** *V elektrickém nářadí dochází k jiskření, které může způsobit vznícení hořlavého prachu nebo výparů.*

c) ***Při práci s nářadím zajistěte bezpečnou vzdálenost dětí a ostatních osob.*** *Rozptylování může způsobit ztrátu kontroly nad nářadím.*

2) Elektrická bezpečnost

a) ***Zástrčka napájecího kabelu nářadí musí odpovídat zásuvce. Zástrčku nikdy žádným způsobem neupravujte. Nepoužívejte u uzemněného elektrického nářadí žádné upravené zástrčky.*** *Neupravované zástrčky a odpovídající zásuvky snižují riziko způsobení úrazu elektrickým proudem.*

b) ***Nedotýkejte se uzemněných povrchů, jako jsou například potrubí, radiátory, elektrické sporáky a chladničky.*** *Při uzemnění vašeho těla vzrůstá riziko úrazu elektrickým proudem.*

c) ***Nevystavujte elektrické nářadí dešti ani vlhkému prostředí.*** *Vnikne-li do elektrického nářadí voda, zvýší se riziko úrazu elektrickým proudem.*

d) ***S napájecím kabelem zacházejte opatrně. Nikdy nepoužívejte napájecí kabel k přenášení nebo posouvání nářadí a netahejte za něj, chcete-li nářadí odpojit od elektrické sítě. Zabraňte kontaktu kabelu s mastnými, horkými a ostrými předměty nebo pohyblivými částmi.*** *Poškozený nebo zauzlený kabel zvyšuje riziko úrazu elektrickým proudem.*

e) ***Při práci s nářadím venku používejte prodlužovací kabely určené pro venkovní použití.*** *Použití kabelu pro venkovní použití snižuje riziko úrazu elektrickým proudem.*

f) ***Při práci s elektrickým nářadím ve vlhkém prostředí musí být v napájecím okruhu použit proudový chránič (RCD).*** *Použití proudového chrániče RCD snižuje riziko úrazu elektrickým proudem.*

3) Bezpečnost osob

a) ***Zůstaňte stále pozorní, sledujte, co provádíte a při práci s elektrickým nářadím pracujte s rozvahou. Nepracujte s elektrickým nářadím, jste-li unavení nebo jste-li pod vlivem drog, alkoholu nebo léků.*** *Chvilka nepozornosti při práci s elektrickým nářadím může vést k vážnému úrazu.*

b) ***Používejte prvky osobní ochrany. Vždy používejte ochranu zraku.*** *Ochranné prostředky jako respirátor, neklouzavá pracovní obuv, přilba a ochrana sluchu, používané v příslušných podmínkách snižují riziko poranění osob.*

c) ***Zabraňte náhodnému spuštění. Před připojením zdroje napětí nebo před vložením baterie a před zvednutím nebo přenášením nářadí zkontrolujte, zda je spínač v poloze vypnuto.*** *Přenášení elektrického nářadí s prstem na spínači nebo připojení nářadí k napájecímu zdroji, je-li spínač nářadí v poloze zapnuto, může způsobit úraz.*

d) ***Před spuštěním nářadí se vždy ujistěte, zda nejsou v jeho blízkosti klíče nebo seřizovací přípravky.*** *Seřizovací klíče ponechané na nářadí mohou být zachyceny rotujícími částmi nářadí a mohou způsobit úraz.*

e) ***Nepřekážejte sami sobě. Při práci vždy udržujte vhodný postoj a rovnováhu.*** *Tak je umožněna lepší ovladatelnost nářadí v neočekávaných situacích.*

f) ***Vhodně se oblékejte. Nenoste volný oděv nebo šperky. Dbejte na to, aby se vaše vlasy a oděv nedostaly do kontaktu s pohyblivými částmi.*** *Volný oděv, šperky nebo dlouhé vlasy mohou být pohyblivými díly zachyceny.*

g) ***Pokud jsou zařízení vybavena adaptérem pro připojení odsávacího zařízení, zajistěte jeho správné připojení a řádnou funkci.*** *Použití těchto zařízení může snížit nebezpečí související s prachem.*

h) ***Nedovolte, aby jistota získaná častým používáním nářadí vedla ke snížení vaší pozornosti a ignorování zásad bezpečné práce s nářadím.*** *Bezstarostnost může způsobit vážné zranění během zlomku sekundy.*

4) Použití elektrického nářadí a jeho údržba

a) ***Nepřetěžujte elektrické nářadí. Používejte pro prováděnou práci správný typ elektrického nářadí.*** *Při použití správného typu nářadí bude práce provedena lépe a bezpečněji.*

b) ***Pokud nelze zapnout a vypnout spínač elektrického nářadí, nepracujte s tímto nářadím.*** *Každé elektrické nářadí s nefunkčním spínačem je nebezpečné a musí být opraveno.*

c) ***Před seřizováním nářadí, před výměnou příslušenství, nebo pokud nářadí nepoužíváte, odpojte zástrčku napájecího kabelu od zásuvky nebo z nářadí vyjměte baterii, je-li vyjímatelná.*** *Tato preventivní bezpečnostní opatření snižují riziko náhodného spuštění nářadí.*

d) ***Pokud nářadí nepoužíváte, uložte jej mimo dosah dětí a zabraňte tomu, aby bylo toto nářadí použito osobami, které nejsou seznámeny s jeho obsluhou nebo s tímto návodem.*** *Elektrické nářadí je v rukou nekvalifikované obsluhy nebezpečné.*

e) ***Provádějte údržbu elektrického nářadí a příslušenství. Zkontrolujte vychýlení nebo zablokování pohyblivých částí, poškození jednotlivých dílů a jiné okolnosti, které mohou ovlivnit chod nářadí. Je-li nářadí poškozeno, nechejte jej před použitím opravit.*** *Mnoho nehod bývá způsobeno zanedbanou údržbou nářadí.*

f) ***Řezné nástroje udržujte ostré a čisté.*** *Řádně udržované řezné nástroje s ostrými řeznými břity jsou méně náchylné k zaseknutí a lépe se s nimi pracuje.*

g) ***Elektrické nářadí, příslušenství, držáky nástrojů atd., používejte podle těchto pokynů a berte v úvahu podmínky pracovního prostředí a práci, kterou budete provádět.*** *Použití elektrického nářadí k jiným účelům, než k jakým je určeno, může být nebezpečné.*

h) ***Udržujte rukojeti a všechny povrchy pro uchopení čisté a suché a dbejte na to, aby nebyly znečištěny olejem nebo mazivy.*** *Kluzké rukojeti a povrchy pro uchopení neumožňují bezpečnou manipulaci a ovladatelnost nářadí v neočekávaných situacích.*

5) Servis

a) ***Svěřte opravu vašeho elektrického nářadí pouze osobě s příslušnou kvalifikací, která bude používat výhradně originální náhradní díly.*** *Tím zajistíte bezpečný provoz nářadí.*

DOPLŇKOVÉ SPECIFICKÉ BEZPEČNOSTNÍ PŘEDPISY

Bezpečnostní varování týkající se broušení, použití drátěných kartáčů nebo řezání

a) ***Toto elektrické nářadí bylo zkonstruováno tak, aby pracovalo jako bruska, drátěný kartáč nebo rozbrušovačka. Nastudujte si všechny bezpečnostní výstrahy, pokyny, obrázky a specifikace uvedené pro toto elektrické nářadí.*** *Nedodržení všech níže uvedených pokynů může vést k úrazu elektrickým proudem, k požáru nebo k vážnému zranění.*

b) ***S tímto elektrickým nářadím není doporučeno provádět operace, jako jsou leštění nebo vyřezávání kulatých otvorů.*** *Pracovní operace, pro které není toto elektrické nářadí určeno, mohou vytvářet rizikové situace, při kterých může dojít k zranění.*

c) ***Neprovádějte úpravy tohoto elektrického nářadí, aby pracovalo způsobem, pro jaký není specificky navrženo a specifikováno výrobcem.*** *Provádění takových úprav může vést ke ztrátě kontroly a způsobení vážného zranění.*

d) ***Nepoužívejte příslušenství, které není specificky navrženo a doporučeno výrobcem tohoto nářadí.*** *I když s vaším elektrickým nářadím může být použito také příslušenství, neznamená to, že je zajištěn jeho bezpečný provoz.*

e) ***Jmenovité otáčky příslušenství musí minimálně odpovídat maximálním otáčkám uvedeným na elektrickém nářadí.*** *Příslušenství, které se otáčí rychleji, než jsou jeho povolené maximální otáčky, se může roztrhnout nebo rozlomit.*

f) ***Vnější průměr a tloušťka použitého příslušenství musí odpovídat rozměrům, které jsou vhodné pro vaše elektrické nářadí.*** *Při použití kotoučů nesprávné velikosti nelze zajistit odpovídající bezpečnost a ovladatelnost nářadí.*

g) ***Rozměry upevňovacích prvků příslušenství musí odpovídat rozměrům upevňovacích prvků na tomto elektrickém nářadí.*** *Příslušenství, které neodpovídá montážním prvkům na nářadí, se nebude otáčet rovnoměrně, bude nadměrně vibrovat a může způsobit ztrátu ovladatelnosti.*

h) ***Nepoužívejte poškozené příslušenství. Před každým použitím zkontrolujte každé příslušenství. U brusných kotoučů zkontrolujte, zda nejsou prasklé nebo zda nejsou odštípnuté. U opěrných podložek zkontrolujte, zda nejsou prasklé, potrhané nebo nadměrně opotřebované. U drátěných kartáčů zkontrolujte, zda nejsou uvolněny nebo popraskány jednotlivé dráty. Dojde-li k pádu elektrického nářadí nebo příslušenství, zkontrolujte, zda nedošlo k poškození a je-li to nutné, použijte nepoškozené příslušenství. Po kontrole a montáži příslušenství se postavte vy i ostatní osoby tak, abyste stáli mimo rovinu rotujícího příslušenství a na jednu minutu spusťte nářadí v maximálních otáčkách naprázdno.*** *Během této testovací doby se poškozené příslušenství obvykle zničí.*

i) ***Používejte prvky osobní ochrany. V závislosti na prováděné práci použijte obličejový štít, ochranné brýle nebo bezpečnostní brýle. Podle situace používejte masku proti prachu, chrániče sluchu, rukavice a pracovní zástěru schopnou zachytit částečky brusiva nebo fragmenty obrobku.*** *Ochrana zraku musí být schopna zastavit odlétávající nečistoty vznikající při různých pracovních operacích. Maska proti prachu nebo respirátor musí filtrovat částečky vznikající při vaší práci. Dlouhodobé vystavení vysoké intenzitě hluku může způsobit ztrátu sluchu.*

j) ***Udržujte okolo stojící osoby v bezpečné vzdálenosti od pracovního prostoru. Každý, kdo vstupuje do pracovního prostoru, musí používat osobní ochranné vybavení.*** *Fragmenty obrobku nebo úlomky kotouče mohou odlétávat a mohou způsobit úraz i mimo pracovní prostor.*

k) ***Při pracích, u kterých může dojít ke kontaktu pracovního nástroje se skrytým elektrickým vedením nebo s vlastním napájecím kabelem, držte nářadí vždy za izolované povrchy.*** *Kontakt se „živým" vodičem způsobí, že neizolované kovové části elektrického nářadí budou také „živé", což může obsluze způsobit úraz elektrickým proudem.*

l) ***Udržujte napájecí kabel v bezpečné vzdálenosti od rotujícího příslušenství.*** *Při ztrátě kontroly může dojít k přeseknutí nebo obroušení kabelu a vaše ruka nebo paže tak může být zachycena a vtažena do rotujícího příslušenství.*

m) ***Nikdy nepokládejte elektrické nářadí, dokud nedojde k úplnému zastavení rotujícího příslušenství.*** *Rotující příslušenství se může zarýt do povrchu, což může způsobit ztrátu vaší kontroly nad nářadím.*

n) ***Nespouštějte elektrické nářadí, přenášíte-li jej v ruce vedle těla.*** *Náhodný kontakt s rotujícím příslušenstvím by mohl způsobit zachycení vašeho oblečení a následný kontakt příslušenství s vaším tělem.*

o) ***Pravidelně čistěte větrací otvory elektrického nářadí.*** *Ventilátor motoru vtahuje prach do skříně nářadí a nahromaděné kovové částečky mohou způsobit úraz elektrickým proudem.*

p) ***Nepoužívejte elektrické nářadí v blízkosti hořlavých materiálů.*** *Jiskry mohou způsobit jejich vznícení.*

q) ***Nepracujte s příslušenstvím, jehož použití vyžaduje chladicí kapaliny.*** *Použití vody nebo jiné chladicí kapaliny může vést k smrtelnému úrazu elektrickým proudem nebo k jinému zranění.*

DALŠÍ BEZPEČNOSTNÍ POKYNY PRO VŠECHNY PRACOVNÍ OPERACE

Zpětný ráz a příslušná varování

Zpětný ráz je náhlou reakcí na sevření nebo zaseknutí otáčejícího se kotouče, opěrné podložky, kartáče nebo jakéhokoli jiného příslušenství. Sevření nebo zaseknutí způsobuje rychlé zablokování rotujícího příslušenství, které ještě navíc v bodě kontaktu způsobí ztrátu kontroly nad nářadím a jeho pohyb v opačném směru, než je směr otáčení příslušenství.

Je-li například brusný kotouč sevřen nebo zaseknut v obrobku, hrana kotouče se v místě kontaktu s obrobkem může zaříznout hlouběji a může tak způsobit vyskočení kotouče směrem nahoru nebo zpětný ráz. Kotouč může vyskočit směrem k obsluze nebo od obsluhy, v závislosti na směru pohybu kotouče v bodě, kde došlo k jeho sevření. Za těchto podmínek mohou brusné kotouče také prasknout.

Zpětný ráz je výsledkem nesprávného použití elektrického nářadí a nesprávných pracovních postupů nebo pracovních podmínek. Zpětnému rázu může být zabráněno dodržováním opatření, která jsou uvedena níže:

a) ***Udržujte stále pevný úchop elektrického nářadí oběma rukama a postavte se tak, aby vaše tělo a paže mohly odolávat silám zpětnému rázu. Vždy používejte přídavnou rukojeť, je-li ve vybavení nářadí, aby byla zaručena maximální ovladatelnost při zpětném rázu nebo při momentových reakcích při spuštění nářadí.*** *Uživatel nářadí může zvládat*

momentové reakce nebo síly zpětného rázu, jsou-li dodržena uvedená opatření.

b) ***Nikdy nepokládejte ruce do blízkosti rotujícího příslušenství.*** *Může dojít k zpětnému rázu příslušenství přes vaše ruce.*

c) ***Nestoupejte si do prostoru, do kterého bude směřovat nářadí, dojde-li k zpětnému rázu.*** *Zpětný ráz vymrští nářadí v opačném směru, než je směr otáčení kotouče v místě sevření.*

d) ***Pracujete-li s nářadím na úpravě rohů, ostrých hran atd., buďte velmi opatrní. Zabraňte odskakování a kmitání příslušenství.*** *Rohy, ostré hrany nebo odrazy mají tendenci způsobovat zachycení rotujícího příslušenství, což může způsobit ztrátu kontroly nad nářadím nebo zpětný ráz.*

e) ***Nepoužívejte s tímto nářadím kotouče s pilovým řetězem, řezbářské kotouče, segmentové diamantové kotouče se segmenty vzdálenými více než 10 mm nebo ozubené pilové kotouče.*** *Při použití těchto kotoučů dochází často k zpětnému rázu nebo k ztrátě kontroly nad nářadím.*

Bezpečnostní pokyny týkající se broušení a rozbrušování

a) ***Používejte pouze typy kotoučů, které jsou specifikovány pro vaše elektrické nářadí a specifický ochranný kryt určený pro zvolený kotouč.*** *Kotouče, které nejsou určeny pro vaše nářadí, nemohou být odpovídajícím způsobem chráněny a jsou nebezpečné.*

b) ***Brusná plocha kotoučů s prohloubeným středem musí být namontována pod rovinou okraje ochranného krytu.*** *Nesprávně namontovaný kotouč, který přečnívá přes okraj ochranného krytu, nemůže být odpovídajícím způsobem chráněn.*

c) ***Kryt musí být na nářadí bezpečně připevněn a musí být umístěn tak, aby zaručoval maximální bezpečnost a aby byla před uživatelem nářadí obnažena pouze minimální část kotouče.*** *Kryt pomáhá chránit uživatele nářadí před odlétávajícími úlomky kotouče, před náhodným kontaktem s kotoučem a před jiskrami, které mohou způsobit vznícení oděvu.*

d) ***Kotouče musí být používány pouze pro specifikované aplikace. Například: Neprovádějte broušení boční stranou rozbrušovacího kotouče. Rozbrušovací kotouče jsou určeny pro obvodové broušení.*** *Boční síly působící na tyto kotouče mohou způsobit jejich roztříštění.*

e) ***Vždy používejte nepoškozené příruby kotoučů, které mají správnou velikost a tvar odpovídající zvolenému kotouči. Správné typy přírub podpírají kotouč, a tak snižují riziko jeho prasknutí.*** *Příruby pro rozbrušovací kotouče se mohou odlišovat od přírub pro brusné kotouče.*

f) ***Nepoužívejte opotřebované kotouče z větších brusek.*** *Kotouč určený pro větší nářadí není vhodný pro vyšší otáčky menšího nářadí a může prasknout.*

g) ***Při použití dvouúčelových kotoučů vždy používejte správný kryt pro prováděnou práci.*** *Nepoužití správného krytu nemusí poskytovat požadovanou úroveň ochrany, což může vést k způsobení vážného zranění.*

Doplňkové bezpečnostní pokyny týkající se rozbrušování

a) ***Netlačte na rozbrušovací kotouč a nevyvíjejte na něj nadměrný tlak. Nepokoušejte se vytvářet příliš velkou hloubku řezu.*** *Přílišné namáhání kotouče zvyšuje zátěž a náchylnost ke kroucení nebo uváznutí kotouče v řezu a možnost zpětného rázu nebo prasknutí kotouče.*

b) ***Nestoupejte si v ose a za osu rotujícího kotouče.*** *Pohybuje-li se kotouč během práce směrem od vašeho těla a dojde-li k zpětnému rázu, otáčející se kotouč a nářadí mohou být odmrštěny přímo na vás.*

c) ***Dojde-li k zablokování kotouče nebo z jakéhokoli důvodu k přerušení řezu, vypněte nářadí a držte jej bez pohybu, dokud nedojde k úplnému zastavení kotouče. Nikdy se nepokoušejte vyjmout kotouč z řezu, je-li kotouč v pohybu, protože by mohlo dojít k zpětnému rázu.*** *Přemýšlejte a provádějte potřebné úpravy, abyste eliminovali příčinu zaseknutí kotouče.*

d) ***Nezahajujte znovu řezání v obrobku. Počkejte, dokud kotouč nedosáhne maximálních otáček a opatrně zasuňte kotouč znovu do řezu.*** *Je-li kotouč ponechán v obrobku a nářadí je znovu spuštěno, kotouč se může zaseknout, může vyskočit z řezu nebo může dojít k zpětnému rázu.*

e) ***Panely a všechny příliš velké obrobky si podepřete, abyste minimalizovali riziko sevření kotouče a zpětného rázu. Velké obrobky mají tendenci se působením vlastní hmotnosti prohýbat.*** *Podpěry musí být umístěny pod obrobkem na obou stranách v blízkosti čáry řezu a v blízkosti okrajů obrobku.*

f) ***Provádíte-li zářezy a průřezy do stěn nebo do jiných materiálů, za které nevidíte, buďte velmi opatrní.*** *Vyčnívající kotouč může způsobit přeřezání plynového nebo vodovodního potrubí, elektrických vodičů nebo předmětů, které mohou způsobit zpětný ráz.*

g) ***Nepokoušejte se provádět obloukové řezy.*** *Přílišné namáhání kotouče zvyšuje zátěž a náchylnost ke kroucení nebo uváznutí kotouče v řezu a možnost zpětného rázu nebo prasknutí kotouče, což může vést k způsobení vážného zranění.*

Další bezpečnostní pokyny pro brusné práce

a) ***Používejte kulatý brusný papír správné velikosti. Při výběru brusného papíru dodržujte doporučení jeho výrobce.*** *Větší brusné papíry značně přesahující okraj brusné podložky představují riziko způsobení tržných ran a mohou způsobit zachycení nebo roztržení kotouče nebo zpětný ráz.*

Další bezpečnostní pokyny pro práce s drátěným kartáčem

a) ***Buďte vždy opatrní, protože k odmrštění jednotlivých drátů kotouče dochází i při jeho běžném použití. Nevyvíjejte na kartáč nadměrný tlak, aby***

nedocházelo k příliš velkému namáhání štětin kartáče. *Dráty kotouče mohou snadno proniknout oděvem nebo pokožkou.*

b) ***Je-li při práci s drátěným kotoučem určeno použití ochranného krytu, dbejte na to, aby nemohlo dojít ke kontaktu mezi drátěným kotoučem a tímto krytem.*** *Drátěné kotouče nebo kartáče mohou při provozu nebo působením odstředivých sil zvětšit svůj* ***průměr.***

Zbytková rizika

VAROVÁNÍ: *Doporučujeme vám používat proudový chránič s citlivostí minimálně 30 mA.*

Přestože jsou dodržovány příslušné bezpečnostní předpisy a jsou používána bezpečnostní zařízení, určitá zbytková rizika nemohou být vyloučena. Tato rizika jsou následující:

- *Poškození sluchu.*
- *Riziko zranění způsobeného odlétávajícími částečkami.*
- *Riziko popálení způsobeného kontaktem s horkým příslušenstvím, které se zahřálo během použití.*
- *Riziko zranění způsobeného dlouhodobým použitím nářadí.*
- *Riziko kontaktu s prachem obsahujícím nebezpečné látky.*

Elektrická bezpečnost

Elektromotor je určen pouze pro jedno napájecí napětí. Vždy zkontrolujte, zda napájecí napětí sítě odpovídá napětí na výkonovém štítku.

Vaše nářadí DEWALT je chráněné dvojitou izolací v souladu s normou EN62841, a proto není nutné použití uzemňovacího vodiče.

Je-li poškozen napájecí kabel, musí být vyměněn pouze výrobcem DEWALT nebo v autorizovaném servisu.

Výměna síťové zástrčky (pouze Velká Británie a Irsko)

Budete-li instalovat novou zástrčku napájecího kabelu:

- *Bezpečně zlikvidujte starou zástrčku.*
- *Připojte hnědý vodič k svorce pod napětím na nové zástrčce.*
- *Modrý vodič připojte k nulové svorce.*

VAROVÁNÍ: *Na zemnící svorku nebude připojen žádný vodič.*

Dodržujte montážní pokyny dodávané s kvalitními zástrčkami. Doporučená pojistka: 13 A.

Použití prodlužovacího kabelu

Je-li nutné použití prodlužovacího kabelu, použijte pouze schválený typ kabelu se 3 vodiči, který je vhodný pro příkon tohoto nářadí (viz ***Technické údaje***). Minimální průřez vodiče je 1,5 mm^2. Maximální délka 30 m.

V případě použití navinovacího kabelu odviňte vždy celou délku kabelu.

Obsah balení

Balení obsahuje:

1 Úhlovou brusku
1 Ochranný kryt pro práci s rozbrušovacím kotoučem
1 Ochranný kryt pro broušení
1 Boční rukojeť
1 Sadu přírub
1 Šestihranný klíč
1 Návod k použití

- *Zkontrolujte, zda během přepravy nedošlo k poškození nářadí, jeho částí nebo příslušenství.*
- *Před použitím věnujte dostatek času pečlivému prostudování a pochopení tohoto návodu.*

Štítky na nářadí

Na nářadí jsou následující piktogramy:

Před použitím si přečtěte návod k obsluze.

Používejte ochranu sluchu.

Používejte ochranu zraku.

Vždy držte toto nářadí oběma rukama.

Nepoužívejte ochranný kryt pro rozbrušovací práce.

Umístění datového kódu (obr. B)

Kód data výroby 10 se skládá ze 4místného roku následovaného 2místným týdnem a 2místným kódem závodu.

Popis (obr. A)

VAROVÁNÍ: *Nikdy neprovádějte žádné úpravy elektrického nářadí ani jeho součástí. Mohlo by dojít k poškození nebo k zranění.*

1 Zajišťovací tlačítko hřídele
2 Hřídel
3 Boční rukojeť
4 Podpěrná příruba
5 Zajišťovací příruba
6 Ochranný kryt
7 Posuvný spínač

Určené použití

Tyto výkonné malé úhlové brusky jsou určeny pro profesionální broušení pomocí kotouče a brusného papíru, pro práce s drátěným kartáčem a pro rozbrušování.

NEPOUŽÍVEJTE jiné brusné kotouče, než jsou kotouče s prohloubeným středem a lamelové kotouče.

NEPOUŽÍVEJTE ve vlhkém prostředí nebo na místech s výskytem hořlavých kapalin nebo plynů.

NEBEZPEČÍ: *Nepoužívejte k řezání dřeva nebo vyřezávání dřeva. Nepoužívejte ozubené kotouče žádného druhu. Může dojít k vážnému zranění.*

Tyto výkonné úhlové brusky jsou elektrická nářadí pro profesionální použití.

ZABRAŇTE dětem, aby se s nářadím dostaly do kontaktu. Používají-li toto nářadí nezkušené osoby, musí být zajištěn odborný dozor.

- **Malé děti a nezkušené osoby.** Toto zařízení není určeno pro použití nedospělými nebo nezkušenými osobami bez dozoru.
- Tento výrobek není určen k použití osobami (včetně dětí) se sníženými fyzickými, smyslovými nebo duševními schopnostmi, s nedostatkem zkušeností a znalostí, pokud těmto osobám nebyl stanoven dohled osobou odpovědnou za jejich bezpečnost. Děti nesmí být nikdy ponechány s tímto výrobkem bez dozoru.

Funkce plynulého rozběhu

Funkce plynulého rozběhu umožňuje pomalé zvýšené otáček motoru, aby bylo zabráněno trhnutí nářadí při jeho spuštění. Tato funkce je užitečná zejména při práci v omezených prostorech.

Beznapěťová funkce

Beznapěťová funkce zabraňuje opětovnému spuštění brusky, aniž by spínač neprovedl bezpečnostní cyklus, dojde-li k přerušení napájení.

SESTAVENÍ A NASTAVENÍ

VAROVÁNÍ: Před každým nastavením nebo před každou montáží nebo demontáží doplňků a příslušenství z důvodu snížení rizika vážného zranění nářadí vždy vypněte a odpojte toto nářadí od zdroje napájení. *Náhodné spuštění může způsobit úraz.*

Montáž boční rukojeti (obr. A)

VAROVÁNÍ: *Před použitím nářadí zkontrolujte, zda je rukojeť řádně utažena.*

Zašroubujte boční rukojeť 3 pevně do jednoho z otvorů na jedné nebo druhé straně převodovky. Boční rukojeť musí být používána vždy, aby byla stále zaručena ovladatelnost nářadí.

Ochranné kryty

UPOZORNĚNÍ: *Při použití* ***ochranného krytu kotouče*** *typu A (rozbrušovací) při broušení čelních ploch, může dojít ke kontaktu* ***ochranného krytu kotouče*** *s obrobkem, což způsobí ztrátu ovladatelnosti.*

UPOZORNĚNÍ: *Při použití* ***ochranného krytu kotouče*** *typu B (broušení) pro rozbrušovací práce pomocí pojených brusných kotoučů, hrozí zvýšení riziko vytváření jisker a částeček materiálu, a také vystavení uživatele úlomkům kotouče v případě jeho prasknutí.*

UPOZORNĚNÍ: *Při použití* ***ochranného krytu kotouče*** *typu A (rozbrušovací) a typu B (broušení) při rozbrušování a při broušení čelních ploch v betonu nebo zdivu hrozí zvýšené riziko vystavení prachu a ztráty kontroly nad nářadím, což povede ke zpětnému rázu.*

UPOZORNĚNÍ: *Při použití ochranných krytů typu A (rozbrušování) nebo typu B (broušení) s drátěným kotoučem s tloušťkou větší, než je maximální tloušťka specifikovaná v* **Technických údajích***, se mohou dráty kotouče zachytit o ochranný kryt, což povede k trhání a lámání drátů.*

POZNÁMKA: Broušení hran a řezání může být prováděno pomocí kotoučů typu 27, které jsou navrženy a specifikovány pro tento účel. Kotouče s tloušťkou 6 mm jsou určeny pro povrchové broušení, zatímco u tenčích kotoučů typu 27 musí být provedena kontrola štítku výrobce, abyste se ujistili, zda mohou být použity k povrchovému broušení nebo pouze pro řezání/broušení hran. Ochranný kryt kotouče typ 1/41/typ A (rozbrušovací) musí být použit u každého kotouče, u kterého je zakázáno povrchové broušení. Ochranný kryt kotouče typ 1/41/typ A (rozbrušovací) (dříve nazývaný typ 1/41) musí být použit pro všechny dvouúčelové (kombinované brusné a rozbrušovací) kotouče. Řezání může být prováděno také pomocí kotoučů typu 1/41 a ochranného krytu kotouče typ 1/41/typ A pro rozbrušování, který byl dříve nazýván kryt typu 1/41.

POZNÁMKA: Viz část ***Příslušenství pro broušení a rozbrušování***, kde můžete provést výběr správné kombinace ochranného krytu a příslušenství.

Montáž a demontáž ochranného krytu s montážním šroubem (obr. B)

1. Položte úhlovou brusku na stůl tak, aby její hřídel 2 směřoval nahoru.
2. Srovnejte výstupky 8 se zářezy 9.
3. Stlačte ochranný kryt 6 dolů a otočte tento kryt do požadované polohy.
4. Pevně utáhněte šroub 11.
5. Chcete-li ochranný kryt sejmout, povolte šroub ochranného krytu.

UPOZORNĚNÍ: *Nemůže-li být kryt utažen pomocí seřizovacího šroubu, nářadí nepoužívejte. Pro snížení rizika zranění osob vezměte nářadí do servisu, aby byl ochranný kryt opraven nebo vyměněn.*

Montáž uzavřeného krytu (typ A)

1. Otevřete západku krytu. Srovnejte výstupky 8 na krytu s drážkami 9 na skříni převodovky.
2. Tlačte kryt směrem dolů, dokud se výstupek na krytu nedostane do drážky na náboji skříně převodovky.
3. Otočte kryt do požadované pracovní polohy. Z důvodu zajištění maximální ochrany uživatele se musí ochranný kryt nacházet mezi hřídelí a uživatelem.
4. Zavřete západku ochranného krytu, aby došlo k zajištění ochranného krytu na krytu převodové skříně. Je-li západka zajištěna, nemělo by být umožněno otočení ochranným krytem rukou. Je-li otočení krytu možné, utáhněte seřizovací šroub s upínací páčkou v uzavřené poloze. Neprovozujte brusku s uvolněným ochranným krytem nebo zajišťovací páčkou v otevřené poloze.
5. Chcete-li ochranný kryt sejmout, uvolněte západku krytu a otočte jím tak, aby došlo ke srovnání šipek a zatáhněte za kryt.

POZNÁMKA: Pokud se po určité době uzavřený kryt (typ 1) uvolní, utáhněte seřizovací šroub s upínací páčkou v zavřené poloze.

UPOZORNĚNÍ: *Nemůže-li být kryt utažen pomocí seřizovacího šroubu, nářadí nepoužívejte. Z důvodu snížení rizika zranění osob předejte nářadí a kryt autorizovanému servisu, kde bude provedena oprava nebo výměna tohoto krytu.*

POZNÁMKA: *Neutahujte seřizovací šroub, je-li upínací páčka v otevřené poloze. Mohlo by tím dojít k nedetekovatelnému poškození ochranného krytu nebo náboje.*

Příruby a kotouče

Montáž kotoučů bez náboje (obr. D, E1, E2)

VAROVÁNÍ: *Nebude-li správně provedeno usazení příruby/upínací matice/kotouče, mohlo by dojít k způsobení vážného zranění nebo k poškození nářadí či kotouče.*

UPOZORNĚNÍ: *Dodané příruby musí být používány s brusnými kotouči s prohloubeným středem typu 27 a typu 42 a s rozbrušovacími kotouči typu 41. Viz* **Tabulka příslušenství pro broušení a rozbrušování***, kde najdete další informace.*

VAROVÁNÍ: *Při práci s rozbrušovacími kotouči musí být používány uzavřené oboustranné ochranné kryty pro rozbrušovací kotouče.*

VAROVÁNÍ: *Používání poškozených přírub či krytů, nebo použití nesprávné příruby a krytu, může vést k zranění osob z důvodu rozpadu kotouče nebo kontaktu s kotoučem. Viz* **Tabulka příslušenství pro broušení a rozbrušování***, kde najdete další informace.*

1. Položte nářadí na stůl ochranným krytem nahoru.
2. Nasaďte podpěrnou přírubu 4 na hřídel 2 tak, aby byl zvýšený střed (otočný bod) otočen ke kotouči. Přitlačte podpěrnou přírubu na určené místo.
3. Umístěte kotouč 12 na přírubu 4. Při upevňování kotouče se zvýšeným středem se ujistěte, zda je zvýšený střed 13 otočen směrem k podpěrné přírubě 4.
4. Našroubujte pojistnou přírubu 5 na hřídel 2.
   a. Při montáži brusného kotouče musí být kroužek na pojistné přírubě 5 otočen směrem k brusnému kotouči (obr. E1);
   b. Při montáži rozbrušovacího kotouče musí být kroužek na pojistné přírubě 5 otočen směrem k rozbrušovacímu kotouči (obr. E2).
5. Stiskněte zajišťovací tlačítko hřídele 1 a otáčejte hřídelem 2, dokud nedojde k jeho zajištění.
6. Utáhněte pojistnou přírubu 5 pomocí dodaného klíče.
7. Uvolněte zajištění hřídele.
8. Chcete-li kotouč sejmout, proveďte výše uvedený postup obráceně.

Montáž brusných podpěrných podložek (obr. A, F)

POZNÁMKA: Použití ochranného krytu s brusnými kotouči, které používají podpěrné podložky, často nazývanými vláknité pryskyřičné kotouče, není vyžadováno. Protože není kryt pro tato příslušenství vyžadován, při nasazení krytu nemusí být tento kryt správně usazen.

VAROVÁNÍ: *Nebude-li správně provedeno usazení příruby/upínací matice/kotouče, mohlo by dojít k způsobení vážného zranění nebo k poškození nářadí či kotouče.*

VAROVÁNÍ: *Po dokončení brusných prací musí být na brusku namontován správný kryt pro brusný kotouč, rozbrušovací kotouč, lamelový kotouč, drátěný kartáč nebo drátěný kotouč.*

1. Sejměte podpěrnou přírubu 4 stažením z hřídele nářadí.
2. Nasaďte nebo správně našroubujte podpěrnou podložku 15 na hřídel.
3. Položte brusný kotouč 14 na podpěrnou podložku.
4. Se stisknutým zajišťovacím tlačítkem hřídele 1 našroubujte na hřídel upínací matici 16 navádějící zvýšený náboj na upínací matici do středu brusného kotouče a podpěrné podložky.
5. Utáhněte upínací matici rukou. Potom stiskněte zajišťovací tlačítko hřídele a současně otáčejte brusným kotoučem, dokud nebude brusný kotouč v pevném kontaktu s upínací maticí.
6. Chcete-li sejmout kotouč, stiskněte zajišťovací tlačítko a uchopte a otáčejte podpěrnou podložkou a brusnou podložkou.

Montáž a demontáž kotoučů s nábojem (obr. A)

Kotouče s nábojem montujte přímo na závitový hřídel. Závit použitého příslušenství musí odpovídat závitu na hřídeli.

1. Sejměte podpěrnou přírubu stažením z hřídele nářadí.
2. Našroubujte kotouč na hřídel 2 rukou.
3. Stiskněte zajišťovací tlačítko hřídele 1 a pro utažení náboje kotouče použijte dodaný klíč.
4. Chcete-li kotouč sejmout, proveďte výše uvedený postup v obráceném pořadí.

   POZNÁMKA: *Není-li před zapnutím nářadí řádně usazen kotouč, může dojít k poškození nářadí nebo k poškození kotouče.*

Montáž drátěných kartáčů a drátěných kotoučů (obr. A)

VAROVÁNÍ: *Nebude-li správně provedeno usazení příruby/upínací matice/kotouče, mohlo by dojít k způsobení vážného zranění nebo k poškození nářadí či kotouče.*

UPOZORNĚNÍ: Z důvodu snížení rizika zranění osob používejte při manipulaci s drátěnými kartáči a kotouči pracovní rukavice. *Tyto díly mohou být ostré.*

UPOZORNĚNÍ: Z důvodu omezení rizika poškození nářadí se nesmí namontovaný kotouč nebo kartáč dotýkat ochranného krytu, a to při montáži i během použití nářadí. *Mohlo by dojít k nedetekovatelnému poškození příslušenství, což by způsobilo odpadnutí drátů z kotouče nebo z kartáče.*

Drátěné miskové kartáče nebo drátěné kotouče montujte přímo na závitový hřídel bez použití přírub. Používejte pouze drátěné kartáče nebo kotouče se závitovými otvory. Toto příslušenství

můžete zakoupit u nejbližšího autorizovaného prodejce nebo v autorizovaném servisu.

1. Položte nářadí na stůl ochranným krytem nahoru.
2. Našroubujte kotouč na hřídel rukou.
3. Stiskněte zajišťovací tlačítko hřídele 1 a pro utažení kotouče použijte klíč nasazený na náboji drátěného kotouče nebo kartáče.
4. Chcete-li kotouč sejmout, proveďte výše uvedený postup obráceně.

   POZNÁMKA: *Z důvodu snížení rizika poškození nářadí proveďte před zapnutím nářadí řádné usazení náboje kotouče.*

Před použitím

- Namontujte kryt a vhodný kotouč. Nepoužívejte nadměrně opotřebované kotouče.
- Ujistěte se, zda je správně namontována závitová zajišťovací příruba. Dodržujte pokyny uvedené v části ***Tabulka příslušenství pro broušení a rozbrušování***.
- Zkontrolujte, zda se kotouč otáčí ve stejném směru, jaký zobrazují šipky na příslušenství a na nářadí.
- Nepoužívejte poškozené příslušenství. Před každým použitím zkontrolujte každé příslušenství. U brusných kotoučů zkontrolujte, zda nejsou prasklé nebo zda nejsou odštípnuté. U opěrných podložek zkontrolujte, zda nejsou prasklé, potrhané nebo nadměrně opotřebované. U drátěných kartáčů zkontrolujte, zda nejsou uvolněny nebo popraskány jednotlivé dráty. Dojde-li k pádu elektrického nářadí nebo příslušenství, zkontrolujte, zda nedošlo k poškození a je-li to nutné, použijte nepoškozené příslušenství. Po kontrole a montáži příslušenství se postavte vy i ostatní osoby tak, abyste stáli mimo rovinu rotujícího příslušenství a na jednu minutu spusťte nářadí v maximálních otáčkách naprázdno. Během této testovací doby se poškozené příslušenství obvykle zničí.

POUŽITÍ

Pokyny pro použití

VAROVÁNÍ: *Vždy dodržujte bezpečnostní pokyny a platné předpisy.*

VAROVÁNÍ: Před každým nastavením nebo před každou montáží nebo demontáží doplňků a příslušenství z důvodu snížení rizika vážného zranění nářadí vždy vypněte a odpojte toto nářadí od zdroje napájení. *Náhodné spuštění může způsobit úraz.*

VAROVÁNÍ:

- *Zajistěte, aby byly všechny broušené nebo řezané materiály řádně upnuty.*
- *Upněte a podepřete obrobek. K upnutí nebo k podepření obrobku k pevné podložce používejte svorky nebo svěrák. Bezpečné upnutí a podepření obrobku je velmi důležité, aby bylo zabráněno pohybu obrobku a ztrátě ovladatelnosti. Pohyby obrobku a ztráta ovladatelnosti mohou vytvářet nebezpečné situace vedoucí k zranění osob.*
- ***Panely a všechny příliš velké obrobky si podepřete, abyste minimalizovali riziko sevření kotouče a zpětného rázu.*** *Velké obrobky mají tendenci se působením vlastní hmotnosti prohýbat. Podpěry musí být umístěny pod obrobkem na obou stranách v blízkosti čáry řezu a v blízkosti okrajů obrobku.*
- *Při práci s tímto nářadím vždy používejte pracovní rukavice.*
- *Během použití dochází k velkému zahřívání převodovky.*
- *Vyvíjejte na nářadí pouze mírný tlak. Nevyvíjejte na kotouč boční tlak.*
- *Zabraňte přetěžování. Jakmile bude nářadí velmi horké, nechejte jej několik minut v chodu naprázdno, aby došlo k jeho vychladnutí. Nedotýkejte se příslušenství, dokud nevychladne. Kotouč je během použití velmi horký.*
- *Nikdy nepracujte s miskovými brusnými kotouči bez řádně nasazeného vhodného ochranného krytu.*
- *Nepoužívejte toto nářadí upevněné v řezacím stojanu.*
- *Nikdy nepoužívejte brusné papíry dohromady s pojenými brusnými výrobky.*
- *Buďte opatrní, po vypnutí motoru se bude kotouč ještě chvíli otáčet.*

Správná poloha rukou (obr. G)

VAROVÁNÍ: *Z důvodu snížení rizika vážného zranění* ***VŽDY*** *používejte správný úchop nářadí, jako na uvedeném obrázku.*

VAROVÁNÍ: *Z důvodu snížení rizika vážného zranění* ***VŽDY*** *držte nářadí pevně a očekávejte nenadálé reakce.*

Správná poloha rukou vyžaduje, abyste měli jednu ruku na boční rukojeti 3 a druhou ruku na těle nářadí, jak je zobrazeno na obr. G.

Spínače

UPOZORNĚNÍ: *Při spuštění nářadí, během jeho použití, a dokud se kotouč nebo příslušenství nepřestane otáčet, držte pevně boční rukojeť a tělo nářadí, abyste neztratili kontrolu nad nářadím. Před odložením nářadí se ujistěte, zda došlo k úplnému zastavení kotouče.*

POZNÁMKA: Pracuje-li nářadí v zátěži, neprovádějte jeho zapínání nebo vypínání, abyste zabránili jeho neočekávanému pohybu. Před kontaktem s povrchem obrobku nechejte brusku dosáhnout maximálních provozních otáček. Před vypnutím zvedněte nářadí nad povrch pracovní plochy. Před odložením nářadí počkejte, dokud se kotouč zcela nezastaví.

Posuvný spínač (obr. C)

VAROVÁNÍ: *Před připojením nářadí k napájecímu zdroji se stisknutím a uvolněním zadní části spínače ujistěte, zda je posuvný spínač v poloze vypnuto. Po každém přerušení napájení nářadí, například při aktivaci přerušovače nebo jističe, při náhodném odpojení napájecího kabelu nebo při výpadku napájení se vždy výše uvedeným postupem*

ujistěte, zda je posuvný spínač v poloze vypnuto. Je-li posuvný spínač zajištěn v poloze zapnuto a je-li nářadí připojeno k elektrické síti, dojde k jeho okamžitému spuštění.

Chcete-li nářadí spustit, přesuňte posuvný spínač zapnuto/vypnuto 7 směrem k přední části nářadí. Chcete-li nářadí vypnout, uvolněte spínač zapnuto/vypnuto.

Chcete-li použít nepřetržitý provoz, posuňte spínač směrem k přední části nářadí a zatlačte přední část spínače dovnitř. Chcete-li nářadí v nepřetržitém provozu zastavit, stiskněte zadní část spínače a uvolněte jej.

Zajištění hřídele (obr. A)

Toto nářadí je vybaveno zajištěním hřídele 1, které zabraňuje otáčení hřídele při montáži nebo demontáži kotoučů. Používejte zajištění hřídele pouze po vypnutí nářadí, po vyjmutí baterie nebo po odpojení napájecího kabelu a po úplném zastavení nářadí.

POZNÁMKA: *Z důvodu omezení rizika poškození nářadí nepoužívejte zajištění hřídele, je-li nářadí v chodu. Mohlo by dojít k poškození nářadí a namontované příslušenství by se mohlo uvolnit a způsobit zranění obsluhy.*

Chcete-li hřídel zajistit, stiskněte tlačítko zajištění hřídele a otáčejte hřídelem, dokud nedojde k zablokování jeho pohybu.

Broušení povrchu, rozbrušování a práce s drátěnými kotouči (obr. H)

UPOZORNĚNÍ: Vždy používejte správný ochranný kryt podle pokynů v tomto návodu.

Provádění práce na povrchu obrobku:

1. Před kontaktem nářadí s pracovní plochou nechejte nářadí dosáhnout maximálních otáček.
2. Vyvíjejte na povrch obrobku pouze minimální tlak, abyste umožnili chod nářadí ve vysokých otáčkách. Rychlost odběru materiálu je nejvyšší, pracuje-li nářadí ve vysokých otáčkách.
3. Udržujte vhodný úhel mezi nářadím a povrchem obrobku. Použijte tabulku, kde jsou uvedeny příslušné funkce.

Funkce	Úhel
Broušení	20°–30°
Broušení s lamelovými kotouči	5°–10°
Broušení s podpěrnou podložkou	5°–15°
Použití drátěných kotoučů	5°–10°

4. Udržujte kontakt mezi okrajem kotouče a pracovní plochou.
   - Při broušení, při práci s lamelovými kotouči nebo při použití drátěných kotoučů pohybujte nářadím nepřetržitě směrem dopředu a dozadu, abyste zabránili vytvoření rýh v pracovním povrchu.
   - Je-li prováděno broušení s podpěrnou podložkou, pohybujte nářadím rovnoměrně v přímém směru, abyste zabránili spálení materiálu a vytvoření obrazců na pracovní ploše.

POZNÁMKA: Necháte-li zapnuté nářadí na pracovní ploše bez pohybu, dojde k poškození obrobku.

5. Před vypnutím zvedněte nářadí nad povrch pracovní plochy. Před odložením nářadí počkejte, dokud se zcela nezastaví.

UPOZORNĚNÍ: *Při práci na hranách buďte velmi opatrní, protože může docházet k náhlým neočekávaným pohybům brusky.*

Opatření, která musí být prováděna při práci na lakovaných površích

1. Broušení nebo použití drátěných kartáčů na površích s nátěrem obsahujícím olovo NENÍ DOPORUČENO z důvodu obtížné kontroly kontaminovaného prachu. Největší nebezpečí otravy olovem hrozí dětem a těhotným ženám.
2. Protože je bez chemické analýzy velmi obtížné určit, zda barva obsahuje nebo neobsahuje olovo, pro broušení jakéhokoli nátěru vám doporučujeme provádět následující opatření:

Bezpečnost osob

1. Do prostoru, kde dochází k broušení barvy nebo k použití drátěných kotoučů, je zákaz vstupu dětí a těhotných žen, dokud nebudou tyto prostory zcela vyčištěny.
2. Všechny osoby vstupující do takového prostoru musí používat respirátor nebo masku proti prachu. Výměna filtru musí být prováděna každý den nebo vždy, když dojde k potížím s dýcháním.
   POZNÁMKA: Musí být používány pouze takové masky proti prachu, které jsou vhodné pro práci s prachem a výpary, které obsahují olovo. Běžné lakýrnické ochranné masky neposkytují dostatečnou ochranu. Informujte se u příslušných prodejců, kteří vám mohou nabídnout schválené ochranné vybavení.
3. NEJEZTE, NEPIJTE A NEKUŘTE v pracovním prostoru, abyste zabránili požití nebo vdechnutí kontaminovaných prachových částic. PŘED jídlem, pitím nebo kouřením se musí pracovníci umýt a očistit. Potraviny, nápoje nebo kuřivo nesmí být ponechány v pracovním prostoru, kde by se na nich mohl usadit prach.

Bezpečnost prostředí

1. Nátěr musí být odstraněn takovým způsobem, aby bylo minimalizováno množství vytvářeného prachu.
2. Místa, kde dochází k odstraňování nátěrů, musí být utěsněna plastovou fólií s tloušťkou 0,1 mm.
3. Broušení musí být prováděno takovým způsobem, aby bylo omezeno roznášení prachu mimo pracovní prostor.

Čištění a likvidace

1. Všechny povrchy v pracovním prostoru musí být každý den vysáty a kompletně vyčištěny po celou dobu trvání brusných prací. Filtrovací sáčky vysavače musí být často měněny.
2. Plastové plachty musí být shromažďovány a zlikvidovány společně s prachem a jinými nečistotami. Musí být vloženy do utěsněných nádob na odpadky a musí být likvidovány podle předepsaného postupu pro likvidaci takového odpadu.
   Při čištění pracovního prostoru nesmí do tohoto prostoru vstupovat děti a těhotné ženy.

3. Všechny hračky, omyvatelný nábytek a potřeby, které používají děti, musí být před opětovným použitím důkladně omyty.

Broušení hran a řezání (obr. I)

VAROVÁNÍ: *Nepoužívejte kotouče pro broušení hran a řezné kotouče pro broušení povrchů, protože tyto kotouče nejsou určeny pro boční tlaky vznikající při broušení povrchů. Může dojít k prasknutí kotouče a k následnému zranění.*

UPOZORNĚNÍ: *Kotouče používané pro broušení hran a pro rozbrušování se mohou zlomit nebo mohou způsobit zpětný ráz, dojde-li při práci k jejich ohybu nebo kroucení. Při všech operacích při broušení hran nebo při rozbrušování musí otevřená část ochranného krytu směřovat od uživatele.*

POZNÁMKA: *Je-li použit nový kotouč, broušení hran/rozbrušování s kotoučem typu 27 musí být omezeno na mělké řezy a drážkování – hloubka menší než 13 mm. Zmenšete hloubku řezání/drážkování tak, aby odpovídala zmenšení průměru kotouče způsobenému jeho opotřebováním. Viz* **Tabulka příslušenství pro broušení a rozbrušování***, kde najdete další informace. Broušení hran/rozbrušování s kotoučem typu 41 vyžaduje použití ochranného krytu typu A.*

1. Před kontaktem nářadí s pracovní plochou nechejte nářadí dosáhnout maximálních otáček.
2. Vyvíjejte na povrch obrobku pouze minimální tlak, abyste umožnili chod nářadí ve vysokých otáčkách. Rychlost broušení/řezání je nejvyšší, pracuje-li nářadí ve vysokých otáčkách.
3. Postavte se tak, aby byla nekrytá spodní část kotouče otočena směrem od vás.
4. Jakmile je řez zahájen a v obrobku je vytvořen zářez, neměňte úhel prováděného řezu. Změna pracovního úhlu způsobí ohyb kotouče a může způsobit i jeho zlomení. Kotouče pro broušení hran nejsou určeny k tomu, aby odolaly bočním tlakům způsobeným ohýbáním.
5. Před vypnutím zvedněte nářadí nad povrch pracovní plochy. Před odložením nářadí počkejte, dokud se zcela nezastaví.

Práce s kovy

Při použití tohoto nářadí pro práci s kovy se ujistěte, zda byl použit proudový chránič (RCD), aby bylo zamezeno rizikům způsobeným kovovými pilinami.

Pokud je napájecí zdroj vypnut proudovým chráničem RCD, předejte nářadí autorizovanému servisu DEWALT.

VAROVÁNÍ: *Při práci s kovy v extrémních podmínkách se může uvnitř nářadí nahromadit vodivý prach. Tak může dojít k zhoršení kvality ochranné izolace uvnitř nářadí a k potencionálnímu riziku způsobení úrazu elektrickým proudem.*

Doporučujeme vám provádět každodenní čištění větracích drážek, abyste zabránili hromadění kovových pilin uvnitř nářadí. Viz část ***Údržba***.

Řezání kovů

Při řezání pomocí pojených brusiv vždy používejte ochranný kryt typu A.

Při řezání kovů používejte přiměřenou rychlost posuvu, která je přizpůsobena řezanému materiálu. Nevyvíjejte tlak na řezný kotouč, nenaklánějte nářadí a nekývejte s ním.

Nesnižujte otáčky rotujících řezných kotoučů vyvíjením bočního tlaku na tělo kotouče.

Toto nářadí se musí při řezání vždy pohybovat nahoru. V jiných případech hrozí riziko nekontrolovaného vybočení z čáry řezu.

Při řezání profilů a čtyřhranných tyčí je nejlepším řešením zahájení řezu v místě nejmenšího průřezu.

Hrubé broušení

Nikdy nepoužívejte řezný kotouč pro hrubé broušení. Vždy používejte ochranný kryt typ B.

Nejlepších výsledků při hrubém broušení je dosaženo, je-li nářadí udržováno v náklonu 30° až 40°. Pohybujte nářadím dopředu a dozadu a vyvíjejte na něj mírný tlak. Při tomto způsobu práce se nebude obrobek příliš zahřívat, nedojde k změně jeho barvy a nebude docházet k vytváření drážek.

Řezání kamenů

Toto nářadí může být použito pouze pro suché řezání.

Pro řezání kamenů jsou nejvhodnější diamantové řezné kotouče. Používejte toto nářadí pouze s přídavnou maskou proti prachu.

Pracovní rada

Buďte opatrní při řezání drážek do konstrukčních stěn.

Vytváření drážek v nosných stěnách podléhá v jednotlivých zemích specifickým předpisům. Tyto předpisy musí být vždy dodržovány. Před zahájením práce proveďte konzultaci s odpovědnou osobou, inženýrem, architektem nebo stavebním dozorem.

ÚDRŽBA

Vaše elektrické nářadí bylo zkonstruováno tak, aby pracovalo co nejdéle s minimálními nároky na údržbu. Řádná péče o nářadí a jeho pravidelné čištění vám zajistí jeho bezproblémový chod.

VAROVÁNÍ: Před každým nastavením nebo před každou montáží nebo demontáží doplňků a příslušenství z důvodu snížení rizika vážného zranění nářadí vždy vypněte a odpojte toto nářadí od zdroje napájení. *Náhodné spuštění může způsobit úraz.*

Vyměnitelné uhlíky

Motor se automaticky vypne, čímž je indikováno, že jsou uhlíky téměř kompletně opotřebovány a nářadí vyžaduje servis. Uhlíky nejsou opravitelné uživatelem. Předejte nářadí autorizovanému servisu DEWALT.

Mazání

Vaše nářadí nevyžaduje žádné další mazání.

Čištění

VAROVÁNÍ: *Zásah elektrickým proudem a mechanické nebezpečí. Před čištěním odpojte elektrické nářadí od zdroje napájení.*

VAROVÁNÍ: *Abyste zajistili bezpečný a efektivní provoz, udržujte elektrické nářadí a jeho větrací otvory vždy čisté.*

VAROVÁNÍ: *K čištění nekovových součástí nářadí nikdy nepoužívejte rozpouštědla ani jiné agresivní látky. Tyto chemikálie mohou narušit materiály použité v těchto částech. Používejte pouze hadřík navlhčený v mýdlovém roztoku. Nikdy nedovolte, aby se do nářadí dostala jakákoli kapalina. Nikdy neponořujte žádnou část nářadí do kapaliny.*

Větrací štěrbiny lze čistit suchým měkkým nekovovým kartáčem a/nebo vhodným vysavačem. Nepoužívejte vodu ani žádné čisticí prostředky. Používejte schválenou ochranu očí a schválenou masku proti prachu.

Volitelné příslušenství

VAROVÁNÍ: *Jiné příslušenství, než je příslušenství nabízené společností DEWALT, nebylo s tímto výrobkem testováno. Proto by mohlo být použití takového příslušenství s tímto nářadím velmi nebezpečné. Chcete-li snížit riziko zranění, používejte s tímto nářadím pouze příslušenství doporučené společností DEWALT.*

VAROVÁNÍ: *Nepoužívejte abrazivní kotouč s pojivem po datu expirace (EXP) vyznačeném u středu kotouče (je-li k dispozici). Prošlé kotouče mají mnohem vyšší tendenci k praskání a způsobují těžká zranění. Abrazivní kotouče skladujte na suchém místě bez extrémních teplot a vlhkosti. Prošlé nebo poškozené kotouče zničte tak, aby se nedaly použít.*

Další informace týkající se vhodného příslušenství získáte u autorizovaného prodejce.

Tabulka příslušenství

	Max. (mm)		(mm)	Minimální otáčky (min.$^{-1}$)	Obvodová rychlost (m/s)	Délka závitového otvoru (mm)
	D	b	d			
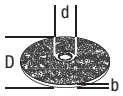	115	6	22,23	11 800	80	-
	125	6	22,23	11 800	80	-
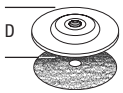	115	-	-	11 800	80	-
	125	-	-	11 800	80	-
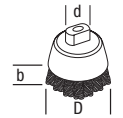	75	30	M14	11 800	45	16,0
	115	12	M14	11 800	80	16,0
	125	12	M14	11 800	80	16,0

Ochrana životního prostředí

Třiďte odpad. Výrobky označené tímto symbolem nesmí být vyhozeny do běžného domácího odpadu.

Výrobky obsahují materiály, které mohou být obnoveny nebo recyklovány, což snižuje poptávku po surovinách.

Provádějte prosím recyklaci elektrických výrobků podle místních předpisů. Další informace najdete na internetové adrese **www.2helpU.com**.

Další informace pro kryty a příslušenství	
Při použití segmentových diamantových kotoučů používejte pouze diamantové kotouče s obvodovou mezerou ne větší než 10 mm a záporným úhlem čela.	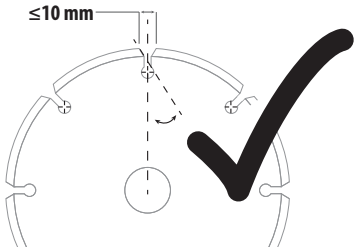
NEPOUŽÍVEJTE **segmentové diamantové kotouče s obvodovou mezerou větší než 10 mm nebo s kladným úhlem čela.**	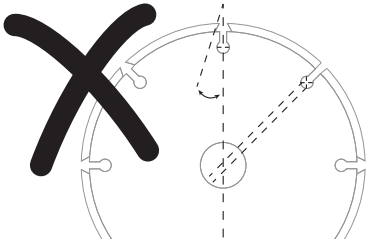
U všech typů příslušenství pro broušení, řezání a použití drátěných kotoučů musí být nejnižší část příslušenství umístěna uvnitř krytu s vůlí 2 mm nebo s větší vůlí od spodního okraje krytu.	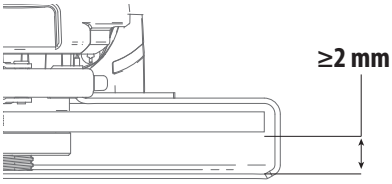

Tabulka příslušenství pro broušení a rozbrušování

Typ ochranného krytu	Příslušenství	Popis	Montáž na nářadí
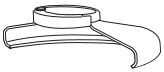 Ochranný kryt typ B		Brusný kotouč s prohloubeným středem	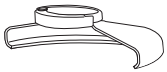 Ochranný kryt typ B Podpěrná příruba 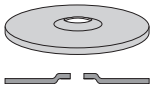 Kotouč s prohloubeným středem typ 27 Závitová upínací příruba
		Lamelový kotouč	
	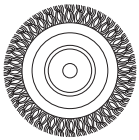	Drátěné kotouče	
	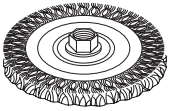	Drátěné kotouče se závitovou maticí	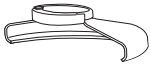 Ochranný kryt typ B Drátěný kotouč
	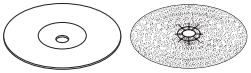	Podpěrná podložka / list brusného papíru	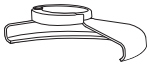 Ochranný kryt typ B 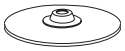 Pryžová podpěrná podložka Brusný kotouč Závitová upínací matice

Tabulka příslušenství pro broušení a rozbrušování

Typ ochranného krytu	Příslušenství	Popis	Montáž na nářadí
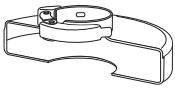 Ochranný kryt typ A	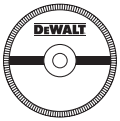	Kotouč pro rozbrušování zdiva, pojený	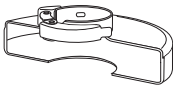 Ochranný kryt typ A
		Kotouč pro rozbrušování kovu, pojený	Podpěrná příruba
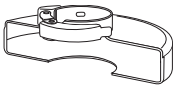 Ochranný kryt typ A	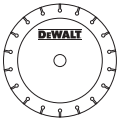	Diamantové rozbrušovací kotouče	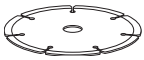 Rozbrušovací kotouč Závitová upínací příruba
Žádný kryt		Drátěný miskový kotouč se závitovou maticí	Drátěný kartáč

NEBEZPEČÍ: *Nepoužívejte k řezání dřeva nebo vyřezávání dřeva. Nepoužívejte ozubené kotouče žádného druhu. Může dojít k vážnému zranění.*

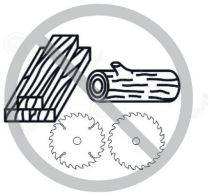

ZÁRUKA

EVROPSKÁ ZÁRUKA NA ELEKTRICKÁ NÁŘADÍ DEWALT V TRVÁNÍ 1 ROKU

Společnost DEWALT je přesvědčena o kvalitě svých výrobků a poskytuje 1letou záruku pro profesionální uživatele tohoto výrobku. Tato záruka žádným způsobem neovlivní vaše smluvní práva jako profesionálního uživatele nebo vaše zákonná práva jako soukromého neprofesionálního uživatele. Tato záruka je platná ve všech členských státech EU a evropské zóny volného obchodu EFTA.

V souladu s platnými smluvními podmínkami evropské záruky na elektrické nářadí DEWALT, které jsou k dispozici u místního zástupce společnosti DEWALT, u autorizovaných prodejců nebo na internetové adrese **www.2helpU.com**, platí následující, pokud do 12 měsíců od data zakoupení dojde u vašeho výrobku DEWALT k závadě v důsledku vady materiálu nebo špatného výrobního zpracování, společnost DEWALT může zdarma vyměnit všechny vadné části, nebo dle vlastního uvážení, může zdarma vyměnit celou reklamovanou jednotku.

Společnost DEWALT si vyhrazuje právo odmítnout jakoukoli reklamaci v rámci této záruky, která není podle názoru zástupce autorizovaného servisu v souladu s uvedenými smluvními podmínkami evropské záruky DEWALT.

Budete-li vyžadovat reklamaci, kontaktujte nejbližšího autorizovaného prodejce nebo vyhledejte nejbližší autorizovaný servis DEWALT na internetu, v katalogu DEWALT nebo kontaktujte prodejce DEWALT na adrese, která je uvedena v tomto návodu.

Seznam autorizovaných prodejců DEWALT a všechny podrobnosti o našem poprodejním servisu naleznete na internetové adrese: **www.2helpU.com**.

STANLEY BLACK & DECKER CZECH REPUBLIC S.R.O.
Türkova 5b
149 00 Praha 4
Česká Republika
Tel.: 261 009 772
Fax: 261 009 784
Servis: 244 403 247
www.dewalt.cz
obchod@sbdinc.com

BAND SERVIS
K Pasekám 4440
760 01 Zlín
Tel.: 577 008 550,1
Fax: 577 008 559
www.bandservis.cz
bandservis@bandservis.cz

K R E S SPOL. S.R.O.
Cvilínská 325 / 7, Pod Cvilínem
794 01 Krnov
Tel.: +420 603 891 357
www.kres.cz
zakazky@kres.cz

Právo na případné změny vyhrazeno.

12/2022

CZ **ZÁRUČNÍ LIST** SK **ZÁRUČNÝ LIST**

DEWALT®

TYP VÝROBKU:

CZ SK	Výrobní kód Výrobný kód	Datum prodeje Dátum predaja	Razítko prodejny Podpis Pečiatka predajne Podpis

CZ Dokumentace záruční opravy				SK Dokumentácia záručnej opravy		
CZ SK	Číslo Číslo dodávky	Datum příjmu Dátum príjmu	Datum zakázky Dátum opravy	Číslo zákazky Číslo objednávky	Závada Porucha	Razítko Podpis Pečiatka Podpis

CZ
Adresy servisu
Band servis
Klášterského 2
CZ-140 00 Praha 4
Tel.: 00420 244 403 247
Fax: 00420 241 770 167

CZ
Band servis
K Pasekám 4440
CZ-760 01 Zlín
Tel.: 00420 577 008 550,1
Fax: 00420 577 008 559
http://www.bandservis.cz

CZ
K R E S spol. s.r.o.
Cvilínská 325 / 7, Pod Cvilínem
CZ-794 01 Krnov
Tel.: +420 603 891 357
e-mail: zakazky@kres.cz
www.kres.cz

SK
Adresa servisu
Band servis
Paulínska ul. 22
SK-917 01 Trnava
Tel.: 00421 335 511 063
Fax: 00421 335 512 624

12/22