Arm Smart Fest Oben HD Chrom | 115.0391.460

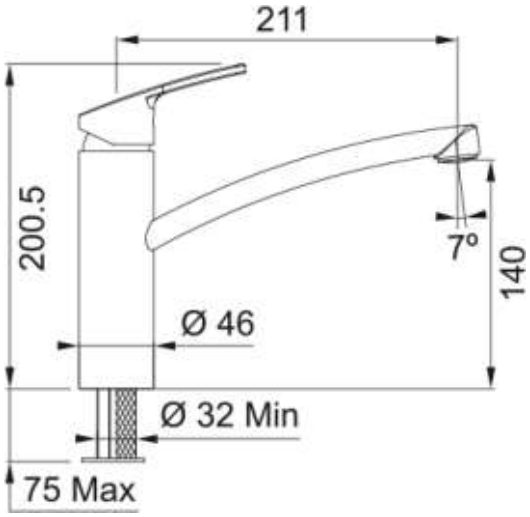

Technische Daten

Produktinformationen	
Auslauf	Niedrig
Farbe	Chrom
Material	Messing
Abmessungen	
Durchmesser Armaturenloch	35 mm
Kartuschengröße	35 mm
Installation	
Fixierungsart	1 Bolzen
Flexschlauchverbindung	3/8"
Länge des Wasserschlauchs	500 mm
Produktspezifikationen	
Druck	Hochdruck
Version	Festauslauf
Bedienung Armatur	Obenbedienung
Schwenkbereich	360°
Artikeldaten	
Marke	Franke
Produktfamilie	Smart
Model	Smart
Eigenschaften	
ECO Wasserpar System	Nein
Typ Strahlregler	Wabenstruktur