Arm Taros Neo Window Schwenk oben HDEdst | 115.0596.381

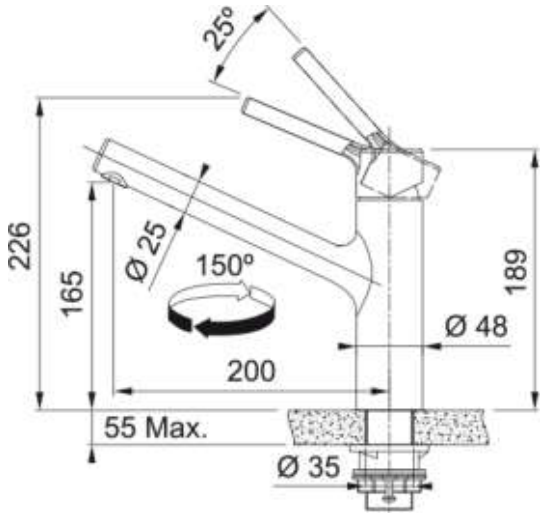

Technische Daten

Produktinformationen	
Auslauf	Hoch
Farbe	Edelstahl
Material	Edelstahl 304
Abmessungen	
Durchmesser Armaturenloch	35 mm
Kartuschengröße	35 mm
Installation	
Fixierungsart	Befestigungshülse
Flexschlauchverbindung	3/8"
Länge des Wasserschlauchs	800 mm
Produktspezifikationen	
Druck	Hochdruck
Version	Vorfenster Schwenkauslauf
Bedienung Armatur	Obenbedienung
Schwenkbereich	150°
Artikeldaten	
Marke	Franke
Produktfamilie	Maris
Model	Taros Neo
Eigenschaften	
ECO Wasserpar System	Ja
Typ Strahlregler	Laminar