# Arm Centro Schwenk Oben HD BM | 115.0621.613

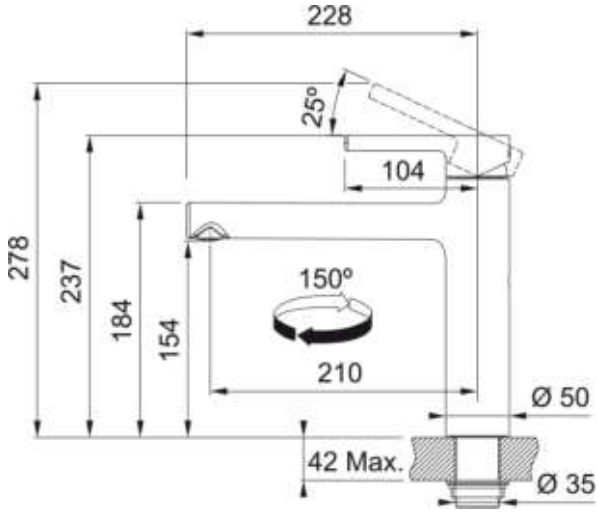


**Technische Daten**

| | |
|---|---|
| **Produktinformationen** | |
| Auslauf | Hoch |
| Farbe | Black matt |
| Material | Messing |
| Material Flexschlauch | Nylon schwarz |
| **Abmessungen** | |
| Durchmesser Armaturenloch | 35 mm |
| Kartuschengröße | 35 mm |
| **Installation** | |
| Fixierungsart | Befestigungshülse |
| Flexschlauchverbindung | 3/8" |
| Länge des Wasserschlauchs | 450 mm |
| **Produktspezifikationen** | |
| Druck | Hochdruck |
| Version | Festauslauf |
| Bedienung Armatur | Obenbedienung |
| Schwenkbereich | 150° |
| **Artikeldaten** | |
| Marke | Franke |
| Produktfamilie | Mythos |
| Model | Centro |
| **Eigenschaften** | |
| ECO Wasserpar System | Ja |
| Typ Strahlregler | Laminar |