KALDEWEI

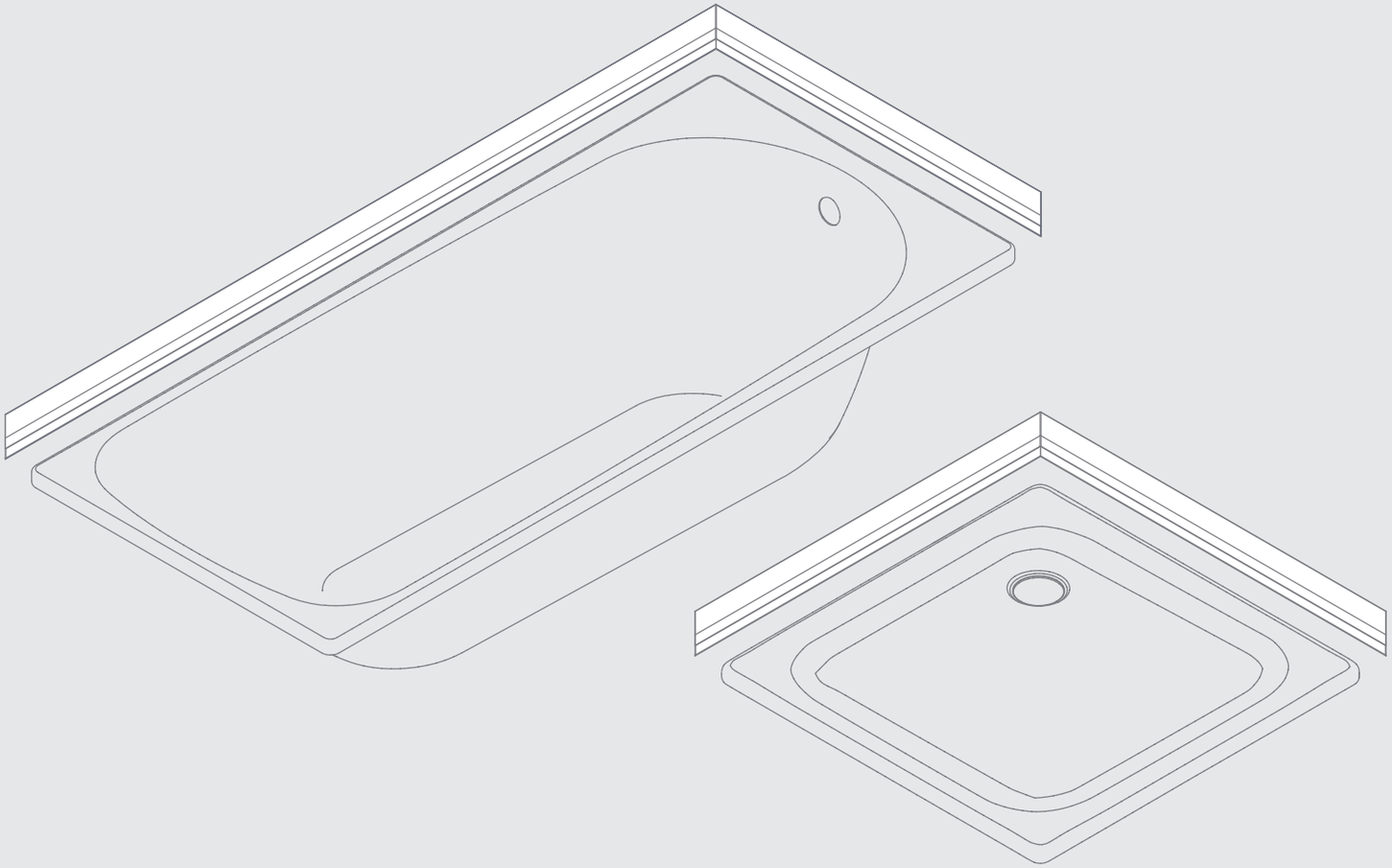

EINBAUANLEITUNG

Wannen-Dicht-Band WDB 95.

GB – Installation instructions
F – Instructions d‘installation
I – Instruzioni di montaggio
E – Instrucciones de montaje

(D) HINWEISE

- Alle Arbeiten sind mit fachüblichen Werkzeugen durchzuführen.
- Beim Einbau, speziell bei Arbeiten mit Werkzeugen ist entsprechende Schutzkleidung zu tragen.
- Für den Einbau von Einbauhilfen und weiterer Zubehörprodukte sind die entsprechenden Einbauanleitungen der Hersteller zu beachten.
- Wannenoberfläche, -verkleidung und Wand- bzw. Bodenfliesen sind beim Einbau vor Beschädigungen zu schützen.
- Verschmutzungen jeder Art und insbesondere Verschmutzungen, durch die Verstopfungen des Abflusses entstehen könnten, sind zu vermeiden.
- Der Untergrund, auf dem das Dichtband aufgeklebt wird, muss staubfrei, fettfrei und trocken sein.
- Das Dichtband und das Kapillarband müssen blasenfrei aufgeklebt werden. Gleichmäßig von der Ecke der Wanne mit einem Roller andrücken.
- Die Wanne und der Baukörper dürfen sich keinesfalls berühren. Scharfe Kanten und hervorstehende Partikel an Wänden können das Dichtband beschädigen und müssen entfernt werden.

Technische Änderungen und Toleranzen vorbehalten.

(GB) NOTES

- All work is to be performed using the proper tools.
- During installation, in particular when working with tools, suitable protective clothing should be worn.
- For installation of installation aids and other accessory products, the relevant instructions of the manufacturers shall be observed.
- The bathtub surface, lining and wall and floor tiles are to be protected from damage during installation.
- Impurities of any kind and in particular contaminants which may cause blocking of the drain pipe are to be avoided.
- The substrate to which the sealing strip is stuck should be free of dust, free of grease and dry.
- The sealing strip and capillary strip are to be stuck in position without air traps. Press the strips uniformly in place from the corner of the bathtub using a roller.
- The bathtub should in no case be in contact with the building structure. Sharp edges and projecting particles on the walls may damage the sealing strip and have to be removed.

Subject to technical changes and tolerances.

(F) CONSIGNES

- Tous les travaux sont à exécuter avec des outils usuels dans le métier.
- Lors de l'installation, en particulier en cas de travaux effectués au moyen d'outils, il faut porter des vêtements de protection correspondants.
- Pour l'utilisation de moyens auxiliaires de montage et d'autres produits accessoires, il faut respecter les instructions correspondantes du fabricant.
- Lors du montage, la surface de la baignoire, le revêtement de la baignoire ainsi que les carreaux de mur et de sol sont à protéger contre des endommagements.
- Eviter des encrassements de toute nature et en particulier ceux susceptibles de causer des engorgements de la conduite d'évacuation.

La surface sur laquelle la bande isolante est collée doit être sèche et exempte de poussière et de graisse.

La bande isolante et la bande capillaire doivent être collées sans cloques. Appliquer une pression régulière au moyen d'un rouleau en partant de l'angle de la baignoire.

En aucun cas, la baignoire et le corps de construction ne doivent être en contact. Les arêtes vives et les particules proéminentes sur les murs peuvent endommager la bande isolante et doivent être enlevées.

Sous réserve de modifications techniques et de tolérances.

(I) AVVERTENZE

Tutti i lavori vanno eseguiti con attrezzi consueti.

All'installazione, particolarmente in caso di lavori eseguiti con utensili, si deve vestire indumenti protettivi appropriati.

In caso dell'utilizzazione di aiuti di montaggio o d'altri prodotti accessori si deve rispettare le istruzioni del fabbricante.

Durante il montaggio si deve proteggere da danneggiamenti la superficie della vasca da bagno, il rivestimento della vasca e le piastrelle della parete e del pavimento.

Evitare lo sporco di qualsiasi tipo e particolarmente lo sporco che può causare intasamenti della condotta di scarico.

La superficie su cui è incollata il nastro di guarnizione deve essere secca e priva di polvere e di grasso.

Il nastro di guarnizione e il nastro capillare devono essere incollate senza bolle. Premere regolarmente con un rullo partendo dall'angolo della vasca.

In nessun caso la vasca ed il corpo della costruzione devono essere in contatto. Spigoli vivi e particelle sporgenti sulla parete possono danneggiare il nastro di guarnizione e devono essere eliminati.

Con riserva di modifiche tecniche e di tolleranze.

(E) CONSEJOS

Todos los trabajos deben realizarse con las herramientas adecuadas.

Durante el montaje en particular al trabajar con herramientas debe llevarse ropa de protección.

Para la instalación de ayudas de montaje y otros productos accesorios las instrucciones correspondientes de los fabricantes deben observarse.

La superficie de la bañera, del revestimiento y los azulejos y las baldosas deben protegerse contra daños durante la instalación.

Suciedades de toda clase y en particular suciedades que pueden causar obstrucciones del desagüe deben evitarse.

El sustrato sobre que se pega la cinta de sellado debe ser sin polvo, sin grasa y seco.

La cinta de sellado y cinta capilar deben pegarse sin burbujas. Apretarlas uniformemente desde la esquina de la bañera con un rodillo.

La bañera y la estructura del edificio no deben tocarse de ningún modo. Aristas vivas y partículas sobresalientes en las paredes pueden dañar la cinta de sellado y deben quitarse.

Cambios técnicos y tolerancias reservados.

LIEFERUMFANG

1

SCOPE OF SUPPLY

VOLUME DE FOURNITURE

VOLUME DI FORNITURA

ALCANCE DE SUMINSTRO

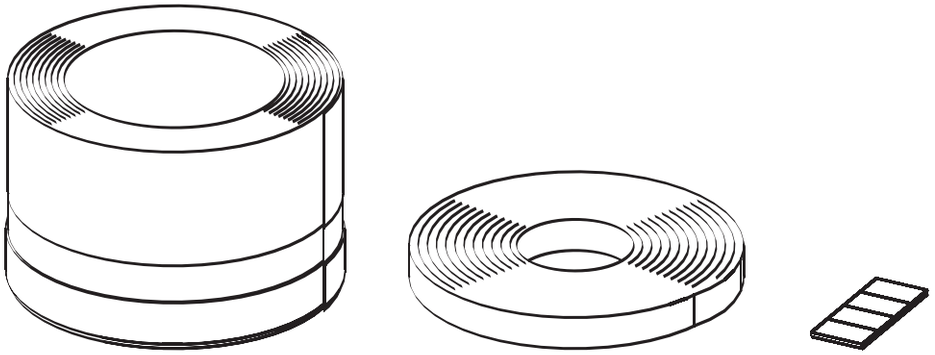

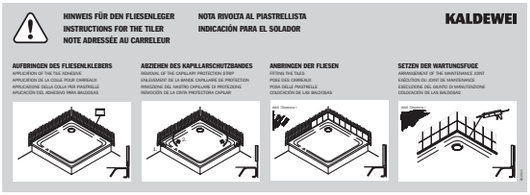

BENÖTIGTES WERKZEUG

2

REQUIRED TOOLS

OUTILS NECESSAIRES

UTENSILI NECESSARI

HERRAMIENTAS NECESARIAS

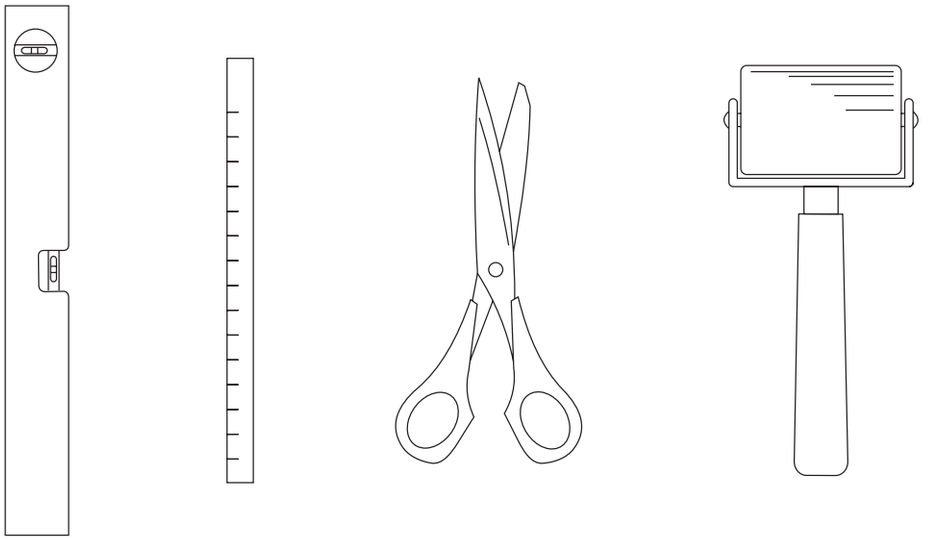

ZUSCHNEIDEN DES DICHTBANDES

3

CUTTING THE SEALING STRIP TO SIZE

COUPE SUR MESURE DE LA BANDE ISOLANTE

TAGLIO SU MISURA DEL NASTRO DI GUARNIZIONE

CORTE DE LA CINTA DE SELLADO A MEDIDA

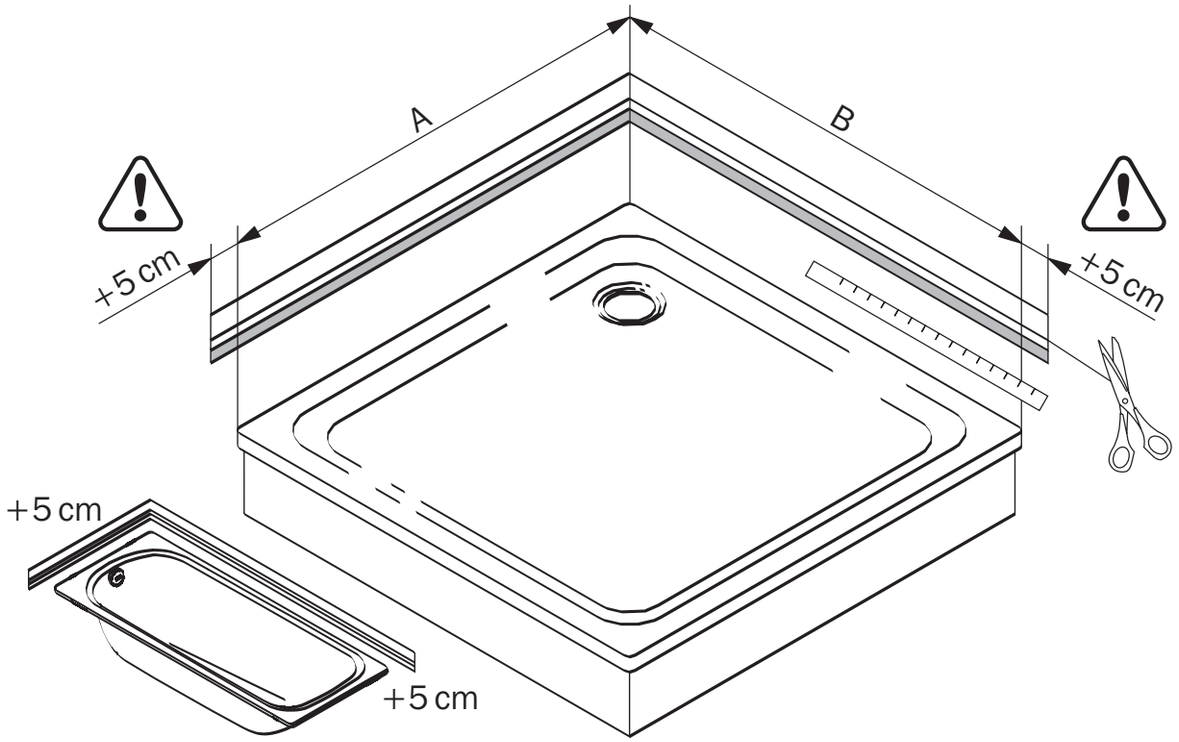

EINSCHNEIDEN DER SCHUTZFOLIE (WANDSEITE)

4

CUTTING THE PROTECTIVE SHEET (WALL SIDE)

INCISION DE LA FEUILLE DE PROTECTION (COTE MUR)

INTAGLIO DEL FOGLIO DI PROTEZIONE (LATO PARETE)

CORTE DE LA LÁMINA PROTECTORA (LADO DE PARED)

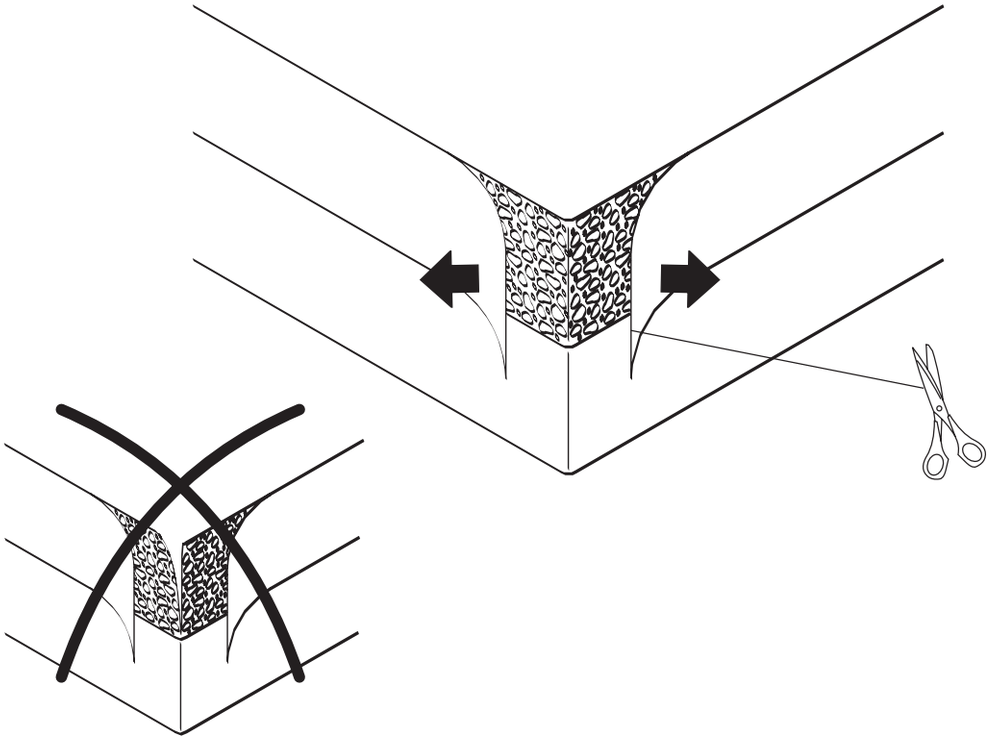

EINSCHNEIDEN DER SCHUTZFOLIE (WANNENSEITE)

5

CUTTING OF THE PROTECTIVE SHEET (BATHTUB SIDE)

INCISION DE LA FEUILLE DE PROTECTION (COTE BAIGNOIRE)

INTAGLIO DEL FOGLIO DI PROTEZIONE (LATO VASCA)

CORTE DE LA LÁMINA PROTECTORA (LADO DE BAÑERA)

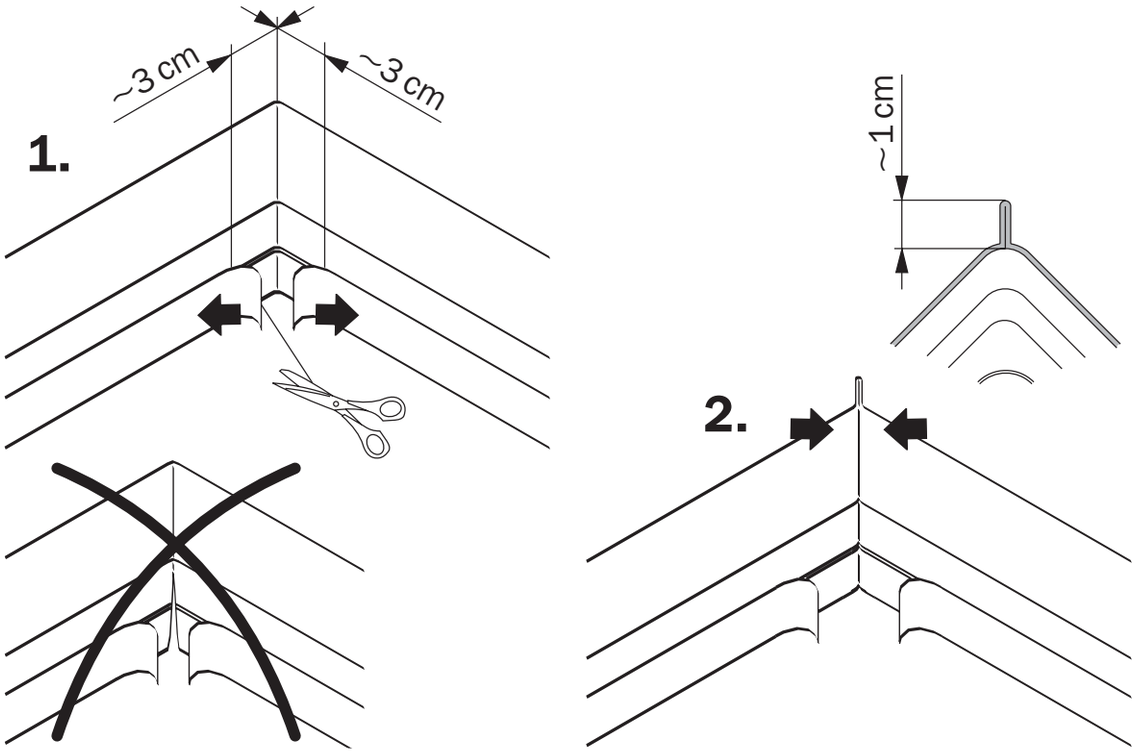

ANBRINGEN DES DICHTBANDES

6

APPLYING THE SEALING STRIP

POSE DE LA BANDE ISOLANTE

POSA DEI NASTRO DI GUARNIZIONE

COLOCACIÓN DE LA CINTA DE SELLADO

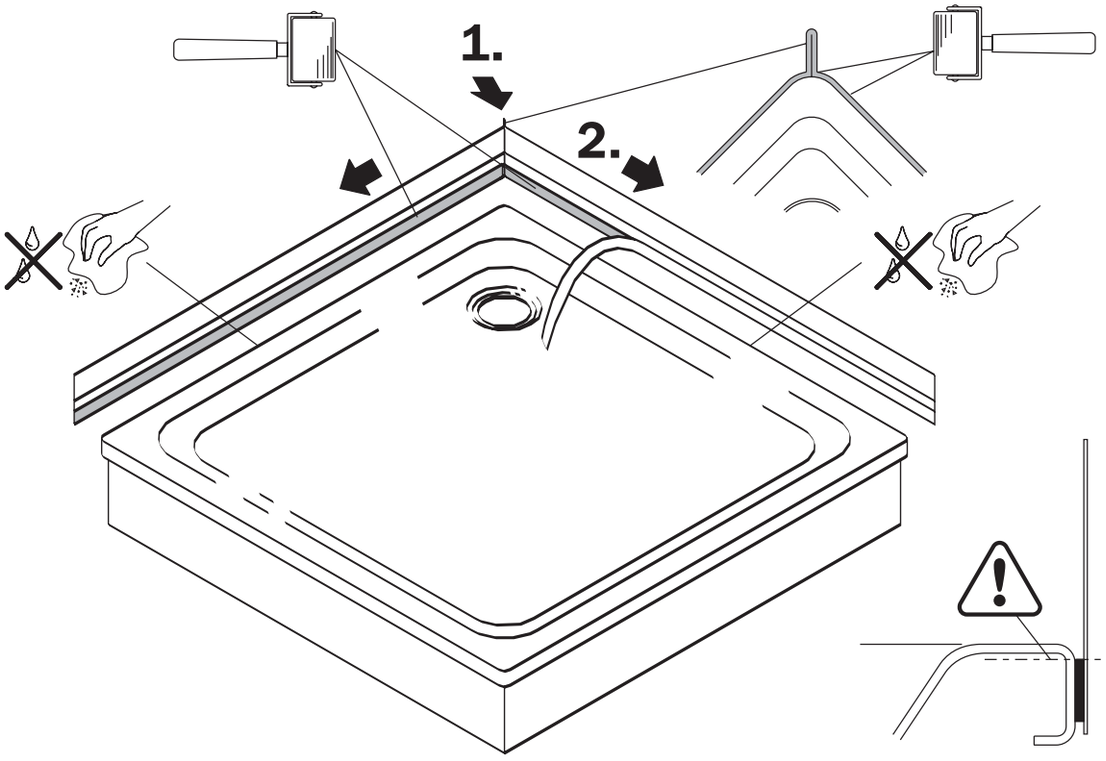

ANBRINGEN DES WAS 70 (OPTIONAL)

PLACING THE WAS 70 (OPTIONAL) IN POSITION

APPLICATION DU WAS 70 (EN OPTION)

APPLICAZIONE DEL WAS 70 (OPZIONALE)

COLOCACIÓN DE LA WAS 70 (OPCIONAL)

WAS 70 nicht im Lieferumfang / not included in the scope of supply / non compris dans la fourniture / non compreso nella fornitura / no incluida en el alcance de suministro

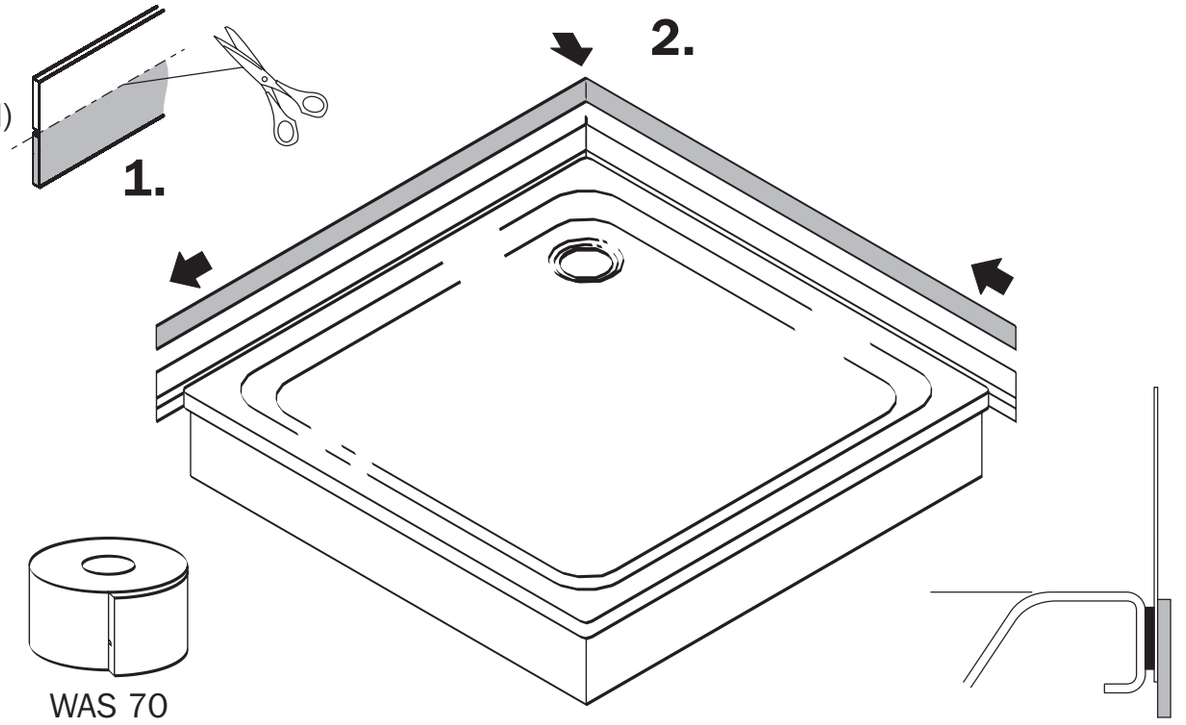

ANSETZEN DER DUSCH-/BADEWANNE

PLACING THE SHOWER TRAY/BATHTUB IN POSITION

MISE EN PLACE DE LA CUVE A DOUCHE/BAIGNOIRE

POSA DELLA VASCA DA DOCCIA/ VASCA DA BAGNO

COLOCAR EL PLATO DE DUCHA / LA BAÑERA

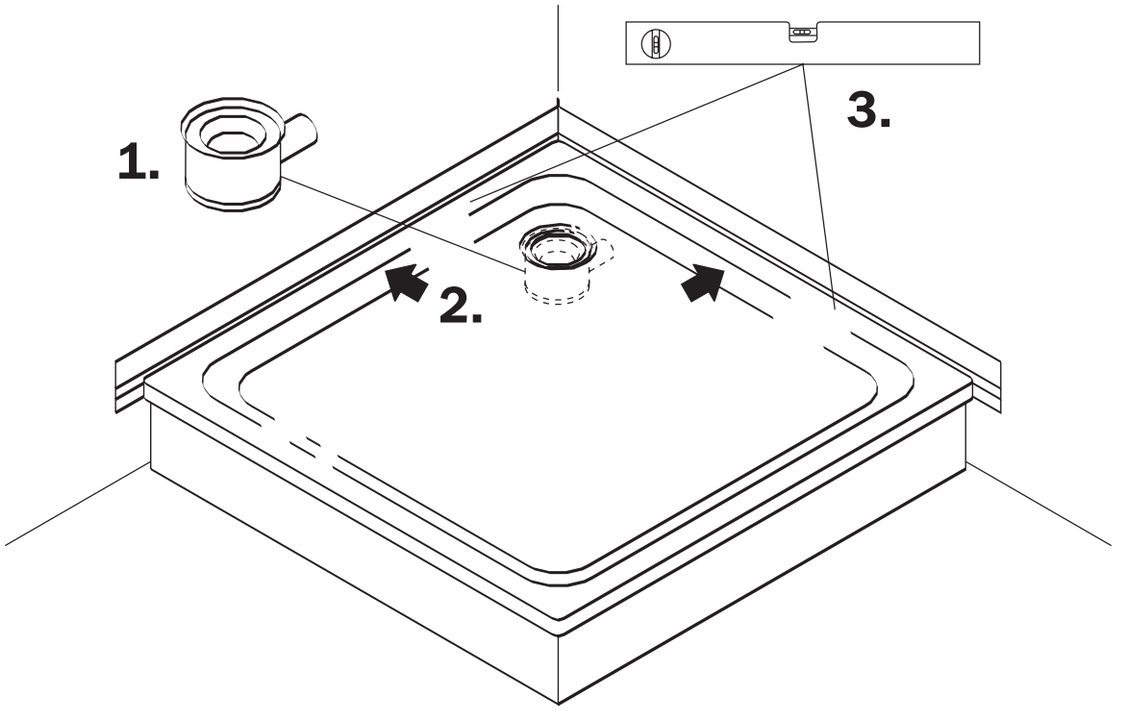

ANDRÜCKEN DES DICHTBANDES

PRESSING THE SEALING STRIP INTO PLACE

APPLICATION PAR PRESSION DE LA BANDE ISOLANTE

APPLICAZIONE CON PRESSIONE DEL NASTRO DI GUARNIZIONE

APRETAR LA CINTA DE SELLADO

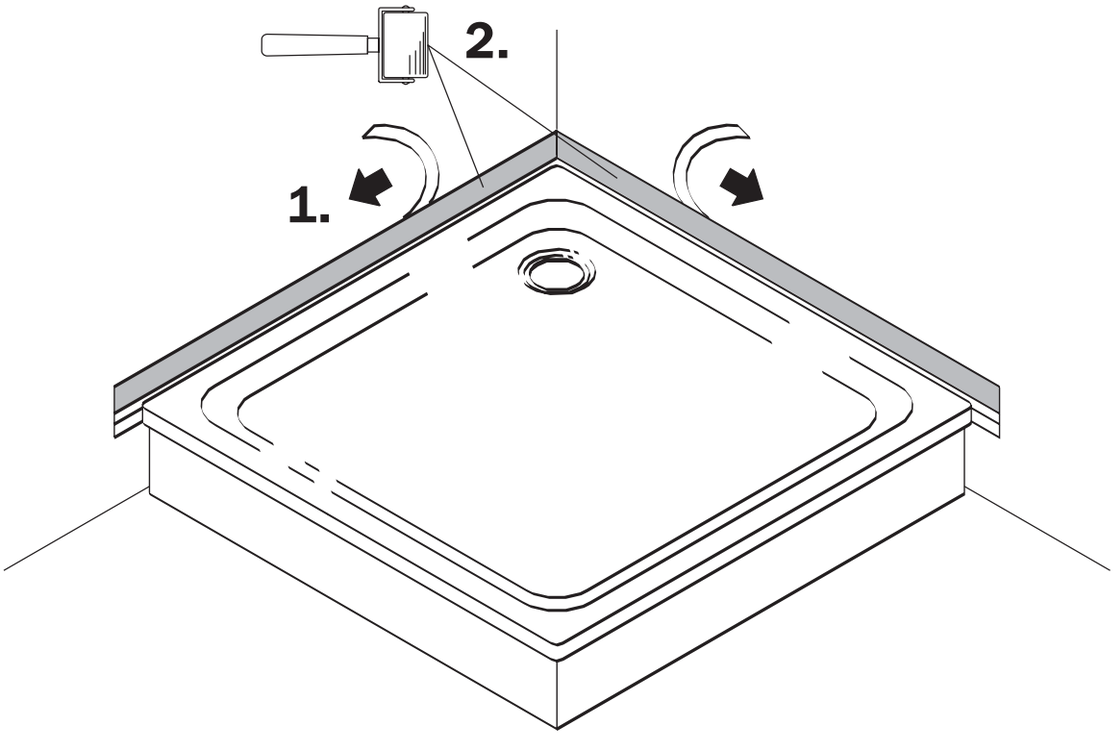

AUFKLEBEN DER KAPILLARSCHUTZECKEN

STICKING ON THE CAPILLARY PROTECTION CORNERS

COLLAGE DES ELEMENTS ANGULAIRES CAPILLAIRES DE PROTECTION

INCOLLAMENTO DEGLI ELEMENTI ANGOLARI CAPILLARI DI PROTEZIONE

PEGADURA DE LAS ESQUINAS PROTECTORAS CAPILARES

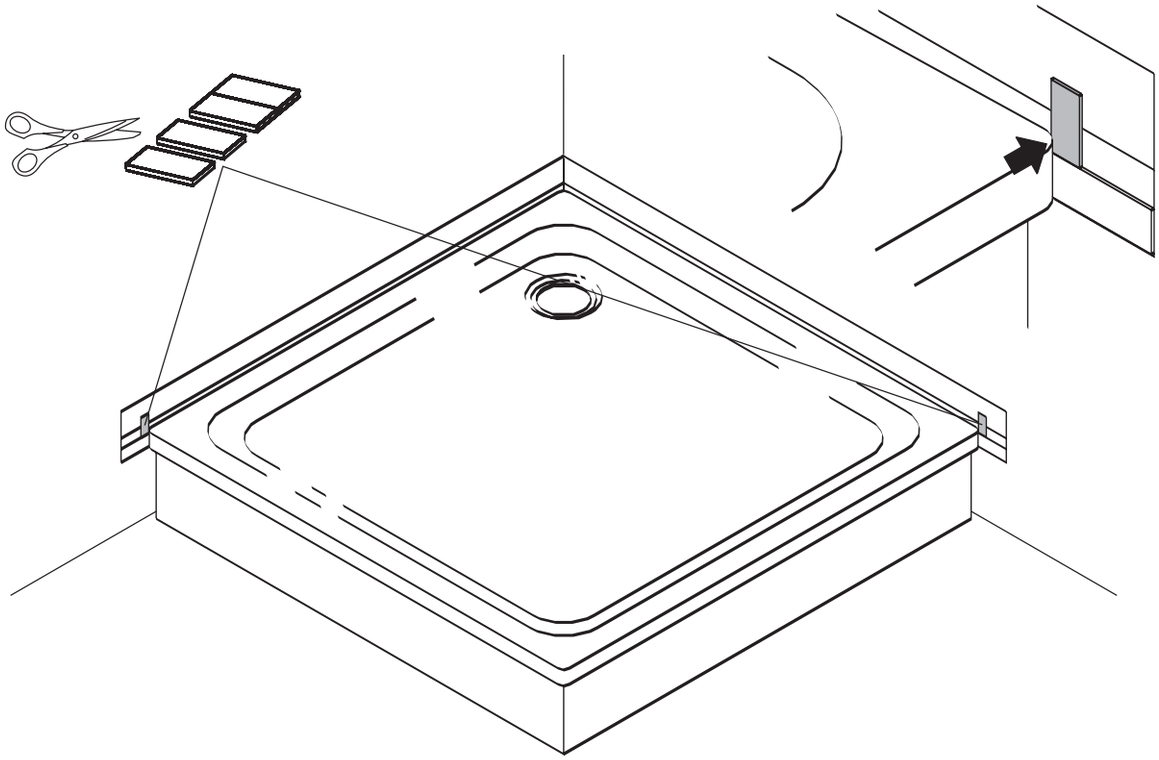

AUFKLEBEN DES KAPILLARSCHUTZBANDES

11

STICKING ON THE CAPILLARY PROTECTION STRIP

COLLAGE DE LA BANDE CAPILLAIRE DE PROTECTION

INCOLLAMENTO DEL NASTRO CAPILLARE DI PROTEZIONE

PEGADURA DE LA CINTA PROTECTORA CAPILAR

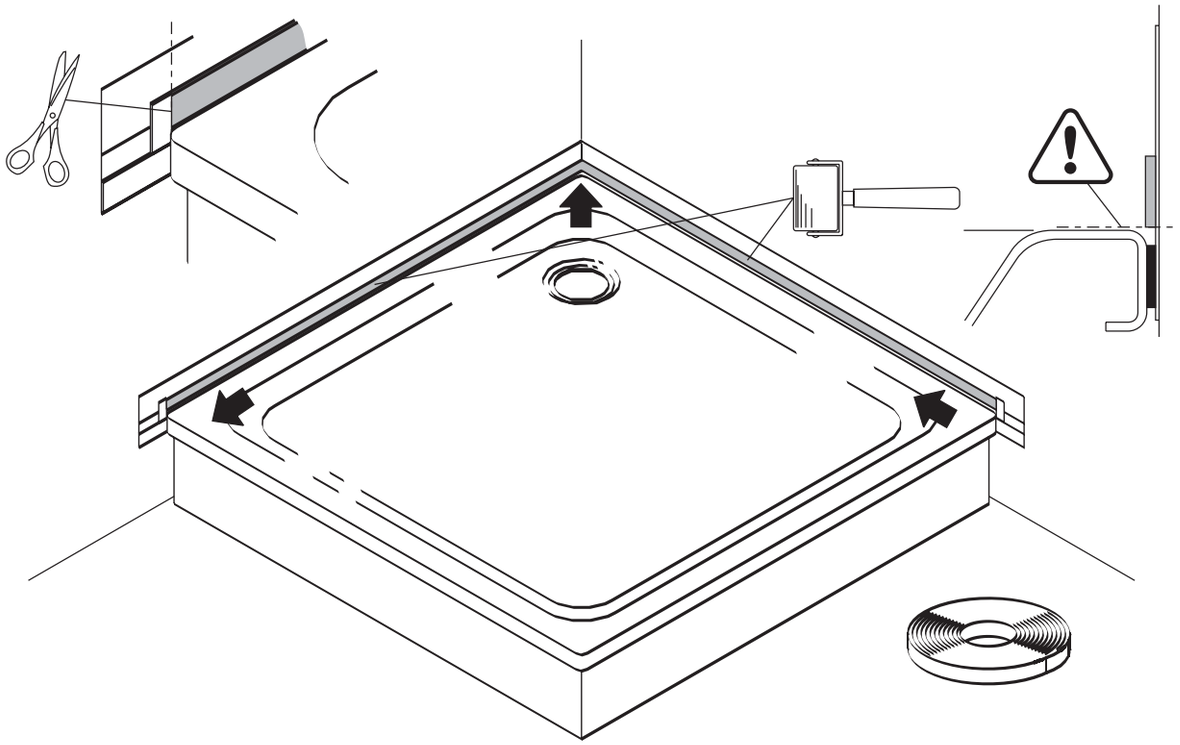

AUFKLEBEN DES HINWEISES FÜR DEN FLIESENLEGER

12

STICKING ON THE INFORMATION FOR THE TILER

COLLAGE DE L'AVERTISSEMENT DESTINE AU CARRELEUR

INCOLLAMENTO DELLE AVVERTENZE PER IL PIASTRELLISTA

PEGAR LA INDICACIÓN PARA EL SOLADOR

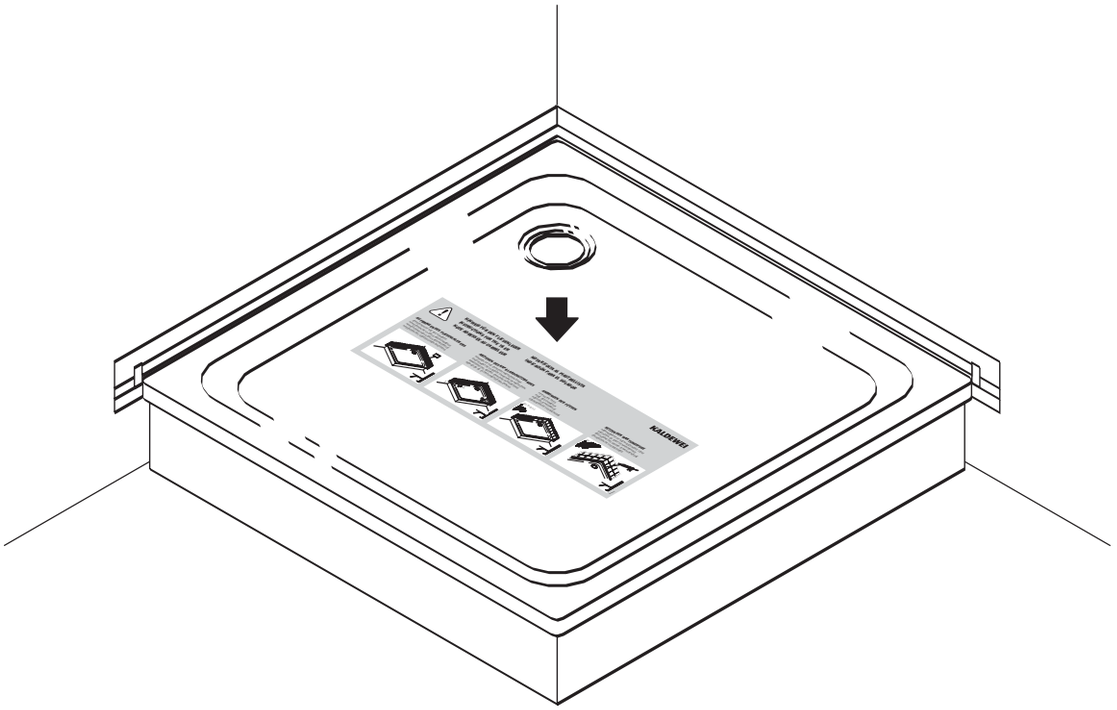

AUFBRINGEN DES FLIESENLKLEBERS

13

APPLICATION OF THE TILE ADHESIVE

APPLICATION DE LA COLLE POUR CARREAUX

APPLICAZIONE DELLA COLLA PER PIASTRELLE

APPLICACIÓN DEL ADHESIVO PARA BALDOSAS

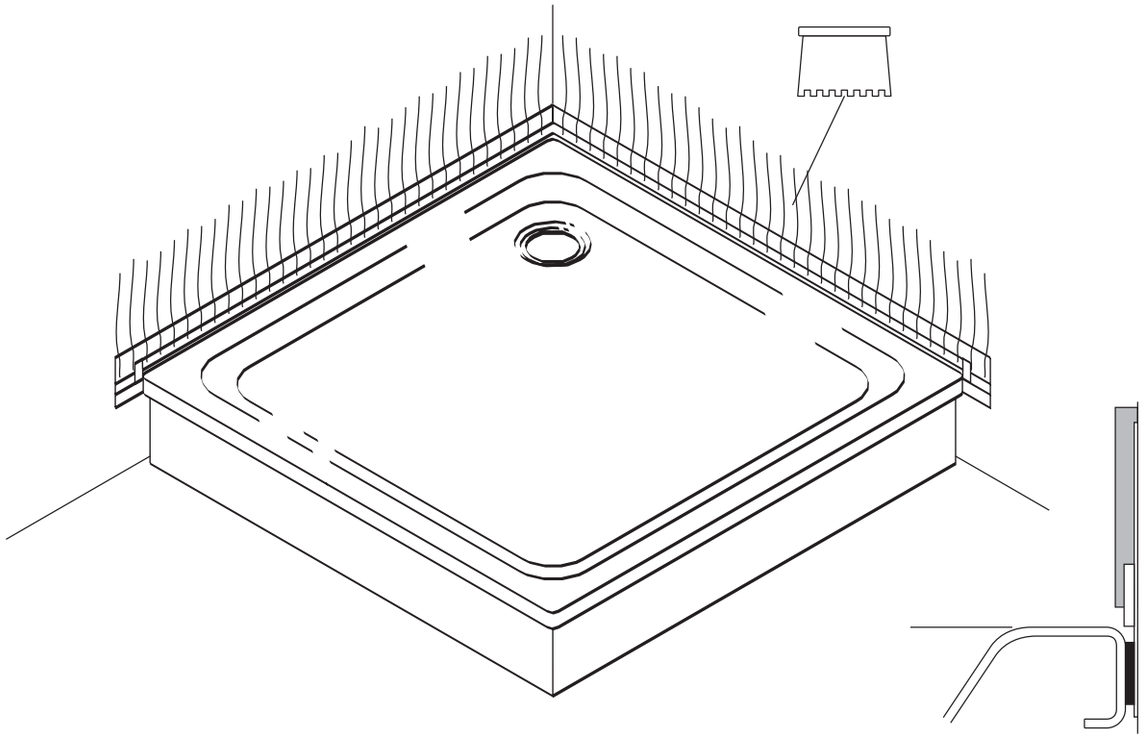

ABZIEHEN DES KAPILLARSCHUTZBANDES

14

REMOVAL OF THE CAPILLARY PROTECTION STRIP

ENLEVEMENT DE LA BANDE CAPILLAIRE DE PROTECTION

RIMOZIONE DEL NASTRO CAPILLARE DI PROTEZIONE

REMOCIÓN DE LA CINTA PROTECTORA CAPILAR

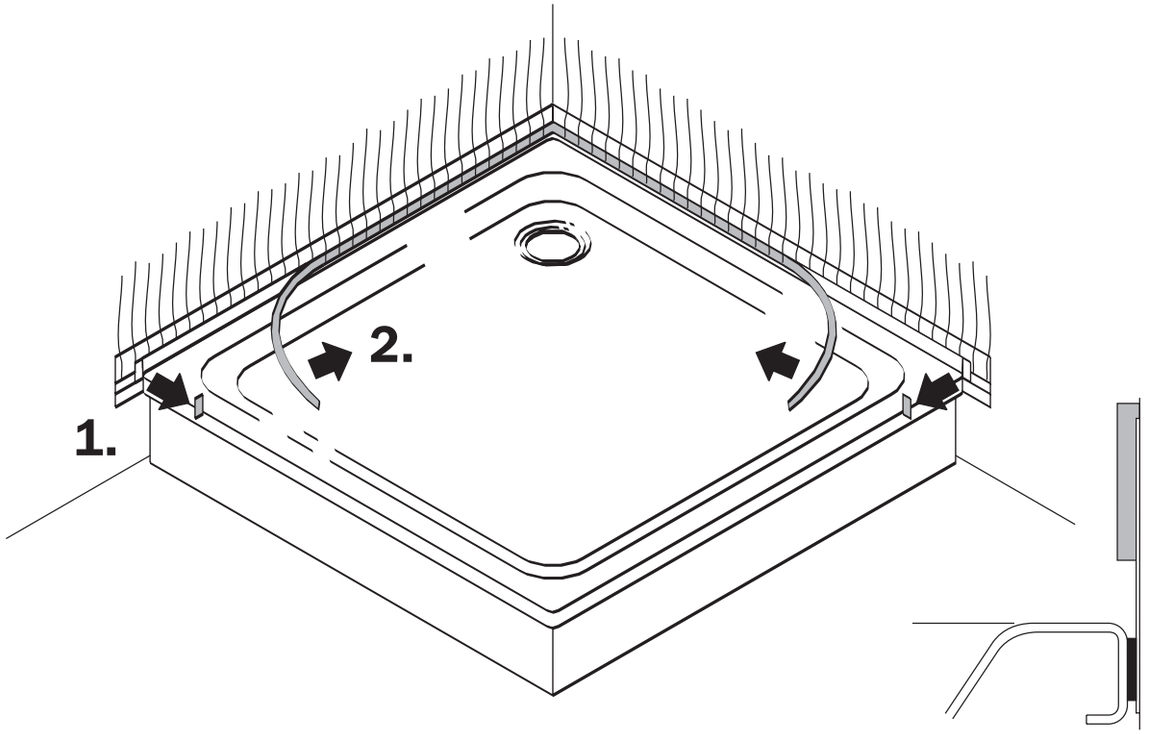

ANBRINGEN DER FLIESEN

FITTING OF THE TILES

POSE DES CARREAUX

POSA DELLE PIASTRELLE

COLOCACIÓN DE LAS BALDOSAS

WAS 70 optional / optional / en option / opzionale / opcional

WAS 70 optional

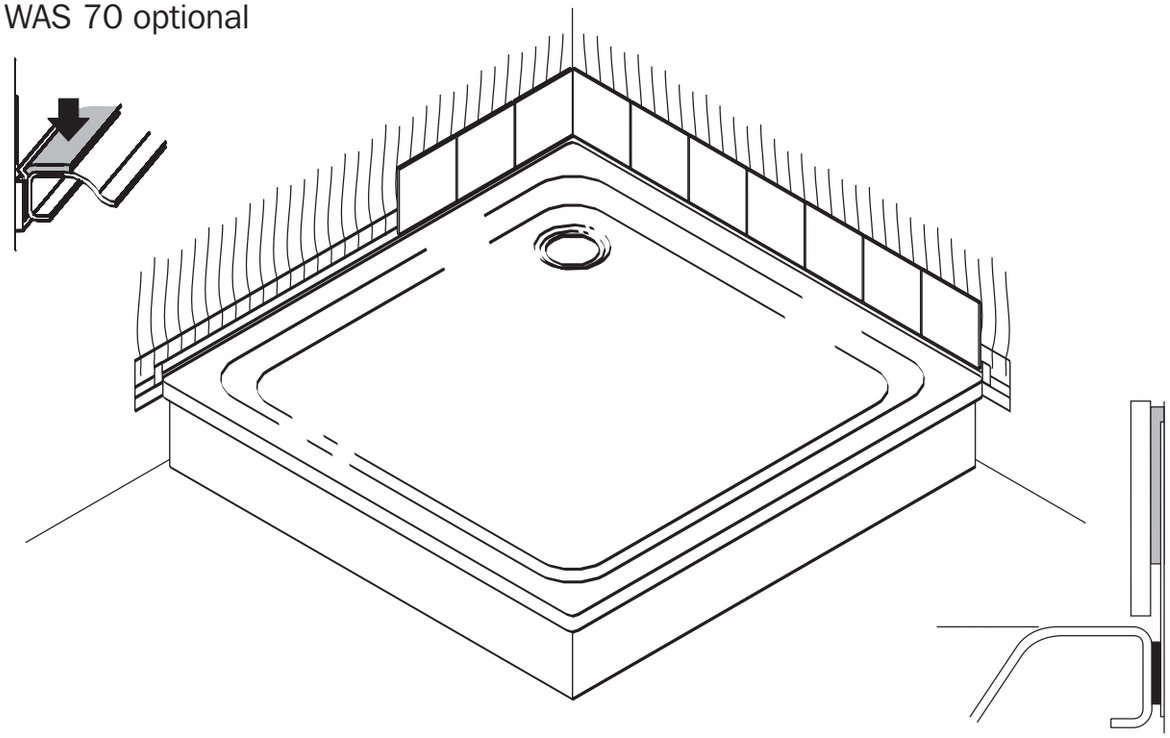

SETZEN DER WARTUNGSFUGE

ARRANGEMENT OF THE MAINTENANCE JOINT

EXECUTION DU JOINT DE MAINTENANCE

ESECUZIONE DEL GIUNTO DI MANUTENZIONE

DISPOSICIÓN DE LA JUNTA DE MANTENIMIENTO

WAS 70 optional / optional / en option / opzionale / opcional

WAS 70 optional

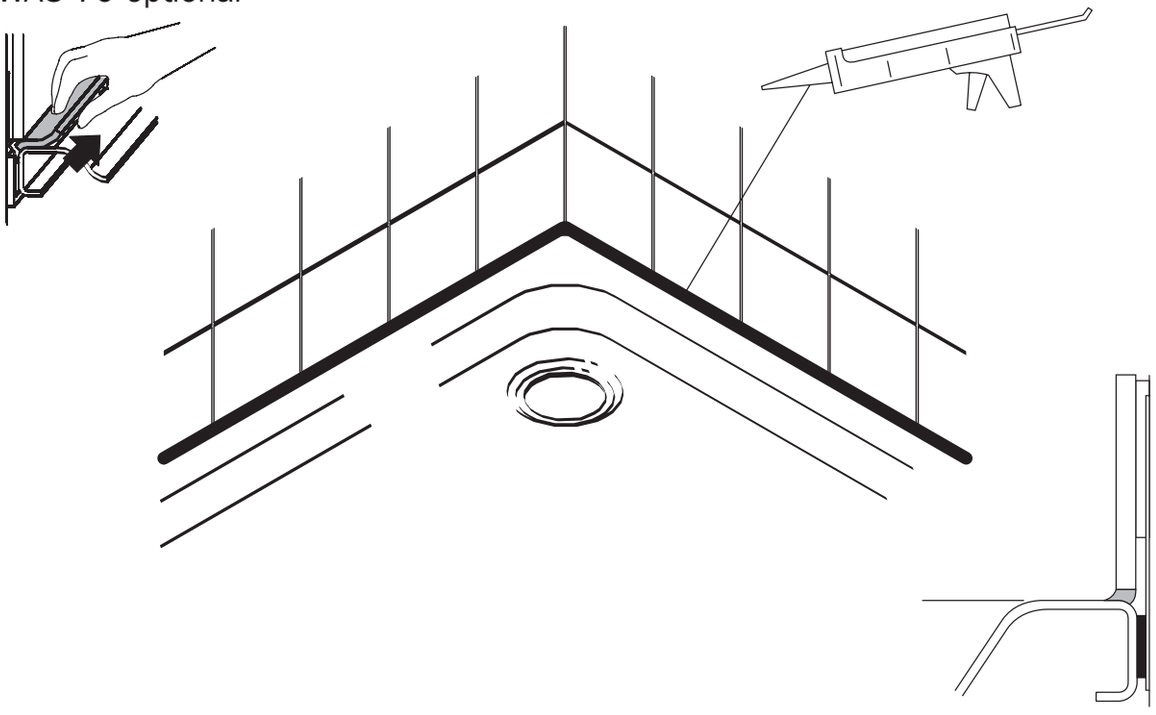

KALDEWEI

244.096 03/2011