Assembly Instructions • Instructions de montage • Montageanleitung
Instrucciones de Armado • Montage-instructies • Istruzioni per il montaggio

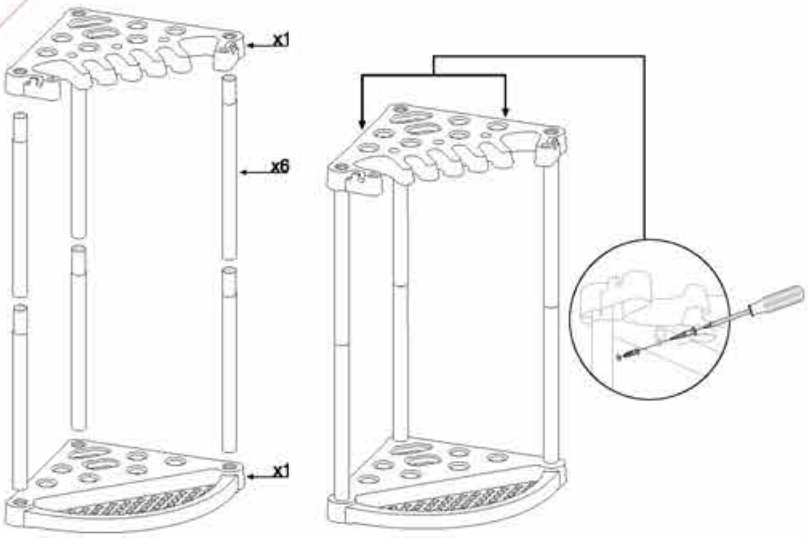

CORNER TOOL RACK

INNOVATIVE DESIGN IDEAL FOR STORING GARDEN TOOLS, HAND TOOLS AND MORE!

PORTE-OUTILS D'ANGLE

CONCEPTION INNOVATRICE ET IDÉALE POUR ENTREPOSER TOUS VOS OUTILS DE JARDINAGE, VOS OUTILS À MAIN ET BIEN PLUS !

ECKREGAL FÜR HAND - U. GARTENWERKZEUG

INNOVATIVES DESIGN UND IDEAL FÜR DIE AUFBEWAHRUNG VON HAND- UND GARTENWERKZEUGEN UND VIELEM MEHR!

ESQUINERO PARA HERRAMIENTAS

INNOVADOR DISEÑO. ¡ IDEAL PARA GUARDAR HERRAMIENTAS DE JARDÍN, HERRAMIENTAS DE MANO Y MUCHO MÁS!

SCAFFALE AD ANGOLO

UN DESIGN INNOVATIVO PERFETTO PER CONSERVARE ATTREZZATURE DA GIARDINO, UTENSILI ED ALTRO!

HOEKSTELLING VOOR GEREEDSCHAP

VERNIEUWD ONTWERP, IDEAAL VOOR HET OPBERGEN VAN TUIN- EN HANDGEREEDSCHAPPEN EN NOG VEEL MEER!

DIM. (APPROX.):
56.5L x 56.5W x 88.5H CM.
22.2"L x 22.2" W x 34.8"H

GARDENVIEWS®
A Member of the KETER® GROUP

7290006451646

ITEM: 17196001 REG. DES.
MADE IN ISRAEL RT / FABRIQUÉ EN ISRAËL PAR KETER PLASTIC LTD
2 SAPIR ST. INDUSTRIAL AREA, HERZELIA 46851

TOOLS & ACCESSORIES NOT INCLUDED - OUTILS & ACCESSOIRES NON INCLUS - WERKZEUG & ZUBEHÖR NICHT INBEGRIFFEN - NO SE INCLUYEN LAS HERRAMIENTAS Y ACCESORIOS - ATTREZZI & ACCESSORI NON INCLUSI - GEREEDSCHAP & HULPMIDDELEN NIET INBEGREPEN

CORNER TOOL RACK

INNOVATIVE DESIGN IDEAL FOR STORING GARDEN TOOLS, HAND TOOLS AND MORE!

PORTE-OUTILS D'ANGLE

CONCEPTION INNOVATRICE ET IDÉALE POUR ENTREPOSER TOUS VOS OUTILS DE JARDINAGE, VOS OUTILS À MAIN ET BIEN PLUS !

ECKREGAL FÜR HAND - U. GARTENWERKZEUG

INNOVATIVES DESIGN UND IDEAL FÜR DIE AUFBEWAHRUNG VON HAND- UND GARTENWERKZEUGEN UND VIELEM MEHR!

ESQUINERO PARA HERRAMIENTAS

INNOVADOR DISEÑO. ¡ IDEAL PARA GUARDAR HERRAMIENTAS DE JARDÍN, HERRAMIENTAS DE MANO Y MUCHO MÁS!

SCAFFALE AD ANGOLO

UN DESIGN INNOVATIVO PERFETTO PER CONSERVARE ATTREZZATURE DA GIARDINO, UTENSILI ED ALTRO!

HOEKSTELLING VOOR GEREEDSCHAP

VERNIEUWD ONTWERP, IDEAAL VOOR HET OPBERGEN VAN TUIN- EN HANDGEREEDSCHAPPEN EN NOG VEEL MEER!

EN
- SPACE SAVER, EASILY FITS INTO CORNERS
- HOLDS UP TO 24 HAND AND GARDEN TOOLS
- TWO HOOKS INCLUDED
- ASSEMBLE IN MINUTES, NO TOOLS NECESSARY
- LONG LASTING, HEAVY-DUTY CONSTRUCTION
- FRONT LOADING TOOL SLOTS FOR EASY STORAGE OF LARGE TOOLS

FR
- PERMET UN GAIN DE PLACE EN S'ADAPTANT FACILEMENT AUX ANGLES
- PEUT CONTENIR JUSQU'À 24 OUTILS DE JARDINAGE ET OUTILS À MAIN
- COMPRENDS DEUX CROCHETS
- SE MONTE EN QUELQUES MINUTES SANS AUCUN OUTIL
- STRUCTURE SOLIDE ET DURABLE
- FENTES FRONTALES POUR FACILITER LE RANGEMENT DES GROS OUTILS

D
- PLATZSPAREND, PASST EINFACH IN JEDE ECKE
- HAELT BIS ZU 24 HAND- UND GARTENWERKZEUGE
- MIT 2 INTEGRIERTEN HAKEN
- KANN IN WENIGEN MINUTEN OHNE WERKZEUG AUFGESTELLT WERDEN
- HALTBARE UND ROBUSTE KONSTRUKTION
- WERKZEUGHALTERUNG MIT FRONTZUGANG ZUR EINFACHEN AUFBEWAHRUNG VON GROSSEN WERKZEUGEN

SP
- AHORRA ESPACIO, SE ADAPTA FÁCILMENTE A LOS RINCONES
- CON UNA CAPACIDAD DE HASTA 24 HERRAMIENTAS MANUALES Y DE JARDÍN
- DOS GANCHOS INCLUIDOS.
- SE ARMA EN CUESTIÓN DE MINUTOS Y NO SE NECESITAN HERRAMIENTAS
- CONSTRUCCIÓN MUY RESISTENTE Y DURADERA
- RANURAS FRONTALES PARA LA CARGA DE HERRAMIENTAS, QUE FACILITA EL ALMACENAJE DE LAS HERRAMIENTAS GRANDES

IT
- RECUPERA GLI SPAZI, È SI ADATTA BENE NEGLI ANGOLI
- RIESCE A CONTENERE FINO A 24 UTENSILI ED ATTREZZATURE DA GIARDINO
- DUE GANCI INCLUSI
- SI MONTA IN POCHI MINUTI E NON È NECESSARIO ALCUNO STRUMENTO
- STRUTTURA DUREVOLE E RESISTENTE
- SPAZIO ANTERIORE PER CONSERVARE FACILMENTE ATTREZZATURE DI GROSSE DIMENSIONI

NL
- RUIMTESPAREND DOOR DEZE EENVOUDIG IN DE HOEK TE PLAATSEN VAN GARAGE OF BUREUKEN
- BIEDT PLAATS VOOR ONGEVEER 24 HAND- EN TUINGEREEDSCHAPPEN
- INCLUSIEF TWEE HAKEN.
- BINNEN EEN PAAR MINUTEN IN ELKAAR TE ZETTEN ZONDER GEREEDSCHAP.
- RODEMAAK VOOR HET GEMAKKELIJK OPBERGEN VAN GROTE GEREEDSCHAPPEN.
- DUURZAME, ROBUUSTE CONSTRUCTIE.

GARDENVIEWS®
A Member of the KETER® GROUP