makita

EN	Cordless Recipro Saw	INSTRUCTION MANUAL	4
PL	Akumulatorowa pilarka brzeszczotowa	INSTRUKCJA OBSŁUGI	9
HU	Akkumulátoros orrfűrész	HASZNÁLATI KÉZIKÖNYV	15
SK	Akumulátorová vratná píla	NÁVOD NA OBSLUHU	20
CS	Akumulátorová pila ocaska	NÁVOD K OBSLUZE	25
UK	Бездротова ножівка	ІНСТРУКЦІЯ З ЕКСПЛУАТАЦІЇ	30
RO	Ferăstrău alternativ cu acumulator	MANUAL DE INSTRUCŢIUNI	36
DE	Akku Reciprosäge	BETRIEBSANLEITUNG	41

DJR187

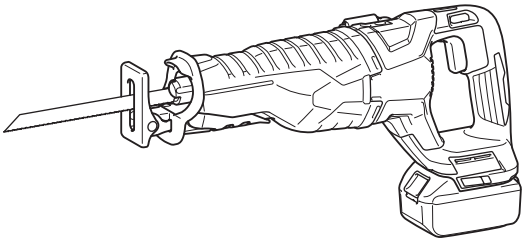

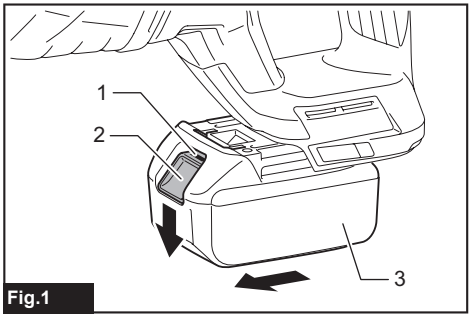

Fig.1

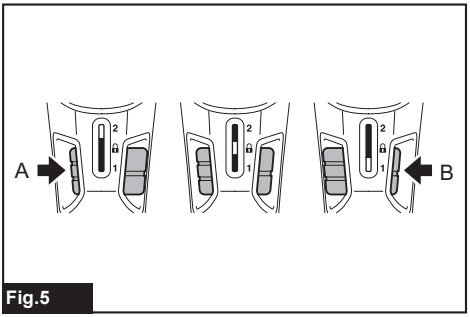

Fig.5

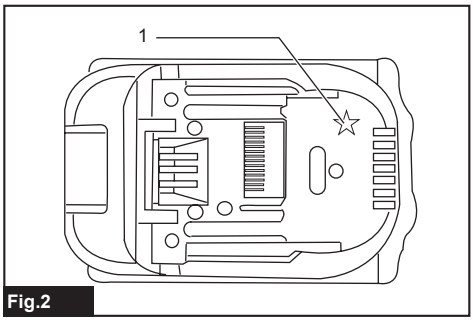

Fig.2

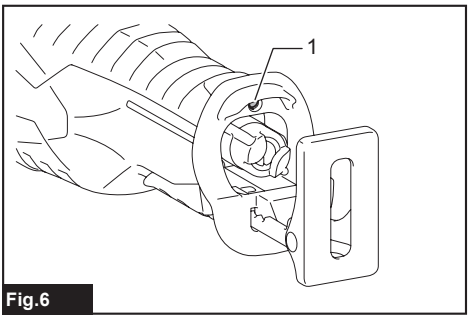

Fig.6

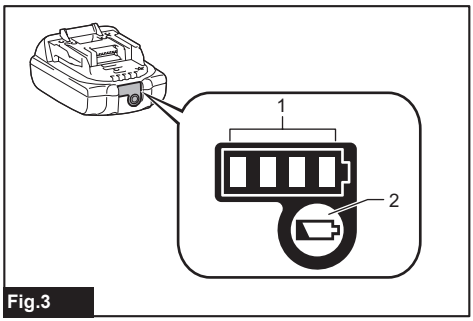

Fig.3

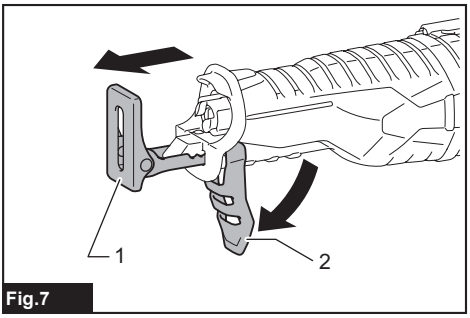

Fig.7

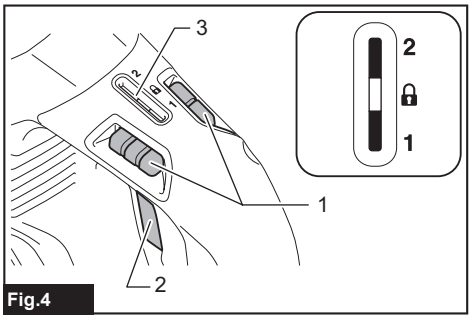

Fig.4

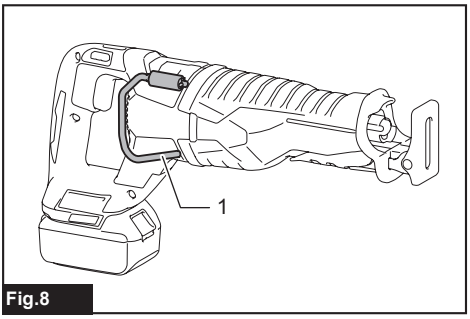

Fig.8

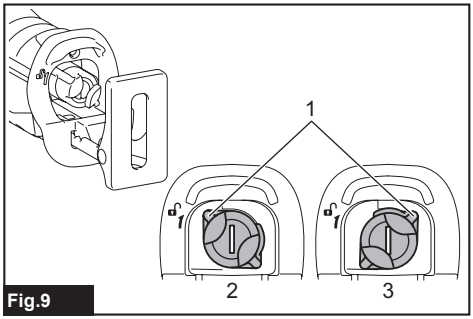

Fig.9

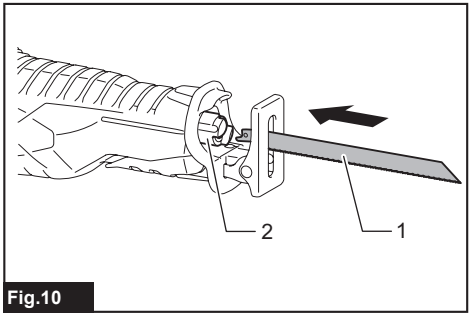

Fig.10

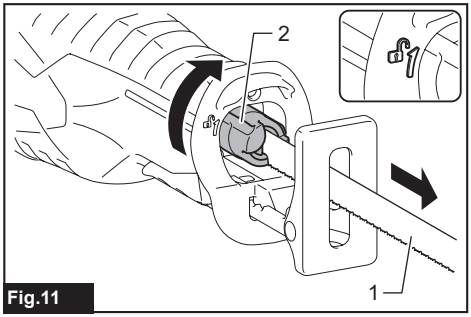

Fig.11

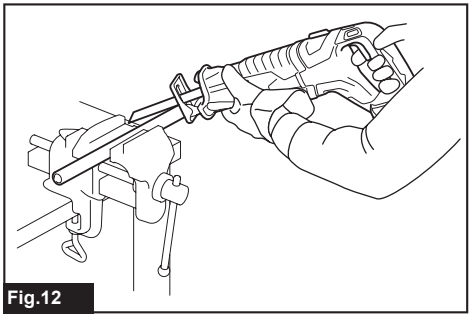
Fig.12

SPECIFICATIONS

Model:		DJR187	
Length of stroke		32 mm	
Strokes per minute	High (2)	0 - 3,000 min^{-1}	
	Low (1)	0 - 2,300 min^{-1}	
Max. cutting capacities	Pipe	130 mm	
	Wood	255 mm	
Rated voltage		D.C. 18 V	
Battery cartridge		BL1815N, BL1820, BL1820B	BL1830, BL1830B, BL1840, BL1840B, BL1850, BL1850B, BL1860B
Overall length		439 mm	
Net weight		3.4 kg	3.7 kg

- Due to our continuing program of research and development, the specifications herein are subject to change without notice.
- Specifications and battery cartridge may differ from country to country.
- Weight, with battery cartridge, according to EPTA-Procedure 01/2003

Intended use

The tool is intended for sawing wood, plastic and ferrous materials.

Noise

The typical A-weighted noise level determined according to EN60745:
Sound pressure level (L_{pA}) : 84 dB(A)
Sound power level (L_{WA}) : 95 dB (A)
Uncertainty (K) : 3 dB(A)

⚠***WARNING:*** **Wear ear protection.**

Vibration

The vibration total value (tri-axial vector sum) determined according to EN60745:
Work mode: cutting boards
Vibration emission ($a_{h,B}$) : 16.5 m/s^2
Uncertainty (K) : 1.5 m/s^2
Work mode: cutting wooden beams
Vibration emission ($a_{h,WB}$) 15.5 m/s^2
Uncertainty (K) : 1.5 m/s^2

NOTE: The declared vibration emission value has been measured in accordance with the standard test method and may be used for comparing one tool with another.

NOTE: The declared vibration emission value may also be used in a preliminary assessment of exposure.

⚠***WARNING:*** The vibration emission during actual use of the power tool can differ from the declared emission value depending on the ways in which the tool is used.

⚠***WARNING:*** Be sure to identify safety measures to protect the operator that are based on an estimation of exposure in the actual conditions of use (taking account of all parts of the operating cycle such as the times when the tool is switched off and when it is running idle in addition to the trigger time).

EC Declaration of Conformity

For European countries only
Makita declares that the following Machine(s):
Designation of Machine: Cordless Recipro Saw
Model No./ Type: DJR187
Conforms to the following European Directives:
2006/42/EC
They are manufactured in accordance with the following standard or standardized documents: EN60745
The technical file in accordance with 2006/42/EC is available from:
Makita, Jan-Baptist Vinkstraat 2, 3070, Belgium
24.4.2015

Yasushi Fukaya
Director
Makita, Jan-Baptist Vinkstraat 2, 3070, Belgium

General power tool safety warnings

⚠***WARNING:*** **Read all safety warnings and all instructions.** Failure to follow the warnings and instructions may result in electric shock, fire and/or serious injury.

Save all warnings and instructions for future reference.

The term "power tool" in the warnings refers to your mains-operated (corded) power tool or battery-operated (cordless) power tool.

Cordless recipro saw safety warnings

1. **Hold power tool by insulated gripping surfaces, when performing an operation where the cutting accessory may contact hidden wiring.** Cutting accessory contacting a “live” wire may make exposed metal parts of the power tool “live” and could give the operator an electric shock.
2. **Use clamps or another practical way to secure and support the workpiece to a stable platform.** Holding the work by hand or against your body leaves it unstable and may lead to loss of control.
3. **Always use safety glasses or goggles. Ordinary eye or sun glasses are NOT safety glasses.**
4. **Avoid cutting nails. Inspect workpiece for any nails and remove them before operation.**
5. **Do not cut oversize workpiece.**
6. **Check for the proper clearance beyond the workpiece before cutting so that the blade will not strike the floor, workbench, etc.**
7. **Hold the tool firmly.**
8. **Make sure the blade is not contacting the workpiece before the switch is turned on.**
9. **Keep hands away from moving parts.**
10. **Do not leave the tool running. Operate the tool only when hand-held.**
11. **Always switch off and wait for the blade to come to a complete stop before removing the blade from the workpiece.**
12. **Do not touch the blade or the workpiece immediately after operation; they may be extremely hot and could burn your skin.**
13. **Do not operate the tool at no-load unnecessarily.**
14. **Always use the correct dust mask/respirator for the material and application you are working with.**
15. **Some material contains chemicals which may be toxic. Take caution to prevent dust inhalation and skin contact. Follow material supplier safety data.**

SAVE THESE INSTRUCTIONS.

WARNING: **DO NOT let comfort or familiarity with product (gained from repeated use) replace strict adherence to safety rules for the subject product. MISUSE or failure to follow the safety rules stated in this instruction manual may cause serious personal injury.**

Important safety instructions for battery cartridge

1. **Before using battery cartridge, read all instructions and cautionary markings on (1) battery charger, (2) battery, and (3) product using battery.**
2. **Do not disassemble battery cartridge.**
3. **If operating time has become excessively shorter, stop operating immediately. It may result in a risk of overheating, possible burns and even an explosion.**
4. **If electrolyte gets into your eyes, rinse them out with clear water and seek medical attention right away. It may result in loss of your eyesight.**
5. **Do not short the battery cartridge:**
   (1) **Do not touch the terminals with any conductive material.**
   (2) **Avoid storing battery cartridge in a container with other metal objects such as nails, coins, etc.**
   (3) **Do not expose battery cartridge to water or rain.**
   A battery short can cause a large current flow, overheating, possible burns and even a breakdown.
6. **Do not store the tool and battery cartridge in locations where the temperature may reach or exceed 50 °C (122 °F).**
7. **Do not incinerate the battery cartridge even if it is severely damaged or is completely worn out. The battery cartridge can explode in a fire.**
8. **Be careful not to drop or strike battery.**
9. **Do not use a damaged battery.**
10. **The contained lithium-ion batteries are subject to the Dangerous Goods Legislation requirements.**
    For commercial transports e.g. by third parties, forwarding agents, special requirement on packaging and labeling must be observed.
    For preparation of the item being shipped, consulting an expert for hazardous material is required.
    Please also observe possibly more detailed national regulations.
    Tape or mask off open contacts and pack up the battery in such a manner that it cannot move around in the packaging.
11. **Follow your local regulations relating to disposal of battery.**

SAVE THESE INSTRUCTIONS.

CAUTION: **Only use genuine Makita batteries.** Use of non-genuine Makita batteries, or batteries that have been altered, may result in the battery bursting causing fires, personal injury and damage. It will also void the Makita warranty for the Makita tool and charger.

Tips for maintaining maximum battery life

1. **Charge the battery cartridge before completely discharged. Always stop tool operation and charge the battery cartridge when you notice less tool power.**
2. **Never recharge a fully charged battery cartridge. Overcharging shortens the battery service life.**
3. **Charge the battery cartridge with room temperature at 10 °C - 40 °C (50 °F - 104 °F). Let a hot battery cartridge cool down before charging it.**
4. **Charge the battery cartridge if you do not use it for a long period (more than six months).**

FUNCTIONAL DESCRIPTION

CAUTION: **Always be sure that the tool is switched off and the battery cartridge is removed before adjusting or checking function on the tool.**

Installing or removing battery cartridge

CAUTION: **Always switch off the tool before installing or removing of the battery cartridge.**

CAUTION: **Hold the tool and the battery cartridge firmly when installing or removing battery cartridge.** Failure to hold the tool and the battery cartridge firmly may cause them to slip off your hands and result in damage to the tool and battery cartridge and a personal injury.

► **Fig.1:** **1.** Red indicator **2.** Button **3.** Battery cartridge

To remove the battery cartridge, slide it from the tool while sliding the button on the front of the cartridge.

To install the battery cartridge, align the tongue on the battery cartridge with the groove in the housing and slip it into place. Insert it all the way until it locks in place with a little click. If you can see the red indicator on the upper side of the button, it is not locked completely.

CAUTION: **Always install the battery cartridge fully until the red indicator cannot be seen.** If not, it may accidentally fall out of the tool, causing injury to you or someone around you.

CAUTION: **Do not install the battery cartridge forcibly.** If the cartridge does not slide in easily, it is not being inserted correctly.

Battery protection system

Lithium-ion battery with star marking

► **Fig.2:** **1.** Star marking

Lithium-ion batteries with a star marking are equipped with a protection system. This system automatically cuts off power to the tool to extend battery life.
The tool will automatically stop during operation if the tool and/or battery are placed under one of the following conditions:

Overloaded:
The tool is operated in a manner that causes it to draw an abnormally high current.
In this situation, turn the tool off and stop the application that caused the tool to become overloaded. Then turn the tool on to restart.
If the tool does not start, the battery is overheated. In this situation, let the battery cool before turning the tool on again.

Low battery voltage:
The remaining battery capacity is too low and the tool will not operate. In this situation, remove and recharge the battery.

Indicating the remaining battery capacity

Only for battery cartridges with "B" at the end of the model number

► **Fig.3:** **1.** Indicator lamps **2.** Check button

Press the check button on the battery cartridge to indicate the remaining battery capacity. The indicator lamps light up for few seconds.

Indicator lamps			Remaining capacity
Lighted	Off	Blinking	
■ ■ ■ ■			75% to 100%
■ ■ ■ □			50% to 75%
■ ■ □ □			25% to 50%
■ □ □ □			0% to 25%
◪ □ □ □			Charge the battery.
■ ■ □ □ ↑↓ □ □ ■ ■			The battery may have malfunctioned.

NOTE: Depending on the conditions of use and the ambient temperature, the indication may differ slightly from the actual capacity.

Switch action

CAUTION: **Before installing the battery cartridge into the tool, always check to see that the switch trigger actuates properly and returns to the "OFF" position when released.**

NOTICE: Do not use the lock/speed change lever while the tool is running. The tool may be damaged.

► **Fig.4:** **1.** Lock/speed change lever **2.** Switch trigger **3.** Status of the lock/speed change lever

► **Fig.5**

To start the tool, depress the lock/speed change lever from either A or B side and pull the switch trigger.
Tool speed is increased by increasing pressure on the switch trigger. Release the switch trigger to stop.

Max tool speed can be changed in 2 steps.

- For high speed
  When the lock/speed change lever is depressed from A side, the stroke speed is at “2”.
- For low speed
  When the lock/speed change lever is depressed from B side, the stroke speed is at “1”.

When the lock/speed change lever is in 🔒 position, the tool is locked and the switch trigger cannot be pulled.

Lighting up the front lamp

► **Fig.6:** **1.** Lamp

> ⚠***CAUTION:*** **Do not look in the light or see the source of light directly.**

Pull the switch trigger to light up the lamp. The lamp keeps on lighting while the switch trigger is being pulled. The lamp goes out approximately 10 seconds after releasing the switch trigger.

> **NOTE:** Use a dry cloth to wipe the dirt off the lens of the lamp. Be careful not to scratch the lens of lamp, or it may lower the illumination.
>
> **NOTE:** When the tool is overheated, the lamp blinks for one minute. In this case, cool down the tool before another operation.

Adjusting the shoe

When the recipro saw blade loses its cutting efficiency in one place along its cutting edge, reposition the shoe to utilize a sharp, unused portion of its cutting edge. This will help to lengthen the life of the recipro saw blade.
The position of the shoe can be adjusted in five levels. To reposition the shoe, open the shoe adjusting lever and select the suitable position, then close the shoe adjusting lever.
► **Fig.7:** **1.** Shoe **2.** Shoe adjusting lever

> **NOTE:** The shoe cannot be adjusted without opening the shoe adjusting lever fully.

Hook

> ⚠***CAUTION:*** **When hanging the tool, set the lock/speed change lever in 🔒 position to lock the switch trigger. (See the section titled “Switch action” .)**
>
> ⚠***CAUTION:*** **Never hang the tool at high or potentially unstable location.**

► **Fig.8:** **1.** Hook

The hook is convenient for hanging the tool temporarily. To use the hook, simply lift up hook until it snaps into the open position.
When not in use, always lower hook until it snaps into the closed position.

ASSEMBLY

> ⚠***CAUTION:*** **Always be sure that the tool is switched off and the battery cartridge is removed before carrying out any work on the tool.**

Installing or removing the recipro saw blade

> ⚠***CAUTION:*** **Always clean out all chips or foreign matter adhering to the blade and around the blade clamp.** Failure to do so may cause insufficient tightening of the blade, resulting in a serious injury.

To install the recipro saw blade, always make sure that the blade clamp lever (part of the blade clamp sleeve) is in released position 🔓 on the insulation cover before inserting the recipro saw blade. If the blade clamp lever is in fixed position, rotate the blade clamp lever in the direction of the arrow so that it can be locked at the released positon 🔓.
► **Fig.9:** **1.** Blade clamp lever **2.** Released position **3.** Fixed position

Insert the recipro saw blade into the blade clamp as far as it will go. The blade clamp sleeve rotates and fixes the recipro saw blade. Make sure that the recipro saw blade cannot be extracted even though you try to pull it out.
► **Fig.10:** **1.** Recipro saw blade **2.** Blade clamp sleeve

> ⚠***CAUTION:*** **If you do not insert the recipro saw blade deep enough, the recipro saw blade may be ejected unexpectedly during operation.** This can be extremely dangerous.

To remove the recipro saw blade, rotate the blade clamp lever in the direction of the arrow fully. The recipro saw blade is removed and the blade clamp lever is fixed at the released position 🔓.
► **Fig.11:** **1.** Recipro saw blade **2.** Blade clamp lever

> ⚠***CAUTION:*** **Keep hands and fingers away from the lever during the switching operation. Failure to do so may cause personal injuries.**

> **NOTE:** If you remove the recipro saw blade without rotating the blade clamp lever fully, the lever may not be locked in the released position 🔓. In this case, rotate the blade clamp lever fully again, then make sure that the blade clamp lever locked at the released position 🔓.
>
> **NOTE:** If the blade clamp lever is positioned inside the tool, switch on the tool just a second to let the blade out as shown in the figure. Remove the battery cartridge from the tool before installing or removing the recipro saw blade.

OPERATION

⚠*CAUTION:* **Always press the shoe firmly against the workpiece during operation.** If the shoe is removed or held away from the workpiece during operation, strong vibration and/or twisting will be produced, causing the blade to snap dangerously.

⚠*CAUTION:* **Always wear gloves to protect your hands from hot flying chips when cutting metal.**

⚠*CAUTION:* **Be sure to always wear suitable eye protection which conforms with current national standards.**

⚠*CAUTION:* **Always use a suitable coolant (cutting oil) when cutting metal.** Failure to do so will cause premature blade wear.

Press the shoe firmly against the workpiece. Do not allow the tool to bounce. Bring the recipro saw blade into light contact with the workpiece. First, make a pilot groove using a slower speed. Then use a faster speed to continue cutting.
► **Fig.12**

MAINTENANCE

⚠*CAUTION:* **Always be sure that the tool is switched off and the battery cartridge is removed before attempting to perform inspection or maintenance.**

NOTICE: **Never use gasoline, benzine, thinner, alcohol or the like. Discoloration, deformation or cracks may result.**

To maintain product SAFETY and RELIABILITY, repairs, any other maintenance or adjustment should be performed by Makita Authorized or Factory Service Centers, always using Makita replacement parts.

OPTIONAL ACCESSORIES

⚠*CAUTION:* **These accessories or attachments are recommended for use with your Makita tool specified in this manual.** The use of any other accessories or attachments might present a risk of injury to persons. Only use accessory or attachment for its stated purpose.

If you need any assistance for more details regarding these accessories, ask your local Makita Service Center.

- Recipro saw blades
- Makita genuine battery and charger

NOTE: Some items in the list may be included in the tool package as standard accessories. They may differ from country to country.

DANE TECHNICZNE

Model:		DJR187	
Długość skoku		32 mm	
Liczba oscylacji na minutę	Wysoka (2)	0–3 000 min^{-1}	
	Niska (1)	0–2 300 min^{-1}	
Maks. zakres cięcia	Rura	130 mm	
	Drewno	255 mm	
Napięcie znamionowe		Prąd stały 18 V	
Akumulator		BL1815N, BL1820, BL1820B	BL1830, BL1830B, BL1840, BL1840B, BL1850, BL1850B, BL1860B
Długość całkowita		439 mm	
Ciężar netto		3,4 kg	3,7 kg

- W związku ze stale prowadzonym przez naszą firmę programem badawczo-rozwojowym niniejsze dane mogą ulec zmianom bez wcześniejszego powiadomienia.
- W innych krajach urządzenie może mieć odmienne parametry techniczne i może być wyposażone w inny akumulator.
- Masa urządzenia wraz z akumulatorem obliczona zgodnie z procedurą EPTA 01/2003

Przeznaczenie

Narzędzie jest przeznaczone do cięcia drewna, tworzyw sztucznych i materiałów żelaznych.

Hałas

Typowy równoważny poziom dźwięku A określony w oparciu o normę EN60745:
Poziom ciśnienia akustycznego (L_{pA}): 84 dB(A)
Poziom mocy akustycznej (L_{WA}): 95 dB (A)
Niepewność (K): 3 dB(A)

⚠*OSTRZEŻENIE:* Nosić ochronniki słuchu.

Drgania

Całkowita wartość poziomu drgań (suma wektorów w 3 osiach) określona zgodnie z normą EN60745:
Tryb pracy: cięcie płyt
Emisja drgań ($a_{h,B}$): 16,5 m/s^2
Niepewność (K): 1,5 m/s^2
Tryb pracy: cięcie drewnianych belek
Emisja drgań ($a_{h,WB}$) 15,5m/s^2
Niepewność (K): 1,5 m/s^2

WSKAZÓWKA: Deklarowana wartość wytwarzanych drgań została zmierzona zgodnie ze standardową metodą testową i można ją wykorzystać do porównywania narzędzi.

WSKAZÓWKA: Deklarowaną wartość wytwarzanych drgań można także wykorzystać we wstępnej ocenie narażenia.

⚠*OSTRZEŻENIE:* Drgania wytwarzane podczas rzeczywistego użytkowania elektronarzędzia mogą się różnić od wartości deklarowanej, w zależności od sposobu jego użytkowania.

⚠*OSTRZEŻENIE:* W oparciu o szacowane narażenie w rzeczywistych warunkach użytkowania należy określić środki bezpieczeństwa w celu ochrony operatora (uwzględniając wszystkie elementy cyklu działania, tj. czas, kiedy narzędzie jest wyłączone i kiedy pracuje na biegu jałowym, a także czas, kiedy jest włączone).

Deklaracja zgodności WE

Dotyczy tylko krajów europejskich
Firma Makita oświadcza, że poniższe urządzenie(-a):
Oznaczenie maszyny: Akumulatorowa pilarka brzeszczotowa
Model nr/typ: DJR187
Jest zgodne z wymogami określonymi w następujących dyrektywach europejskich: 2006/42/EC
Jest/są produkowane zgodnie z następującymi normami lub dokumentami normalizacyjnymi: EN60745
Dokumentacja techniczna zgodna w wymaganiami dyrektywy 2006/42/EC jest dostępna w:
Makita, Jan-Baptist Vinkstraat 2, 3070, Belgia
24.4.2015

Yasushi Fukaya
Dyrektor
Makita, Jan-Baptist Vinkstraat 2, 3070, Belgia

Ogólne zasady bezpiecznej eksploatacji elektronarzędzi

⚠*OSTRZEŻENIE:* **Przeczytać wszystkie ostrzeżenia bezpieczeństwa i wszystkie instrukcje.** Niezastosowanie się do wspomnianych ostrzeżeń i instrukcji może doprowadzić do porażenia prądem elektrycznym, pożaru i/lub poważnych obrażeń ciała.

Wszystkie ostrzeżenia i instrukcje należy zachować do wykorzystania w przyszłości.

Pojęcie „elektronarzędzie", występujące w wymienionych tu ostrzeżeniach, odnosi się do elektronarzędzia zasilanego z sieci elektrycznej (z przewodem zasilającym) lub do elektronarzędzia akumulatorowego (bez przewodu zasilającego).

Ostrzeżenia dotyczące bezpieczeństwa dla akumulatorowej pilarki brzeszczotowej

1. **Trzymać elektronarzędzie za izolowane powierzchnie rękojeści podczas wykonywania prac, przy których brzeszczot może dotknąć niewidocznej instalacji elektrycznej.** Zetknięcie brzeszczotu z przewodem elektrycznym znajdującym się pod napięciem może spowodować, że odsłonięte elementy metalowe elektronarzędzia również znajdą się pod napięciem, grożąc porażeniem operatora prądem elektrycznym.
2. **Należy używać zacisków lub innych praktycznych sposobów mocowania obrabianego elementu do stabilnej podstawy i jego podparcia.** Przytrzymywanie obrabianego elementu ręką lub opieranie go o ciało nie gwarantuje stabilności i może prowadzić do utraty kontroli nad narzędziem.
3. **Należy zawsze używać okularów ochronnych lub gogli. Zwykłe okulary bądź okulary przeciwsłoneczne NIE są okularami ochronnymi.**
4. **Należy unikać cięcia gwoździ. Przed przystąpieniem do pracy należy skontrolować, czy obrabiany element nie zawiera gwoździ i ewentualnie je usunąć.**
5. **Nie wolno ciąć zbyt dużych elementów.**
6. **Przed przystąpieniem do cięcia należy sprawdzić, czy za obrabianym elementem jest wystarczająco dużo wolnego miejsca, aby brzeszczot nie uderzył w podłogę, stół warsztatowy itp.**
7. **Narzędzie należy trzymać mocno i pewnie.**
8. **Przed włączeniem przełącznika upewnić się, że brzeszczot nie dotyka obrabianego elementu.**
9. **Trzymać ręce z dala od części ruchomych.**
10. **Nie pozostawiać włączonego narzędzia. Narzędzie można uruchomić tylko, gdy jest trzymane w rękach.**
11. **Przed wyjęciem brzeszczotu należy wyłączyć narzędzie i zaczekać, aż brzeszczot całkowicie się zatrzyma.**
12. **Nie dotykać brzeszczotu ani elementu obrabianego od razu po zakończeniu danej operacji; mogą one być bardzo gorące i spowodować oparzenie skóry.**
13. **Nie należy bez potrzeby uruchamiać narzędzia bez obciążenia.**
14. **Zawsze należy zakładać maskę przeciwpyłową/oddechową odpowiednią dla danego materiału bądź zastosowania.**
15. **Niektóre materiały zawierają substancje chemiczne, które mogą być toksyczne. Unikać wdychania pyłu i kontaktu ze skórą. Przestrzegać przepisów bezpieczeństwa podanych przez dostawcę materiałów.**

ZACHOWAĆ NINIEJSZE INSTRUKCJE.

⚠*OSTRZEŻENIE:* **NIE WOLNO pozwolić, aby wygoda lub rutyna (nabyta w wyniku wielokrotnego używania urządzenia) zastąpiły ścisłe przestrzeganie zasad bezpieczeństwa obsługi. NIEWŁAŚCIWE UŻYTKOWANIE narzędzia lub niestosowanie się do zasad bezpieczeństwa podanych w niniejszej instrukcji obsługi może prowadzić do poważnych obrażeń ciała.**

Ważne zasady bezpieczeństwa dotyczące akumulatora

1. **Przed użyciem akumulatora zapoznać się ze wszystkimi instrukcjami i znakami ostrzegawczymi na (1) ładowarce, (2) akumulatorze i (3) produkcie, w którym będzie używany akumulator.**
2. **Akumulatora nie wolno rozbierać.**
3. **Jeśli czas działania uległ znacznemu skróceniu, należy natychmiast przerwać pracę. Może bowiem dojść do przegrzania, ewentualnych poparzeń, a nawet eksplozji.**
4. **W przypadku przedostania się elektrolitu do oczu, przemyć je czystą wodą i niezwłocznie uzyskać pomoc lekarską. Może on bowiem spowodować utratę wzroku.**
5. **Nie doprowadzać do zwarcia akumulatora:**
   (1) **Nie dotykać styków materiałami przewodzącymi prąd.**
   (2) **Unikać przechowywania akumulatora w pojemniku z metalowymi przedmiotami, takimi jak gwoździe, monety itp.**
   (3) **Chronić akumulator przed deszczem lub wodą.**

   Zwarcie prowadzi do przepływu prądu elektrycznego o dużym natężeniu i przegrzania akumulatora, co w konsekwencji może grozić poparzeniami a nawet awarią urządzenia.
6. **Narzędzia i akumulatora nie wolno przechowywać w miejscach, w których temperatura osiąga bądź przekracza 50°C (122°F).**
7. **Akumulatorów nie wolno spalać, również tych poważnie uszkodzonych lub całkowicie zużytych. Akumulator może eksplodować w ogniu.**
8. **Chronić akumulator przed upadkiem i uderzeniami.**
9. **Nie wolno używać uszkodzonego akumulatora.**
10. **Stanowiące wyposażenie akumulatory litowo-jonowe podlegają przepisom dotyczącym produktów niebezpiecznych.**

Na potrzeby transportu komercyjnego, np. świadczonego przez firmy trzecie czy spedycyjne, należy przestrzegać specjalnych wymagań w zakresie pakowania i oznaczania etykietami. Przygotowanie produktu do wysyłki wymaga skonsultowania się ze specjalistą ds. materiałów niebezpiecznych. Należy także przestrzegać przepisów krajowych, które mogą być bardziej szczegółowe.
Zakleić taśmą lub zaślepić otwarte styki akumulatora oraz zabezpieczyć go, aby nie mógł się przesuwać w opakowaniu.

11. **Postępować zgodnie z przepisami lokalnymi dotyczącymi usuwania akumulatorów.**

ZACHOWAĆ NINIEJSZE INSTRUKCJE.

⚠*PRZESTROGA:* **Używać wyłącznie oryginalnych akumulatorów firmy Makita.** Używanie nieoryginalnych akumulatorów firm innych niż Makita lub akumulatorów, które zostały zmodyfikowane, może spowodować wybuch akumulatora i pożar, obrażenia ciała oraz zniszczenie mienia. Stanowi to również naruszenie warunków gwarancji firmy Makita dotyczących narzędzia i ładowarki.

Wskazówki dotyczące zachowania maksymalnej trwałości akumulatora

1. **Akumulator należy naładować zanim zostanie do końca rozładowany. Po zauważeniu spadek mocy narzędzia należy przerwać pracę i naładować akumulator.**
2. **Nie wolno ładować powtórnie w pełni naładowanego akumulatora. Przeładowanie akumulatora skraca jego trwałość.**
3. **Akumulator należy ładować w temperaturze pokojowej w przedziale 10–40°C (50–104°F). W przypadku gorącego akumulatora przed przystąpieniem do ładowania należy poczekać, aż ostygnie.**
4. **Akumulatory niklowo-wodorkowe należy naładować po okresie długiego nieużytkowania (dłuższego niż sześć miesięcy).**

OPIS DZIAŁANIA

⚠*PRZESTROGA:* **Przed przystąpieniem do regulacji lub przeglądu narzędzia upewnić się, że jest ono wyłączone, a akumulator został wyjęty.**

Wkładanie i wyjmowanie akumulatora

⚠*PRZESTROGA:* **Przed włożeniem lub wyjęciem akumulatora należy zawsze wyłączyć narzędzie.**

⚠*PRZESTROGA:* **Podczas wkładania lub wyjmowania akumulatora należy mocno trzymać narzędzie i akumulator.** W przeciwnym razie mogą się one wyślizgnąć z rąk, powodując uszkodzenie narzędzia lub akumulatora i obrażenia ciała.

► **Rys.1:** **1.** Czerwony wskaźnik **2.** Przycisk **3.** Akumulator

Aby wyjąć akumulator, przesuń przycisk znajdujący się w przedniej jego części i wysuń akumulator.

Aby włożyć akumulator, wyrównaj występ na akumulatorze z rowkiem w obudowie i wsuń go na swoje miejsce. Akumulator należy wsunąć do oporu, aż się zatrzaśnie na miejscu, co jest sygnalizowane delikatnym kliknięciem. Jeśli w górnej części przycisku jest widoczny czerwony wskaźnik, akumulator nie został całkowicie zatrzaśnięty.

⚠*PRZESTROGA:* **Akumulator należy włożyć do końca, tak aby czerwony wskaźnik nie był widoczny.** W przeciwnym razie może przypadkowo wypaść z narzędzia, powodując obrażenia operatora lub osób postronnych.

⚠*PRZESTROGA:* **Nie wkładać akumulatora na siłę.** Jeśli akumulator nie daje się swobodnie wsunąć, oznacza to, że został włożony nieprawidłowo.

Układ zabezpieczenia akumulatora

Akumulator litowo-jonowy oznaczony gwiazdką

► **Rys.2:** **1.** Znak gwiazdki

Akumulatory litowo-jonowe ze znakiem gwiazdki są wyposażone w układ zabezpieczający. Układ ten automatycznie odcina zasilanie narzędzia w celu wydłużenia żywotności akumulatora.
Narzędzie zostanie automatycznie zatrzymane podczas pracy w następujących sytuacjach związanych z narzędziem/akumulatorem:

Przeciążenie:
Narzędzie pracuje w sposób, który powoduje pobór nadmiernie wysokiego prądu.
W takiej sytuacji należy wyłączyć narzędzie i zaprzestać wykonywania czynności powodującej przeciążenie narzędzia. Następnie należy włączyć narzędzie w celu jego ponownego uruchomienia.
Jeśli narzędzie nie uruchomi się, oznacza to, że akumulator jest przegrzany. W takiej sytuacji, przed ponownym uruchomieniem narzędzia należy odczekać, aż akumulator ostygnie.

Niskie napięcie akumulatora:
Poziom naładowania akumulatora jest zbyt niski, aby narzędzie mogło pracować. W takiej sytuacji należy wyjąć akumulator i go naładować.

Wskazanie stanu naładowania akumulatora

Tylko akumulatory oznaczone literą „B” na końcu model

► **Rys.3:** **1.** Lampki wskaźnika **2.** Przycisk kontrolny

Nacisnąć przycisk kontrolny na akumulatorze w celu wyświetlenia stanu naładowania akumulatora. Lampki wskaźnika zaświecą się przez kilka sekund.

Lampki wskaźnika			Pozostała energia akumulatora
Świeci się	Wyłączony	Miga	
■ ■ ■ ■			75–100%
■ ■ ■ □			50–75%
■ ■ □ □			25–50%
■ □ □ □			0–25%
◪ □ □ □			Naładować akumulator.
■ ■ □ □ ↑↓ □ □ ■ ■			Akumulator może nie działać poprawnie.

WSKAZÓWKA: Zależnie od warunków użytkowania i temperatury otoczenia, wskazywany poziom może nieznacznie się różnić od rzeczywistego stanu naładowania akumulatora.

Działanie przełącznika

⚠*PRZESTROGA:* **Przed włożeniem akumulatora do narzędzia należy zawsze sprawdzić, czy spust przełącznika działa prawidłowo i czy powraca do położenia wyłączenia po jego zwolnieniu.**

UWAGA: Nie wolno używać dźwigni blokady/zmiany prędkości, gdy narzędzie pracuje. Narzędzie może ulec uszkodzeniu.

► **Rys.4:** **1.** Dźwignia blokady/zmiany prędkości **2.** Spust przełącznika **3.** Stan dźwigni blokady/zmiany prędkości

► **Rys.5**

Aby uruchomić narzędzie, należy nacisnąć dźwignię blokady/zmiany prędkości po stronie A lub B, a następnie pociągnąć spust przełącznika.
Prędkość narzędzia zwiększa się wraz ze zwiększaniem nacisku na spust przełącznika. W celu zatrzymania wystarczy zwolnić spust przełącznika.

Maksymalną prędkość narzędzia można zmienić w 2 krokach.

- Wysoka prędkość
  Gdy dźwignia blokady/zmiany prędkości jest wciśnięta od strony A, prędkość oscylacji jest ustawiona na „2”.
- Niska prędkość
  Gdy dźwignia blokady/zmiany prędkości jest wciśnięta od strony B, prędkość oscylacji jest ustawiona na „1”.

Gdy dźwignia blokady/zmiany prędkości jest ustawiona w położeniu 🔒, narzędzie jest zablokowane i nie można nacisnąć spustu przełącznika.

Włączanie lampki czołowej

► **Rys.6:** **1.** Lampka

⚠*PRZESTROGA:* **Nie patrzeć na światło ani bezpośrednio na źródło światła.**

W celu włączenia lampki należy pociągnąć za spust przełącznika. Lampka świeci, dopóki spust przełącznika jest naciskany. Lampka wyłącza się po około 10 s od zwolnienia spustu przełącznika.

WSKAZÓWKA: Aby usunąć zabrudzenia z klosza lampki, należy użyć suchej szmatki. Uważać, aby nie zarysować klosza lampki, gdyż może to zmniejszyć natężenie oświetlenia.

WSKAZÓWKA: Gdy narzędzie jest przegrzane, kontrolka miga przez minutę. W takiej sytuacji należy poczekać, aż narzędzie ostygnie przed dalszym jego użytkowaniem.

Regulowanie stopy

Gdy brzeszczot pilarki posuwowej przestanie skutecznie ciąć w jednym miejscu na długości krawędzi tnącej, należy zmienić położenie stopy, aby można było korzystać z ostrego, nieużywanego odcinka krawędzi tnącej. Można w ten sposób przedłużyć okres eksploatacji brzeszczotu pilarki posuwowej.
Dostępnych jest pięć ustawień regulacji stopy.
Aby zmienić położenie stopy, należy otworzyć dźwignię regulacji stopy, wybrać odpowiednie ustawienie, a następnie zamknąć dźwignię regulacji stopy.

► **Rys.7:** **1.** Stopa **2.** Dźwignia regulacji stopy

WSKAZÓWKA: Regulacja stopy jest niemożliwa bez całkowitego otworzenia dźwigni regulacji stopy.

Zaczep

⚠*PRZESTROGA:* **Przed zawieszeniem narzędzia należy ustawić dźwignię blokady/zmiany prędkości w położeniu 🔒, aby zablokować spust przełącznika. (Zobacz część zatytułowaną „Działanie przełącznika”).**

⚠*PRZESTROGA:* **Nie wolno wieszać narzędzia wysoko ani w potencjalnie niestabilnym miejscu.**

► **Rys.8:** **1.** Zaczep

Zaczep jest przydatny, aby na chwilę zawiesić narzędzie.
Aby użyć zaczepu, należy po prostu unieść go w górę i przestawić w pozycję otwartą.
Gdy zaczep nie jest używany, zawsze należy go opuścić i przestawić w pozycję zamkniętą.

MONTAŻ

⚠*PRZESTROGA:* **Przed przystąpieniem do prac konserwacyjnych przy narzędziu upewnić się, że jest ono wyłączone, a akumulator został wyjęty.**

Zakładanie i wyjmowanie brzeszczotu pilarki posuwowej

⚠*PRZESTROGA:* **Brzeszczot i/lub zacisk brzeszczotu należy zawsze oczyścić z wiórów i innych zanieczyszczeń przylegających do brzeszczotu.** Niezastosowanie się do tej zasady może prowadzić do zbyt słabego dokręcenia brzeszczotu, a w rezultacie do poważnego wypadku.

Aby zamocować brzeszczot pilarki posuwowej, należy zawsze przed włożeniem brzeszczotu upewnić się, że dźwignia zacisku brzeszczotu (część tulei zacisku brzeszczotu) na osłonie izolacyjnej znajduje się w pozycji zwolnienia 🔓. Jeśli dźwignia zacisku brzeszczotu znajduje się w pozycji blokady, wówczas należy ją obrócić w kierunku strzałki i ustawić w pozycji zwolnienia 🔓.

► **Rys.9:** **1.** Dźwignia zacisku brzeszczotu **2.** Pozycja zwolnienia **3.** Pozycja blokady

Wsunąć do oporu brzeszczot pilarki brzeszczotowej do zacisku. Tuleja zacisku brzeszczotu obróci się i zamocuje brzeszczot pilarki brzeszczotowej. Należy upewnić się, że brzeszczot pilarki brzeszczotowej pozostaje zablokowany na swoim miejscu mimo prób jego wyciągnięcia.

► **Rys.10:** **1.** Brzeszczot pilarki brzeszczotowej
2. Tuleja zacisku brzeszczotu

⚠*PRZESTROGA:* **Jeśli brzeszczot pilarki brzeszczotowej nie zostanie wsunięty dostatecznie głęboko, może nieoczekiwanie wypaść podczas pracy.** Może to być bardzo niebezpieczne.

Aby wyjąć brzeszczot pilarki posuwowej, należy obrócić do oporu dźwignię zacisku brzeszczotu w kierunku wskazanym przez strzałkę. Brzeszczot pilarki posuwowej zostanie wysunięty, a dźwignia zacisku brzeszczotu zablokuje się w pozycji zwolnienia 🔓.

► **Rys.11:** **1.** Brzeszczot pilarki posuwowej
2. Dźwignia zacisku brzeszczotu

⚠*PRZESTROGA:* **Podczas przełączania należy trzymać dłonie i palce z dala od dźwigni. Niezastosowanie się do tej zasady może spowodować obrażenia ciała.**

WSKAZÓWKA: Gdy brzeszczot pilarki posuwowej zostanie wyciągnięty bez wcześniejszego obrócenia do oporu dźwigni zacisku brzeszczotu, dźwignia może nie zostać zablokowana w pozycji zwolnienia 🔓. W takim przypadku należy ponownie obrócić dźwignię zacisku brzeszczotu do oporu, a następnie upewnić się, czy została ona zablokowana w pozycji zwolnienia 🔓.

WSKAZÓWKA: Jeśli dźwignia zacisku brzeszczotu znajduje się wewnątrz narzędzia, należy je włączyć na moment, aby wysunąć brzeszczot, jak pokazano na rysunku. Przed przystąpieniem do zakładania lub wyjmowania brzeszczotu pilarki posuwowej należy wyjąć akumulator z narzędzia.

OBSŁUGA

⚠*PRZESTROGA:* **Podczas pracy należy zawsze mocno dociskać stopę narzędzia do obrabianego elementu.** Zdjęcie stopy lub trzymanie jej z dala od przecinanego elementu spowoduje, że narzędzie zostanie wprawione w silne drgania i będzie wykręcane, co może prowadzić do niebezpiecznego zakleszczenia się brzeszczotu.

⚠*PRZESTROGA:* **Do cięcia metalu należy zawsze zakładać rękawice, aby chronić ręce przed gorącymi wiórami.**

⚠*PRZESTROGA:* **Należy zawsze stosować właściwą ochronę oczu, zgodną z aktualnie obowiązującymi lokalnymi przepisami.**

⚠*PRZESTROGA:* **Podczas cięcia metalu należy zawsze stosować odpowiednie chłodziwo (ciecz chłodząco-smarującą).** Niestosowanie się do tej zasady spowoduje przedwczesne zużycie brzeszczotu.

Dociskać mocno stopę do obrabianego elementu. Uważać, aby narzędzie nie odskoczyło. Lekko dociskać brzeszczot pilarki brzeszczotowej do obrabianego elementu. Najpierw wykonać wstępne nacięcie prowadzące przy mniejszej prędkości. Następnie kontynuować cięcie z wyższą prędkością.

► **Rys.12**

KONSERWACJA

⚠*PRZESTROGA:* **Przed przystąpieniem do przeglądu narzędzia lub jego konserwacji upewnić się, że jest ono wyłączone, a akumulator wyjęty.**

UWAGA: **Nie stosować benzyny, rozpuszczalników, alkoholu itp. środków. Mogą one powodować odbarwienia, odkształcenia lub pęknięcia.**

W celu zachowania odpowiedniego poziomu BEZPIECZEŃSTWA i NIEZAWODNOŚCI produktu wszelkie naprawy i różnego rodzaju prace konserwacyjne lub regulacje powinny być przeprowadzane przez autoryzowany lub fabryczny punkt serwisowy narzędzi Makita, zawsze z użyciem oryginalnych części zamiennych Makita.

AKCESORIA OPCJONALNE

⚠*PRZESTROGA:* **Zaleca się stosowanie wymienionych akcesoriów i przystawek razem z narzędziem Makita opisanym w niniejszej instrukcji.** Stosowanie innych akcesoriów lub przystawek może być przyczyną obrażeń ciała. Akcesoria lub przystawki należy wykorzystywać tylko zgodnie z ich przeznaczeniem.

W razie potrzeby wszelkiej pomocy i szczegółowych informacji na temat niniejszych akcesoriów udzielą Państwu lokalne punkty serwisowe Makita.

- Brzeszczoty do pilarki brzeszczotowej
- Oryginalny akumulator i ładowarka firmy Makita

WSKAZÓWKA: Niektóre pozycje znajdujące się na liście mogą być dołączone do pakietu narzędziowego jako akcesoria standardowe. Mogą to być różne pozycje, w zależności od kraju.

RÉSZLETES LEÍRÁS

Típus:		DJR187	
Lökethossz		32 mm	
Löketszám percenként	Magas (2)	0 - 3 000 min^{-1}	
	Alacsony (1)	0 - 2 300 min^{-1}	
Max. vágóteljesítmény	Cső	130 mm	
	Fa	255 mm	
Névleges feszültség		18 V, egyenáram	
Akkumulátor		BL1815N, BL1820, BL1820B	BL1830, BL1830B, BL1840, BL1840B, BL1850, BL1850B, BL1860B
Teljes hossz		439 mm	
Tiszta tömeg		3,4 kg	3,7 kg

- Folyamatos kutató- és fejlesztőprogramunk eredményeként az itt felsorolt tulajdonságok figyelmeztetés nélkül megváltozhatnak.
- A műszaki adatok és az akkumulátor országonként változhatnak.
- Súly az akkumulátorral, a 01/2003 EPTA eljárás szerint meghatározva

Rendeltetés

A szerszám faanyagok, műanyagok és vastartalmú anyagok fűrészelésére használható.

Zaj

A tipikus A-súlyozású zajszint, a EN60745 szerint meghatározva:
Hangnyomásszint (L_{pA}): 84 dB(A)
Hangteljesítményszint (L_{WA}): 95 dB (A)
Bizonytalanság (K): 3 dB(A)

⚠***FIGYELMEZTETÉS:*** **Viseljen fülvédőt!**

Vibráció

A vibráció teljes értéke (háromtengelyű vektorösszeg) az EN60745 szerint meghatározva:
Üzemmód: Lemezek vágása
Rezgéskibocsátás ($a_{h,B}$): 16,5 m/s^2
Bizonytalanság (K): 1,5 m/s^2
Üzemmód: fagerendák vágása
Rezgéskibocsátás ($a_{h,WB}$) 15,5m/s^2
Bizonytalanság (K): 1,5 m/s^2

MEGJEGYZÉS: A rezgéskibocsátás értéke a szabványos vizsgálati eljárásnak megfelelően lett mérve, és segítségével az elektromos kéziszerszámok összehasonlíthatók egymással.

MEGJEGYZÉS: A rezgéskibocsátás értékének segítségével előzetesen megbecsülhető a rezgésnek való kitettség mértéke.

⚠***FIGYELMEZTETÉS:*** A szerszám rezgéskibocsátása egy adott alkalmazásnál eltérhet a megadott értéktől a használat módjától függően.

⚠***FIGYELMEZTETÉS:*** Határozza meg a kezelő védelmét szolgáló munkavédelmi lépéseket, melyek az adott munkafeltételek melletti vibrációs hatás becsült mértékén alapulnak (figyelembe véve a munkaciklus elemeit, mint például a gép leállításának és üresjáratának mennyiségét az elindítások száma mellett).

EK Megfelelőségi nyilatkozat

Csak európai országokra vonatkozóan
A Makita kijelenti, hogy az alábbi gép(ek):
Gép megnevezése: Akkumulátoros orrfűrész
Típus sz./Típus: DJR187
Megfelel a következő Európai irányelveknek: 2006/42/EC
Gyártása a következő szabványoknak, valamint szabványosított dokumentumoknak megfelelően történik: EN60745
A műszaki leírás a 2006/42/EC előírásainak megfelelően elérhető innen:
Makita, Jan-Baptist Vinkstraat 2, 3070, Belgium
24.4.2015

Yasushi Fukaya
Igazgató
Makita, Jan-Baptist Vinkstraat 2, 3070, Belgium

A szerszámgépekre vonatkozó általános biztonsági figyelmeztetések

⚠*FIGYELMEZTETÉS:* **Olvassa el az összes biztonsági figyelmeztetést és utasítást.** Ha nem tartja be a figyelmeztetéseket és utasításokat, akkor áramütés, tűz és/vagy súlyos sérülés következhet be.

Őrizzen meg minden figyelmeztetést és utasítást a későbbi tájékozódás érdekében.

A figyelmeztetésekben szereplő "szerszámgép" kifejezés az Ön hálózatról (vezetékes) vagy akkumulátorról (vezeték nélküli) működtetett szerszámgépére vonatkozik.

Vezeték nélküli orrfűrészre vonatkozó biztonsági figyelmeztetések

1. **A szerszámgépet a szigetelt markolófelületeinél fogja, ha olyan műveletet végez, amikor a vágóeszköz rejtett vezetékkel érintkezhet.** Áram alatt lévő vezetékekkel való érintkezéskor a szerszám fém alkatrészei is áram alá kerülhetnek, és megrázhatják a kezelőt.
2. **Szorítókkal vagy más praktikus módon rögzítse és támassza meg a munkadarabot egy szilárd padozaton.** Ha a munkadarabot a kezével vagy a testével tartja meg, instabil lehet és az uralom elvesztéséhez vezethet.
3. **Mindig viseljen védőszemüveget vagy szemvédőt. A normál szemüvegek vagy a napszemüvegek NEM védőszemüvegek.**
4. **Kerülje a szegek átvágását. A művelet megkezdése előtt ellenőrizze a munkadarabot, és húzza ki belőle a szegeket.**
5. **Ne vágjon túl nagy munkadarabokat.**
6. **Ellenőrizze a megfelelő hézagot a munkadarab mögött a vágás előtt, nehogy a vágószerszám a padlóba, munkapadba, stb. ütközzön.**
7. **Biztosan tartsa a szerszámot.**
8. **Ellenőrizze, hogy a fűrészlap nem ér a munkadarabhoz, mielőtt bekapcsolja a kapcsolót.**
9. **Tartsa távol a kezeit a mozgó alkatrészektől.**
10. **Ne hagyja a működő szerszámot felügyelet nélkül. Csak kézben tartva használja a szerszámot.**
11. **Mielőtt eltávolítja a fűrészlapot a munkadarabból, mindig kapcsolja ki a szerszámot és várja meg, amíg a fűrészlap teljesen megáll.**
12. **Ne érjen fűrészlaphoz vagy a munkadarabhoz közvetlenül a munkavégzést követően; azok rendkívül forrók lehetnek és megégethetik a bőrét.**
13. **Ne működtesse a szerszámot terhelés nélkül fölöslegesen.**
14. **Mindig használja a megmunkált anyagnak és az alkalmazásnak megfelelő pormaszkot/gázálarcot.**
15. **Egyes anyagok mérgező vegyületet tartalmazhatnak. Gondoskodjon a por belélegzése elleni és érintés elleni védelemről. Tartsa be az anyag szállítójának biztonsági utasításait.**

ŐRIZZE MEG EZEKET AZ UTASÍTÁSOKAT.

⚠*FIGYELMEZTETÉS:* **NE HAGYJA, hogy (a termék többszöri használatából eredő) kényelem és megszokás váltsa fel a termék biztonsági előírásainak szigorú betartását. A HELYTELEN HASZNÁLAT és a használati útmutatóban szereplő biztonsági előírások megszegése súlyos személyi sérülésekhez vezethet.**

Fontos biztonsági utasítások az akkumulátorra vonatkozóan

1. **Az akkumulátor használata előtt tanulmányozza át az akkumulátortöltőn (1), az akkumulátoron (2) és az akkumulátorral működtetett terméken (3) olvasható összes utasítást és figyelmeztető jelzést.**
2. **Ne szerelje szét az akkumulátort.**
3. **Ha a működési idő nagyon lerövidült, azonnal hagyja abba a használatot. Ez a túlmelegedés, esetleges égések és akár robbanás veszélyével is járhat.**
4. **Ha elektrolit kerül a szemébe, mossa ki azt tiszta vízzel és azonnal kérjen orvosi segítséget. Ez a látásának elvesztését okozhatja.**
5. **Ne zárja rövidre az akkumulátort:**
   (1) **Ne érjen az érintkezőkhöz elektromosan vezető anyagokkal.**
   (2) **Ne tárolja az akkumulátort más fémtárgyakkal, mint pl. szegekkel, érmékkel, stb. egy helyen.**
   (3) **Ne tegye ki az akkumulátort víznek vagy esőnek.**
   Az akkumulátor rövidzárlata nagy áramerősséget, túlmelegedést, égéseket, sőt akár meghibásodást is okozhat.
6. **Ne tárolja a szerszámot vagy az akkumulátort olyan helyen, ahol a hőmérséklet elérheti vagy meghaladhatja az 50 °C-ot (122 °F).**
7. **Ne égesse el az akkumulátort még akkor sem, ha az komolyan megsérült vagy teljesen elhasználódott. Az akkumulátor a tűzben felrobbanhat.**
8. **Vigyázzon, nehogy leejtse vagy megüsse az akkumulátort.**
9. **Ne használjon sérült akkumulátort.**
10. **A készülékben található lítium-ion akkumulátorokra a veszélyes árukkal kapcsolatos előírások vonatkoznak.**
    A termék pl. harmadik felek, fuvarozó cégek stb. által történő szállítása esetén minden esetben tartsa szem előtt a csomagoláson és a címkén található speciális követelményeket.
    A termék szállításra történő felkészítése esetén vegye fel a kapcsolatot egy veszélyes anyagokkal foglalkozó szakemberrel. Kérjük, hogy az esetlegesen szigorúbb nemzeti előírásokat is vegye figyelembe.
    Ragassza le a kiálló érintkezőket, illetve oly módon csomagolja be az akkumulátort, hogy az ne tudjon elmozdulni a csomagolásban.
11. **Az akkumulátor ártalmatlanításakor tartsa be a helyi előírásokat.**

ŐRIZZE MEG EZEKET AZ UTASÍTÁSOKAT.

⚠*VIGYÁZAT:* **Csak eredeti Makita akkumulátorokat használjon.** A nem eredeti Makita akkumulátorok vagy módosított akkumulátorok használata esetén az akkumulátor felrobbanhat, ami tüzet, személyi sérülést és anyagi kárt okozhat. A Makita szerszámra és töltőre vonatkozó Makita garanciát is érvénytelenítheti.

Tippek az akkumulátor maximális élettartamának eléréséhez

1. **Töltse fel az akkumulátort, mielőtt teljesen lemerülne. Állítsa le a gépet, és töltse fel az akkumulátort, ha a gép erejének csökkenését észleli.**
2. **Soha ne töltse újra a teljesen feltöltött akkumulátort. A túltöltés csökkenti az akkumulátor élettartamát.**
3. **Töltse az akkumulátort szobahőmérsékleten, 10 °C - 40 °C (50 °F - 104 °F) között. Töltés előtt hagyja lehűlni a fölforrósodott akkumulátort.**
4. **Töltse fel az akkumulátort, ha hosszabb ideje (több mint hat hónapja) nem használta azt.**

A MŰKÖDÉS LEÍRÁSA

⚠*VIGYÁZAT:* **Minden esetben ellenőrizze, hogy a szerszám ki van kapcsolva és az akkumulátor eltávolításra került mielőtt beállít vagy ellenőriz valamilyen funkciót a szerszámon.**

Az akkumulátor behelyezése és eltávolítása

⚠*VIGYÁZAT:* **Mindig kapcsolja ki az eszközt, mielőtt behelyezi vagy eltávolítja az akkumulátort.**

⚠*VIGYÁZAT:* **Az akkumulátor behelyezésekor vagy eltávolításakor erősen fogja meg a szerszámot és az akkumulátort.** Ha nem fogja erősen a szerszámot és az akkumulátort, azok kicsúszhatnak a kezei közül, ami a szerszám és az akkumulátor károsodásához, de akár személyi sérüléshez is vezethet.

► **Ábra1: 1.** Piros jel **2.** Gomb **3.** Akkumulátor

Az akkumulátoregység kivételéhez nyomja be az akkumulátoregység elején található gombot, és húzza le a gépről.

Az akkumulátor beszereléséhez illessze az akkumulátor nyelvét a burkolaton található vájatba és csúsztassa a helyére. Egészen addig tolja be, amíg az akkumulátor egy kis kattanással a helyére nem ugrik. Ha látható a piros jel a gomb felső oldalán, akkor a gomb nem kattant be teljesen.

⚠*VIGYÁZAT:* **Mindig tolja be teljesen az akkumulátort, amíg a piros jel el nem tűnik.** Ha ez nem történik meg, akkor az akkumulátor kieshet a szerszámból, és Önnek vagy a környezetében másnak sérülést okozhat.

⚠*VIGYÁZAT:* **Ne erőltesse az akkumulátort behelyezéskor.** Ha az akkumulátor nem csúszik be könnyedén, akkor nem megfelelően lett behelyezve.

Akkumulátorvédő rendszer

Csillag jelzéssel ellátott lítiumion akkumulátorok

► **Ábra2: 1.** Csillag jelzés

A csillag jelzéssel ellátott lítiumion akkumulátorokat akkumulátorvédő rendszerrel szerelik fel. Ez a rendszer automatikusan kikapcsolja a szerszám áramellátását, így megnöveli az akkumulátor élettartamát.
A szerszám használat közben automatikusan leáll, ha a szerszám és/vagy az akkumulátor a következő helyzetbe kerül:

Túlterhelt:
A szerszámot úgy működteti, hogy áramfelvétele rendellenesen magas.
Ilyenkor kapcsolja ki a gépet, és állítsa le azt az alkalmazást, amelyik a túlterhelést okozza. Újraindításhoz kapcsolja be a gépet.
Ha a szerszám nem indul el, az akkumulátor túlmelegedett. Ilyenkor hagyja kihűlni az akkumulátort, mielőtt ismét bekapcsolná a gépet.

Az akkumulátor feszültsége alacsony:
Az akkumulátor fennmaradó kapacitása túl alacsony, a szerszámot nem tudja működtetni. Ilyenkor vegye le és töltse fel az akkumulátort.

Az akkumulátor töltöttségének jelzése

Csak olyan akkumulátorokhoz, amelyeknek a típusjelzésében „B" az utolsó betű

► **Ábra3: 1.** Jelzőlámpák **2.** Check (ellenőrzés) gomb

Nyomja meg az ellenőrzőgombot, hogy az akkumulátortöltöttség-jelző megmutassa a hátralévő akkumulátor-kapacitást. Ekkor a töltöttségiszint-jelző lámpák néhány másodpercre kigyulladnak.

Jelzőlámpák			Töltöttségi szint
Világító lámpa	KI	Villogó lámpa	
■ ■ ■ ■			75%-tól 100%-ig
■ ■ ■ □			50%-tól 75%-ig
■ ■ □ □			25%-tól 50%-ig
■ □ □ □			0%-tól 25%-ig
◪ □ □ □			Töltse fel az akkumulátort.

Jelzőlámpák			Töltöttségi szint
Világító lámpa	KI	Villogó lámpa	
↑ ↓			Lehetséges, hogy az akkumulátor meghibásodott.

MEGJEGYZÉS: Az adott munkafeltételektől és a környezet hőmérsékletétől függően a jelzett töltöttségi szint némileg eltérhet a tényleges töltöttségi szinttől.

A kapcsoló használata

⚠*VIGYÁZAT:* **Mielőtt behelyezi az akkumulátort a szerszámba, mindig ellenőrizze, hogy a kapcsológomb hibátlanul működik és felengedéskor „OFF” állásba áll-e.**

MEGJEGYZÉS: Ne használja a reteszelő/sebességváltó kart a szerszám működése közben. A szerszám károsodhat.

► **Ábra4:** **1.** Reteszelő/sebességváltó kar **2.** Kapcsológomb **3.** A reteszelő/sebességváltó kar állapota

► **Ábra5**

A szerszám elindításához nyomja le a reteszelő/sebességváltó kart az A vagy a B oldalról, és húzza meg a kapcsológombot.
Ha erősebben nyomja a kapcsológombot, a szerszám fordulatszáma növekszik. A megállításához engedje el a kapcsológombot.

A szerszám max. sebessége 2 lépésben változtatható meg.

- Magas sebességhez
  Amikor a reteszelő/sebességváltó kart az A oldalról nyomja le, a löketsebesség a „2” helyzetben van.
- Alacsony sebességhez
  Amikor a reteszelő/sebességváltó kart a B oldalról nyomja le, a löketsebesség az „1” helyzetben van.

Amikor a reteszelő/sebességváltó kar 🔒 állásban van, a szerszám reteszelődik, és a kapcsológombot nem lehet behúzni.

Az elülső lámpa bekapcsolása

► **Ábra6:** **1.** Lámpa

⚠*VIGYÁZAT:* **Ne tekintsen a fénybe vagy ne nézze egyenesen a fényforrást.**

Húzza meg a kapcsológombot a lámpa bekapcsolásához. A lámpa addig világít, amíg a kapcsológomb meg van húzva. A lámpa a kapcsológomb elengedése után 10 másodperccel alszik ki.

MEGJEGYZÉS: Száraz ruhadarabbal törölje le a szennyeződést a lámpa lencséjéről. Ügyeljen arra hogy ne karcolja meg a lámpa lencséjét, ez csökkentheti a megvilágítás erősségét.

MEGJEGYZÉS: A szerszám túlmelegedésekor a lámpa egy percig villog. Ebben az esetben az újabb művelet elkezdése előtt hagyja lehűlni a szerszámot.

A csúszósaru beállítása

Ha az orrfűrészlap vágási hatásfoka a vágóél valamelyik részén lecsökken, helyezze át a csúszósarut a vágóél egy éles, nem használt részének használatához. Ezzel meghosszabbítja az orrfűrészlap élettartamát.
A csúszósaru helyzete öt szinten állítható.
A csúszósaru áthelyezéséhez nyissa ki a csúszósaru állítókarját, válassza ki a megfelelő állást, majd zárja le a csúszósaru állítókarját.

► **Ábra7:** **1.** Csúszósaru **2.** Csúszósaru állítókarja

MEGJEGYZÉS: A csúszósaru a csúszósaru állítókarjának teljes kinyitása nélkül nem állítható.

Akasztó

⚠*VIGYÁZAT:* **A szerszám felakasztásakor állítsa a reteszelő/sebességváltó kart 🔒 állásba a kapcsológomb reteszeléséhez. (Tájékozódjon a „Kapcsoló működtetése” című részben.)**

⚠*VIGYÁZAT:* **Soha ne akassza a szerszámot magas vagy nem teljesen stabil helyekre.**

► **Ábra8:** **1.** Akasztó

Az akasztó a szerszám ideiglenes felakasztására használható.
Használatához egyszerűen emelje felfelé az akasztót addig, amíg be nem pattan a nyitott állásba.
Amikor nem használja, mindig engedje le az akasztót addig, amíg be nem pattan a zárt állásba.

ÖSSZESZERELÉS

⚠*VIGYÁZAT:* **Minden esetben ellenőrizze, hogy a szerszám ki van kapcsolva és az akkumulátort levette, mielőtt bármilyen műveletet végez a szerszámon.**

Az orrfűrészlap fel- és leszerelése

⚠*VIGYÁZAT:* **Mindig távolítsa el a fűrészlaphoz és a fűrészlapszorítóhoz tapadt forgácsot és más idegen anyagot.** Ennek elmulasztása a fűrészlap elégtelen rögzítését okozhatja, ami komoly sérülésekhez vezethet.

Az orrfűrészlap felszerelése előtt minden esetben ellenőrizze, hogy a fűrészlapszorító kar (a fűrészlapszorító hüvely része) a szigetelő burkolaton látható 🔓 kioldott pozícióban van-e. Ha a fűrészlapszorító kar rögzített pozícióban van, forgassa el a fűrészlapszorító kart a nyíl irányába úgy, hogy el lehessen reteszelni a 🔓kioldott pozícióban.

► **Ábra9:** **1.** Fűrészlapszorító kar **2.** Kioldott pozíció **3.** Rögzített pozíció

Helyezze be az orrfűrészlapot a fűrészlaprögzítőbe olyan mélyen, amennyire csak lehet. A fűrészlaprögzítő persely elfordul és rögzíti az orrfűrészlapot. Győződjön meg arról, hogy az orrfűrészlapot nem lehet kihúzni, még akkor sem, ha szándékosan próbálja eltávolítani.
► **Ábra10:** **1.** Orrfűrészlap **2.** Fűrészlapszorító hüvely

⚠*VIGYÁZAT:* **Ha nem tolja be elég mélyen a fűrészlapot, akkor működtetés közben a fűrészlap váratlanul kilökődhet.** Ez különösen veszélyes lehet.

Az orrfűrészlap eltávolításához forgassa el a fűrészlapszorító kart teljesen a nyíl irányába. Az orrfűrészlap eltávolítható, és a fűrészlapszorító kar rögzítésre kerül a 🔓 kioldott pozícióban.
► **Ábra11:** **1.** Orrfűrészlap **2.** Fűrészlapszorító kar

⚠*VIGYÁZAT:* **Bekapcsoláskor tartsa távol a kezét és az ujjait a kartól. Ennek elmulasztása személyi sérüléseket okozhat.**

MEGJEGYZÉS: Ha úgy távolítja el az orrfűrészlapot, hogy nem fordítja el teljesen a fűrészlapszorító kart, akkor a kar esetleg nem lesz rögzítve az 🔓 kioldott pozícióban. Ebben az esetben fordítsa el újra teljesen a fűrészlapszorító kart, majd ellenőrizze, hogy a fűrészlapszorító kar rögzült-e az 🔓 kioldott pozícióban.

MEGJEGYZÉS: Ha a fűrészlapszorító kar éppen a szerszám belsejében van, kapcsolja be a szerszámot egy másodpercre, hogy a fűrészlap az ábrán látható módon kiemelkedjen. Az orrfűrészlap fel- és leszerelésekor távolítsa el a szerszámról az akkumulátorbetétet.

MŰKÖDTETÉS

⚠*VIGYÁZAT:* **Munka közben mindig tartsa szilárdan a csúszósarut a munkadarabon.** Ha üzemeltetés közben leveszi a csúszósarut vagy eltávolítja azt a munkadarabtól, akkor az erős rázkódással és/vagy kicsavarodással járhat, melynek következtében veszélyes módon elpattanhat a penge.

⚠*VIGYÁZAT:* **Mindig viseljen kesztyűt fémek vágásakor, hogy megvédje kezeit a szétrepülő forró forgácsoktól.**

⚠*VIGYÁZAT:* **Ügyeljen rá, hogy mindig megfelelően védje a szemét az aktuális nemzeti szabványok előírásainak megfelelő eszközzel.**

⚠*VIGYÁZAT:* **Fém vágásakor mindig használjon megfelelő hűtőközeget (vágóolajat).** Ennek elmulasztása a fűrészlap idő előtti elkopásához vezet.

Nyomja szilárdan a csúszósarut a munkadarabhoz. Ne engedje visszaugrani a szerszámot. Finoman érintse az orrfűrészlapot a munkadarabhoz. Először készítsen egy próbahornyot alacsony sebességnél. Ezután nagyobb sebességgel folytassa a vágást.
► **Ábra12**

KARBANTARTÁS

⚠*VIGYÁZAT:* **Minden esetben ellenőrizze, hogy a szerszám ki van kapcsolva és az akkumulátor eltávolításra került mielőtt átvizsgálja a szerszámot vagy annak karbantartását végzi.**

MEGJEGYZÉS: **Soha ne használjon gázolajt, benzint, hígítót, alkoholt vagy hasonló anyagokat. Ezek elszíneződést, alakvesztést vagy repedést okozhatnak.**

A termék BIZTONSÁGÁNAK és MEGBÍZHATÓSÁGÁNAK fenntartása érdekében a javításokat és más karbantartásokat vagy beállításokat a Makita hivatalos vagy gyári szervizközpontjában kell elvégezni, mindig csak Makita cserealkatrészeket használva.

OPCIONÁLIS KIEGÉSZÍTŐK

⚠*VIGYÁZAT:* **Ezen kiegészítőket és tartozékokat javasoljuk a kézikönyvben ismertetett Makita szerszámhoz.** Bármilyen más kiegészítő vagy tartozék használata a személyi sérülés kockázatával jár. A kiegészítőt vagy tartozékot csak rendeltetésszerűen használja.

Ha bármilyen segítségre vagy további információkra van szüksége ezekkel a tartozékokkal kapcsolatban, keresse fel a helyi Makita Szervizközpontot.

- Orrfűrészlapok
- Eredeti Makita akkumulátor és töltő

MEGJEGYZÉS: A listán felsorolt néhány kiegészítő megtalálható az eszköz csomagolásában standard kiegészítőként. Ezek országonként eltérőek lehetnek.

TECHNICKÉ ŠPECIFIKÁCIE

Model:		DJR187	
Dĺžka pohybu		32 mm	
Pohyby za minútu	Vysoké (2)	0 - 3 000 min^{-1}	
	Nízke (1)	0 - 2 300 min^{-1}	
Max. kapacita rezania	Rúrka	130 mm	
	Drevo	255 mm	
Menovité napätie		Jednosmerný prúd 18 V	
Akumulátor		BL1815N, BL1820, BL1820B	BL1830, BL1830B, BL1840, BL1840B, BL1850, BL1850B, BL1860B
Celková dĺžka		439 mm	
Hmotnosť netto		3,4 kg	3,7 kg

- Vzhľadom k neustálemu výskumu a vývoju podliehajú technické údaje uvedené v tomto dokumente zmenám bez upozornenia.
- Technické špecifikácie a typ akumulátora sa môžu v rámci jednotlivých krajín líšiť.
- Hmotnosť s akumulátorom podľa postupu EPTA 01/2003

Určené použitie

Tento nástroj je určený na pílenie dreva, plastu a železných materiálov.

Hluk

Typická hladina akustického tlaku záťaže A určená podľa štandardu EN60745:
Úroveň akustického tlaku (L_{pA}) : 84 dB (A)
Úroveň akustického tlaku (L_{WA}) : 95 dB (A)
Odchýlka (K): 3 dB (A)

⚠***VAROVANIE:*** **Používajte ochranu sluchu.**

Vibrácie

Celková hodnota vibrácií (trojosový vektorový súčet) určená podľa štandardu EN60745:
Režim činnosti: rezanie dosiek
Emisie vibrácií ($a_{h,B}$) : 16,5 m/s^2
Odchýlka (K): 1,5 m/s^2
Režim činnosti: rezanie drevených hranolov
Emisie vibrácií ($a_{h,WB}$) 15,5 m/s^2
Odchýlka (K): 1,5 m/s^2

POZNÁMKA: Deklarovaná hodnota emisií vibrácií bola meraná podľa štandardnej skúšobnej metódy a môže sa použiť na porovnanie jedného nástroja s druhým.

POZNÁMKA: Deklarovaná hodnota emisií vibrácií sa môže použiť aj na predbežné posúdenie vystavenia ich účinkom.

⚠***VAROVANIE:*** Emisie vibrácií počas skutočného používania elektrického nástroja sa môžu odlišovať od deklarovanej hodnoty emisií vibrácií, a to v závislosti od spôsobov používania náradia.

⚠***VAROVANIE:*** Nezabudnite označiť bezpečnostné opatrenia s cieľom chrániť obsluhu, a to tie, ktoré sa zakladajú na odhade vystavenia účinkom v rámci reálnych podmienok používania (berúc do úvahy všetky súčasti prevádzkového cyklu, ako sú doby, kedy je nástroj vypnutý a kedy beží bez zaťaženia, ako dodatok k dobe zapnutia).

Vyhlásenie o zhode so smernicami Európskeho spoločenstva

Len pre európske krajiny
Spoločnosť Makita vyhlasuje, že nasledovné strojné zariadenie/aa:
Označenie zariadenia: Akumulátorová vratná píla
Číslo modelu/typ: DJR187
Je v zhode s nasledujúcimi európskymi smernicami: 2006/42/EC
Sú vyrobené podľa nasledovných noriem a štandardizovaných dokumentov: EN60745
Technická dokumentácia podľa smernice 2006/42/EC je k dispozícii na adrese:
Makita, Jan-Baptist Vinkstraat 2, 3070, Belgicko
24.4.2015

Yasushi Fukaya
Riaditeľ
Makita, Jan-Baptist Vinkstraat 2, 3070, Belgicko

Všeobecné bezpečnostné predpisy pre elektrické nástroje

⚠*VAROVANIE:* **Prečítajte si všetky bezpečnostné výstrahy a pokyny.** Nedodržiavanie výstrah a pokynov môže mať za následok zasiahnutie elektrickým prúdom, požiar alebo vážne zranenie.

Všetky výstrahy a pokyny si odložte pre prípad potreby v budúcnosti.

Pojem „elektrický nástroj" sa vo výstrahách vzťahuje na elektricky napájané elektrické nástroje (s káblom) alebo batériou napájané elektrické nástroje (bez kábla).

Bezpečnostné výstrahy pre akumulátorovú recipročnú pílu

1. **Elektrické náradie pri práci držte len za izolované úchopné povrchy, aby sa rezné príslušenstvo nedostalo do kontaktu so skrytými vodičmi.** Rezné príslušenstvo, ktoré sa dostane do kontaktu s vodičom pod napätím, môže spôsobiť prechod elektrického prúdu kovovými časťami elektrického náradia a spôsobiť tak obsluhe zasiahnutie elektrickým prúdom.
2. **Pomocou svoriek alebo iným praktickým spôsobom zaistite a pripevnite obrobok k stabilnému povrchu.** Pri držaní rukou alebo pri tele nebude obrobok stabilný a môžete nad ním stratiť kontrolu.
3. **Vždy používajte ochranné okuliare alebo bezpečnostné okuliare. Obyčajné dioptrické alebo slnečné okuliare NIE sú ochranné okuliare.**
4. **Nerežte klince. Pred prácou skontrolujte, či na obrobku nie sú klince, a prípadne ich odstráňte.**
5. **Nerežte obrobky nadmernej veľkosti.**
6. **Pred rezaním skontrolujte správnu medzeru za obrobkom, aby ostrie nenarazilo na dlážku, pracovný stôl a pod.**
7. **Náradie držte pevne.**
8. **Skôr ako zapnete spínač, skontrolujte, či sa čepeľ nedotýka obrobku.**
9. **Ruky držte mimo dosahu pohyblivých častí.**
10. **Nenechávajte nástroj v prevádzke bez dozoru. Pracujte s ním, len keď ho držíte v rukách.**
11. **Predtým, ako odtiahnete ostrie z obrobku, vypnite náradie a vždy počkajte, kým sa ostrie úplne nezastaví.**
12. **Nedotýkajte sa čepele ani obrobku hneď po práci; môžu byť extrémne horúce a môžu vám spôsobiť popáleniny.**
13. **Nepoužívajte náradie zbytočne bez záťaže.**
14. **Vždy používajte správnu protiprachovú masku/respirátor pre konkrétny materiál a použitie.**
15. **Niektoré materiály obsahujú chemikálie, ktoré môžu byť jedovaté. Dávajte pozor, aby ste ich nevdychovali ani sa ich nedotýkali. Prečítajte si bezpečnostné informácie dodávateľa materiálu.**

TIETO POKYNY USCHOVAJTE.

⚠*VAROVANIE:* **NIKDY nepripustite, aby sebavedomie a dobrá znalosť výrobku (získané opakovaným používaním) nahradili presné dodržiavanie bezpečnostných pravidiel pre náradie. NESPRÁVNE POUŽÍVANIE alebo nedodržiavanie bezpečnostných zásad uvedených v tomto návode môže viesť k vážnemu zraneniu.**

Dôležité bezpečnostné a prevádzkové pokyny pre akumulátor

1. **Pred použitím akumulátora si prečítajte všetky pokyny a výstažné označenia na (1) nabíjačke akumulátorov, (2) akumulátore a (3) produkte používajúcom akumulátor.**
2. **Akumulátor nerozoberajte.**
3. **Ak sa doba prevádzky príliš skráti, ihneď prerušte prácu. Môže nastať riziko prehriatia, možných popálením či dokonca explózie.**
4. **V prípade zasiahnutia očí elektrolytom ich vypláchnite čistou vodou a okamžite vyhľadajte lekársku pomoc. Môže dôjsť k strate zraku.**
5. **Akumulátor neskratujte:**
   (1) **Nedotýkajte sa konektorov žiadnym vodivým materiálom.**
   (2) **Neskladujte akumulátor v obale s inými kovovými predmetmi, napríklad klincami, mincami a pod.**
   (3) **Akumulátor nevystavujte vode ani dažďu.**
   Skrat akumulátora môže spôsobiť veľký tok prúdu, prehriate, možné popáleniny či dokonca poruchu.
6. **Neskladujte nástroj ani akumulátor na miestach s teplotou presahujúcou 50 °C (122 °F).**
7. **Akumulátor nespaľujte, ani keď je vážne poškodený alebo úplne opotrebovaný. Akumulátor môže v ohni explodovať.**
8. **Dávajte pozor, aby akumulátor nespadol, a nevystavujte ho nárazom.**
9. **Nepoužívajte poškodený akumulátor.**
10. **Lítium-iónové akumulátory, ktoré sú súčasťou náradia, podliehajú požiadavkám legislatívy o nebezpečnom tovare.**
    V prípade obchodnej prepravy, napr. dodanie tretími stranami či špeditérmi, sa musia dodržiavať špeciálne požiadavky na zabalenie a označenie. Pred prípravou položky na odoslanie sa vyžaduje konzultácia s odborníkom na nebezpečný materiál. Taktiež treba dodržiavať potenciálne podrobnejšie predpisy príslušnej krajiny.
    Prelepte alebo zakryte otvorené kontakty a zabaľte akumulátor tak, aby sa v balíku nemohol voľne pohybovať.
11. **Akumulátor zlikvidujte v súlade s miestnymi nariadeniami.**

TIETO POKYNY USCHOVAJTE.

⚠*POZOR:* Používajte len originálne akumulátory od spoločnosti Makita. Používanie batérií, ktoré nie sú od spoločnosti Makita, alebo upravených batérií môže spôsobiť výbuch batérie a následný požiar, zranenie osôb alebo poškodeniu majetku. Následkom bude aj zrušenie záruky od spoločnosti Makita na nástroj a nabíjačku od spoločnosti Makita.

Rady na udržanie maximálnej životnosti akumulátora

1. **Akumulátor nabite ešte predtým, ako sa úplne vybije. Vždy prerušte prácu s nástrojom a nabite akumulátor, keď spozorujete nižší výkon nástroja.**
2. **Nikdy nenabíjate plne nabitý akumulátor. Prebíjanie skracuje životnosť akumulátora.**
3. **Akumulátor nabíjajte pri izbovej teplote 10 °C – 40 °C (50 °F – 104 °F). Pred nabíjaním nechajte horúci akumulátor vychladnúť.**
4. **Lítium-iónový akumulátor nabite, ak ste ho nepoužívali dlhšie ako šesť mesiacov.**

OPIS FUNKCIÍ

⚠*POZOR:* Pred úpravou alebo kontrolou funkčnosti nástroja vždy skontrolujte, či je nástroj vypnutý a akumulátor je vybratý.

Inštalácia alebo demontáž akumulátora

⚠*POZOR:* Pred inštaláciou alebo vybratím akumulátora nástroj vždy vypnite.

⚠*POZOR:* Pri inštalovaní a vyberaní akumulátora pevne uchopte nástroj a akumulátor. Ak nástroj a akumulátor pevne neuchopíte, môže to mať za následok vyšmyknutie z vašich rúk s dôsledkom poškodenia nástroja a akumulátora, ako aj osobných poranení.

► **Obr.1:** **1.** Červený indikátor **2.** Tlačidlo **3.** Akumulátor

Ak chcete vybrať akumulátor, vysuňte ho z nástroja, pričom posuňte tlačidlo na prednej strane akumulátora.

Akumulátor vložíte tak, že jazýček akumulátora zarovnáte s drážkou v kryte a zasuniete ho na miesto. Zatlačte ho úplne, kým zakliknutím nezapadne na miesto. Ak vidíte červený indikátor na hornej strane tlačidla, nie je správne zapadnutý.

⚠*POZOR:* Akumulátor vždy nainštalujte úplne, až kým nie je vidieť červený indikátor. V opačnom prípade môže náhodne vypadnúť z nástroja a ublížiť vám alebo osobám v okolí.

⚠*POZOR:* Pri inštalovaní akumulátora nepoužívajte silu. Ak sa akumulátor nedá zasunúť ľahko, nevkladáte ho správne.

Systém ochrany akumulátora

Lítium-iónové akumulátory označené hviezdičkou

► **Obr.2:** **1.** Označenie hviezdičkou

Lítium-iónové akumulátory označené hviezdičkou sú vybavené systémom ochrany. Tento systém automaticky vypne napájanie náradia s cieľom predĺžiť životnosť akumulátora.
Nástroj sa môže počas prevádzky automaticky zastaviť v prípade, ak sa nástroj alebo akumulátor nachádzajú v jednom z nasledujúcich stavov:

Preťaženie:
Nástroj je prevádzkovaný spôsobom, ktorý spôsobuje odber nadmerne vysokého prúdu.
V tejto situácii vypnite nástroj a ukončite prácu, ktorá spôsobuje preťažovanie nástroja. Potom nástroj zapnutím znova spusťte.
Ak sa nástroj nespustí, akumulátor je prehriaty. V tejto situácii nechajte akumulátor pred opätovným zapnutím náradia vychladnúť.

Nízke napätie akumulátora:
Zostávajúca kapacita akumulátora je veľmi nízka a nástroj nebude fungovať. V tejto situácii akumulátor vyberte a nabite ho.

Indikácia zvyšnej kapacity akumulátora

Len pre akumulátory s písmenom „B“ na konci čísla modelu

► **Obr.3:** **1.** Indikátory **2.** Tlačidlo kontroly

Stlačením tlačidla kontroly na akumulátore zobrazíte zostávajúcu kapacitu akumulátora. Indikátory sa na niekoľko sekúnd rozsvietia.

Indikátory			Zostávajúca kapacita
Svieti	Nesvieti	Bliká	
■ ■ ■ ■			75 % až 100 %
■ ■ ■ □			50 % až 75 %
■ ■ □ □			25 % až 50 %
■ □ □ □			0 % až 25 %
◪ □ □ □			Akumulátor nabite.
■ ■ □ □ ↑ ↓ □ □ ■ ■			Akumulátor je možno chybný.

POZNÁMKA: V závislosti od podmienok používania a v závislosti od okolitej teploty sa môže zobrazenie mierne odlišovať od skutočnej kapacity.

Zapínanie

⚠*POZOR:* **Pred vložením akumulátora do nástroja sa vždy presvedčite, či spúšťací spínač funguje správne a po uvoľnení sa vráti do pozície „OFF“.**

UPOZORNENIE: Zaisťovaciu/rýchlostnú radiacu páku nepoužívajte, keď je nástroj spustený. Nástroj sa môže poškodiť.

► **Obr.4:** **1.** Zaisťovacia/rýchlostná radiaca páka **2.** Spúšťací spínač **3.** Stav zaisťovacej/rýchlostnej radiacej páky

► **Obr.5**

Ak chcete spustiť nástroj, stlačte zaisťovaciu/rýchlostnú radiacu páku na strane A alebo B a stlačte spúšťací spínač.
Rýchlosť nástroja sa zvyšuje zvyšovaním prítlaku na spúšťací spínač. Nástroj zastavíte uvoľnením spúšťacieho spínača.

Maximálnu rýchlosť nástroja možno zmeniť v 2 krokoch.

- Vysoká rýchlosť
  Po stlačení zaisťovacej/rýchlostnej radiacej páky zo strany A sa rýchlosť pohybov nastaví na stupeň 2.
- Nízka rýchlosť
  Po stlačení zaisťovacej/rýchlostnej radiacej páky zo strany B sa rýchlosť pohybov nastaví na stupeň 1.

Keď je zaisťovacia/rýchlostná radiaca páka v polohe 🔒, nástroj je zaistený a spúšťací spínač nemožno stlačiť.

Zapnutie prednej lampy

► **Obr.6:** **1.** Lampa

⚠*POZOR:* **Nedívajte sa priamo do svetla ani jeho zdroja.**

Lampu rozsvietite stlačením spúšťacieho tlačidla. Lampa svieti, kým ťaháte spúšťací spínač. Lampa zhasne asi 10 sekúnd po uvoľnení spúšťacieho spínača.

POZNÁMKA: Suchou tkaninou utrite znečistené šošovky lampy. Dávajte pozor, aby sa šošovky lampy nepoškriabali. Mohla by sa znížiť intenzita osvetlenia.

POZNÁMKA: Ak dôjde k prehriatiu nástroja, na jednu minútu sa rozbliká kontrolka. V takomto prípade pred ďalšou činnosťou nechajte nástroj vychladnúť.

Nastavenie pätky

Keď čepeľ vratnej píly stratí svoju účinnosť rezania na jednom mieste rezného okraja, zmeňte polohu pätky tak, aby ste využili ostrú, nepoužitú časť rezného okraja. Pomôže to predĺžiť životnosť čepele vratnej píly. Polohu pätky možno meniť v piatich úrovniach.
Pri zmene polohy pätky roztvorte nastavovaciu páčku pätky a vyberte vhodnú polohu. Nastavovaciu páčku pätky potom zatvorte.

► **Obr.7:** **1.** Pätka **2.** Nastavovacia páčka pätky

POZNÁMKA: Pätku nemožno nastaviť, ak nastavovaciu páčku pätky úplne neroztvoríte.

Hák

⚠*POZOR:* **Pri vešaní nástroja prepnite zaisťovaciu/rýchlostnú radiacu páku do polohy 🔒, čím zaistíte spúšťací spínač. (Pozrite si časť „Prepínanie“.)**

⚠*POZOR:* **Nikdy nástroj nevešajte vysoko ani na potenciálne nestabilné miesto.**

► **Obr.8:** **1.** Hák

Hák je praktický na dočasné zavesenie nástroja.
Ak chcete použiť hák, jednoducho ho nadvihnite a počkajte, kým nezapadne do otvorenej polohy.
Keď sa nepoužíva, vždy ho zaistite v zatvorenej polohe.

ZOSTAVENIE

⚠*POZOR:* **Pred vykonaním akejkoľvek práce na nástroji vždy skontrolujte, či je nástroj vypnutý a akumulátor je vybratý.**

Montáž alebo demontáž čepele vratnej píly

⚠*POZOR:* **Vždy očistite všetky piliny a cudzie látky, ktoré sa prilepili na čepeľ alebo svorku čepele.** V opačnom prípade to môže spôsobiť nedostatočné utiahnutie čepele, čo môže viesť k vážnemu zraneniu.

Ak chcete namontovať čepeľ vratnej píly, pred vložením čepele vždy skontrolujte, či je páčka svorky čepele (súčasť objímky svorky čepele) na izolačnom kryte v uvoľnenej polohe 🔓. Ak je páčka svorky čepele v zaistenej polohe, otáčajte páčku svorky čepele v smere šípky, aby sa zaistila v uvoľnenej polohe 🔓.

► **Obr.9:** **1.** Páčka svorky čepele **2.** Uvoľnená poloha **3.** Zaistená poloha

Vložte ostrie vratnej píly do svorky ostria až na doraz. Vložka svorky ostria sa otočí a zaistí ostrie vratnej píly. Skontrolujte, či sa ostrie vratnej píly nedá vysunúť, aj keď ho skúsite vytiahnuť.

► **Obr.10:** **1.** Ostrie vratnej píly **2.** Vložka svorky ostria

⚠*POZOR:* **Ak nezasuniete ostrie vratnej píly dostatočne hlboko, ostrie vratnej píly sa môže pri práci neočakávane vysunúť.** To môže byť veľmi nebezpečné.

Ak chcete odstrániť čepeľ vratnej píly, úplne otočte páčku svorky čepele v smere šípky. Čepeľ vratnej píly sa vyberie a páčka svorky čepele sa zaistí v uvoľnenej polohe 🔓.

► **Obr.11:** **1.** Čepeľ vratnej píly **2.** Páčka svorky čepele

⚠*POZOR:* **Počas prepínania držte ruky a prsty ďalej od páčky. V opačnom prípade môže dôjsť k zraneniu.**

POZNÁMKA: Ak odstránite čepeľ vratnej píly bez plného otočenia páčky svorky čepele, páčka sa nemusí zaistiť v uvoľnenej polohe 🔓. V takom prípade znova plne otočte páčku svorky čepele a zaistite páčku svorky čepele v uvoľnenej polohe 🔓.

POZNÁMKA: Ak sa páčka nachádza v nástroji, zapnite nástroj len na sekundu, aby sa čepeľ uvoľnila podľa znázornenia na obrázku. Pred montážou alebo demontážou čepele vratnej píly vyberte akumulátor z nástroja.

PREVÁDZKA

⚠*POZOR:* **Pri práci vždy pritláčajte pätku pevne na obrobok.** Ak počas prevádzky pätku zdvihnete alebo ju budete držať ďalej od obrobku, bude dochádzať k silným vibráciám a/alebo otáčaniu, ktoré môže spôsobiť nebezpečné zachytenie čepele.

⚠*POZOR:* **Pri rezaní kovu vždy používajte rukavice, ktoré ochránia vaše ruky pred horúcim odletujúcimi odrezkami.**

⚠*POZOR:* **Vždy používajte vhodnú ochranu očí, ktorá vyhovuje aktuálne platným národným normám.**

⚠*POZOR:* **Pri rezaní kovov vždy použite vhodnú chladiacu tekutinu (olej na rezanie).** V opačnom prípade dôjde k predčasnému opotrebovaniu ostria.

Pritláčajte pätku pevne na obrobok. Nedovoľte, aby nástroj odskakoval. Ostrie vratnej píly jemne priložte na obrobok. Najskôr vykonajte úvodný rez pri menšej rýchlosti. Potom pokračujte v rezaní vyššou rýchlosťou.
► **Obr.12**

ÚDRŽBA

⚠*POZOR:* **Pred vykonaním kontroly alebo údržby vždy skontrolujte, či je nástroj vypnutý a akumulátor je vybratý.**

UPOZORNENIE: **Nepoužívajte benzín, riedidlo, alkohol ani podobné látky. Mohlo by to spôsobiť zmenu farby, deformácie alebo praskliny.**

Ak chcete udržať BEZPEČNOSŤ a BEZPORUCHOVOSŤ výrobku, prenechajte opravy, údržbu a nastavenie na autorizované alebo továrenské servisné centrá Makita, ktoré používajú len náhradné diely značky Makita.

VOLITEĽNÉ PRÍSLUŠENSTVO

⚠*POZOR:* **Pre váš nástroj Makita, opísaný v tomto návode, doporučujeme používať toto príslušenstvo a nástavce.** Pri použití iného príslušenstva či nástavcov môže hroziť nebezpečenstvo zranenia osôb. Príslušenstvo a nástavce sa môžu používať len na účely pre ne stanovené.

Ak potrebujete bližšie informácie týkajúce sa tohoto príslušenstva, obráťte sa na vaše miestne servisné stredisko firmy Makita.

- Ostria vratnej píly
- Originálna batéria a nabíjačka Makita

POZNÁMKA: Niektoré položky zo zoznamu môžu byť súčasťou balenia nástrojov vo forme štandardného príslušenstva. Rozsah týchto položiek môže byť v každej krajine odlišný.

SPECIFIKACE

Model:		DJR187	
Délka zdvihu		32 mm	
Počet zdvihů za minutu	Vysoký (2)	0–3 000 min^{-1}	
	Nízký (1)	0–2 300 min^{-1}	
Max. kapacita řezání	Potrubí	130 mm	
	Dřevo	255 mm	
Jmenovité napětí		18 V DC	
Akumulátor		BL1815N, BL1820, BL1820B	BL1830, BL1830B, BL1840, BL1840B, BL1850, BL1850B, BL1860B
Celková délka		439 mm	
Hmotnost netto		3,4 kg	3,7 kg

- Vzhledem k neustálému výzkumu a vývoji zde uvedené technické údaje podléhají změnám bez upozornění.
- Technické údaje a akumulátor se mohou v různých zemích lišit.
- Hmotnost s akumulátorem dle EPTA – Procedure 01/2003

Účel použití

Nástroj je určen k řezání dřeva, plastů a železných materiálů.

Hlučnost

Typická vážená hladina hluku (A) určená podle normy EN60745:
Hladina akustického tlaku (L_{pA}): 84 dB(A)
Hladina akustického výkonu (L_{WA}): 95 dB (A)
Nejistota (K): 3 dB(A)

⚠***VAROVÁNÍ:*** **Používejte ochranu sluchu.**

Vibrace

Celková hodnota vibrací (vektorový součet tří os) určená podle normy EN60745:
Pracovní režim: řezání desek
Emise vibrací ($a_{h,B}$): 16,5 m/s^2
Nejistota (K): 1,5 m/s^2
Pracovní režim: řezání dřevěných hranolů
Emise vibrací ($a_{h,WB}$) 15,5 m/s^2
Nejistota (K): 1,5 m/s^2

POZNÁMKA: Hodnota deklarovaných emisí vibrací byla změřena standardní zkušební metodou a dá se použít k porovnání nářadí mezi sebou.

POZNÁMKA: Hodnotu deklarovaných emisí vibrací lze také použít k předběžnému posouzení míry expozice vibracím.

⚠***VAROVÁNÍ:*** Emise vibrací při používání elektrického nářadí ve skutečnosti se mohou od hodnoty deklarovaných emisí vibrací lišit v závislosti na způsobech použití nářadí.

⚠***VAROVÁNÍ:*** Nezapomeňte stanovit bezpečnostní opatření na ochranu obsluhy podle odhadu expozice ve skutečných podmínkách použití. (Vezměte přitom v úvahu všechny části provozního cyklu, tj. kromě doby zátěže například doby, kdy je nářadí vypnuté a kdy běží naprázdno.)

Prohlášení ES o shodě

Pouze pro evropské země
Společnost Makita prohlašuje, že následující zařízení:
Popis zařízení: Akumulátorová pila ocaska
Č. modelu / typ: DJR187
Vyhovuje následujícím evropským směrnicím: 2006/42/EC
Zařízení bylo vyrobeno v souladu s následující normou či normativními dokumenty: EN60745
Technická dokumentace dle 2006/42/EC je k dispozici na adrese:
Makita, Jan-Baptist Vinkstraat 2, 3070, Belgie
24.4.2015

Yasushi Fukaya
Ředitel
Makita, Jan-Baptist Vinkstraat 2, 3070, Belgie

Obecná bezpečnostní upozornění k elektrickému nářadí

⚠***VAROVÁNÍ:*** **Přečtěte si veškerá bezpečnostní upozornění a všechny pokyny.** Zanedbání upozornění a pokynů může mít za následek úraz elektrickým proudem, vznik požáru nebo vážné zranění.

Všechna upozornění a pokyny si uschovejte pro budoucí potřebu.

Pojem „elektrické nářadí" v upozorněních označuje elektrické nářadí, které se zapojuje do elektrické sítě, nebo elektrické nářadí využívající akumulátory.

Bezpečnostní upozornění k akumulátorové pile ocasce

1. **Při práci v místech, kde může dojít ke kontaktu nástrojů z příslušenství se skrytým elektrickým vedením, držte elektrické nářadí za izolované části držadel.** Řezací příslušenství může při kontaktu s vodičem pod napětím přenést proud do nechráněných kovových částí elektrického nářadí a obsluha může utrpět úraz elektrickým proudem.
2. **Uchyťte a podepřete obrobek na stabilní podložce pomocí svorek nebo jiným praktickým způsobem.** Budete-li obrobek držet rukama nebo opřený o vlastní tělo, bude nestabilní a může dojít ke ztrátě kontroly.
3. **Vždy používejte ochranné brýle. Běžné dioptrické nebo sluneční brýle NEJSOU ochranné brýle.**
4. **Neřežte hřebíky. Před zahájením provozu zkontrolujte, zda se v obrobku nenacházejí hřebíky a případně je odstraňte.**
5. **Neřežte příliš velké obrobky.**
6. **Před řezáním zkontrolujte, zda se za obrobkem nachází dostatečný volný prostor, aby pilový list nenarazil na podlahu, pracovní stůl apod.**
7. **Držte nářadí pevně.**
8. **Před zapnutím spínače se ujistěte, zda pilový list není v kontaktu s obrobkem.**
9. **Udržujte ruce mimo pohyblivé díly.**
10. **Nenechávejte nářadí běžet bez dozoru. S nářadím pracujte, jen když je držíte v rukou.**
11. **Před vytažením pilového listu z obrobku vždy nářadí vypněte a počkejte, dokud se pilový list zcela nezastaví.**
12. **Po ukončení práce se nedotýkejte pilového listu ani obrobku, neboť mohou dosahovat velmi vysokých teplot a způsobit popáleniny.**
13. **Nástroj zbytečně nespouštějte naprázdno.**
14. **Vždy používejte protiprachovou masku/respirátor odpovídající použití a materiálu, se kterým pracujete.**
15. **Některé materiály obsahují chemikálie, které mohou být jedovaté. Dávejte pozor, abyste nevdechovali prach nebo nedocházelo ke kontaktu s kůží. Dodržujte bezpečnostní pokyny dodavatele materiálu.**

TYTO POKYNY USCHOVEJTE.

⚠***VAROVÁNÍ:*** **NEDOVOLTE, aby pohodlnost nebo pocit znalosti výrobku (získaný na základě předchozího použití) vedl k zanedbání dodržování bezpečnostních pravidel platných pro tento výrobek. NESPRÁVNÉ POUŽÍVÁNÍ či nedodržení bezpečnostních pravidel uvedených v tomto návodu k obsluze může způsobit vážné zranění.**

Důležitá bezpečnostní upozornění pro akumulátor

1. **Před použitím akumulátoru si přečtěte všechny pokyny a varovné symboly na (1) nabíječce, (2) akumulátoru a (3) výrobku využívajícím akumulátor.**
2. **Akumulátor nerozebírejte.**
3. **Pokud se příliš zkrátí provozní doba akumulátoru, přerušte okamžitě práci. V opačném případě existuje riziko přehřívání, popálení nebo dokonce výbuchu.**
4. **Budou-li vaše oči zasaženy elektrolytem, vypláchněte je čistou vodou a okamžitě vyhledejte lékařskou pomoc. Může dojít ke ztrátě zraku.**
5. **Akumulátor nezkratujte:**
   (1) **Nedotýkejte se svorek žádným vodivým materiálem.**
   (2) **Neskladujte akumulátor v nádobě s jinými kovovými předměty, jako jsou hřebíky, mince, apod.**
   (3) **Nevystavuje akumulátor vodě a dešti.**
   Zkrat akumulátoru může způsobit velký průtok proudu, přehřátí, možné popálení a dokonce i poruchu.
6. **Neskladujte nářadí a akumulátor na místech, kde může teplota překročit 50 °C (122 °F).**
7. **Nespalujte akumulátor, ani když je vážně poškozen nebo úplně opotřeben. Akumulátor může v ohni vybuchnout.**
8. **Dávejte pozor, abyste akumulátor neupustili ani s ním nenaráželi.**
9. **Nepoužívejte poškozené akumulátory.**
10. **Obsažené lithium-iontové akumulátory podléhají právním požadavkům na nebezpečné zboží.**
    V případě komerční přepravy například externími dopravci je třeba dodržet zvláštní požadavky na balení a značení.
    Pro přípravu zboží k přepravě je nutná konzultace s odborníkem na nebezpečný materiál. Dodržujte také případné podrobnější národní předpisy.
    Odkryté kontakty přelepte izolační páskou či jinak zakryjte a akumulátory zabalte tak, aby se v balení nemohly pohybovat.
11. **Při likvidaci akumulátoru postupujte podle místních předpisů.**

TYTO POKYNY USCHOVEJTE.

⚠***UPOZORNĚNÍ:*** **Používejte pouze originální akumulátory Makita.** Používání neoriginálních nebo upravených akumulátorů může způsobit explozi akumulátoru a následný požár, zranění a jiné poškození. Zaniká tím také záruka společnosti Makita na nářadí a nabíječku Makita.

Tipy k zajištění maximální životnosti akumulátoru

1. **Akumulátor nabijte dříve, než dojde k jeho úplnému vybití. Pokud si povšimnete sníženého výkonu nářadí, vždy jej zastavte a dobijte akumulátor.**

2. **Nikdy nenabíjejte úplně nabitý akumulátor. Přebíjení zkracuje životnost akumulátoru.**
3. **Akumulátor dobíjejte při pokojové teplotě od 10 °C do 40 °C (50 °F až 104 °F). Před nabíjením nechejte horký akumulátor zchladnout.**
4. **Pokud se akumulátor delší dobu nepoužívá (déle než šest měsíců), je nutno jej dobít.**

POPIS FUNKCÍ

⚠***UPOZORNĚNÍ:*** **Před nastavováním nářadí nebo kontrolou jeho funkce se vždy přesvědčte, zda je vypnuté a je vyjmutý akumulátor.**

Nasazení a sejmutí akumulátoru

⚠***UPOZORNĚNÍ:*** **Před nasazením či sejmutím akumulátoru nářadí vždy vypněte.**

⚠***UPOZORNĚNÍ:*** **Při nasazování či snímání akumulátoru pevně držte nářadí i akumulátor.** V opačném případě vám může nářadí nebo akumulátor vyklouznout z rukou a mohlo by dojít k jejich poškození či ke zranění.

► **Obr.1:** **1.** Červený indikátor **2.** Tlačítko **3.** Akumulátor

Chcete-li akumulátor sejmout, vysuňte jej se současným přesunutím tlačítka na přední straně akumulátoru.

Při nasazování akumulátoru vyrovnejte jazýček na bloku akumulátoru s drážkou v krytu a zasuňte akumulátor na místo. Akumulátor zasuňte na doraz, až zacvakne na své místo. Není-li tlačítko zcela zajištěno, uvidíte na jeho horní straně červený indikátor.

⚠***UPOZORNĚNÍ:*** **Akumulátor zasunujte vždy zcela tak, aby nebyl červený indikátor vidět.** Jinak by mohl akumulátor ze zařízení vypadnout a způsobit zranění obsluze či přihlížejícím osobám.

⚠***UPOZORNĚNÍ:*** **Akumulátor nenasazujte násilím.** Nelze-li akumulátor zasunout snadno, nevkládáte jej správně.

Systém ochrany akumulátoru

Lithium-iontový akumulátor se značkou hvězdičky

► **Obr.2:** **1.** Značka hvězdičky

Lithium-iontové akumulátory se značkou hvězdičky jsou vybaveny systémem ochrany. Tento systém automaticky přeruší napájení nářadí, aby se prodloužila životnost akumulátoru. Budou-li nářadí nebo akumulátor vystaveny některé z níže uvedených podmínek, nářadí se během provozu automaticky vypne:

Přetížení:
S nářadím se pracuje takovým způsobem, že dochází k odběru mimořádně vysokého proudu.
V takové situaci nářadí vypněte a ukončete činnost, při níž došlo k přetížení nářadí. Potom nářadí zapněte a obnovte činnost.
Jestliže se nářadí nespustí, došlo k přehřátí akumulátoru. V takovém případě nechte akumulátor před opětovným zapnutím nářadí vychladnout.

Nízké napětí akumulátoru:
Zbývající kapacita akumulátoru je příliš nízká a nářadí nebude fungovat. V takovém případě vyjměte akumulátor a dobijte jej.

Indikace zbývající kapacity akumulátoru

Pouze pro akumulátory s písmenem „B“ na konci čísla modelu

► **Obr.3:** **1.** Kontrolky **2.** Tlačítko kontroly

Stisknutím tlačítka kontroly na akumulátoru zjistíte zbývající kapacitu akumulátoru. Kontrolky indikátoru se na několik sekund rozsvítí.

Kontrolky			Zbývající kapacita
Svítí	Nesvítí	Bliká	
■ ■ ■ ■			75 % až 100 %
■ ■ ■ □			50 % až 75 %
■ ■ □ □			25 % až 50 %
■ □ □ □			0 % až 25 %
◪ □ □ □			Nabijte akumulátor.
■ ■ □ □ ↑↓ □ □ ■ ■			Došlo pravděpodobně k poruše akumulátoru.

POZNÁMKA: Kapacita udávaná indikátorem se může mírně lišit od skutečné kapacity v závislosti na podmínkách používání a teplotě prostředí.

Používání spouště

⚠***UPOZORNĚNÍ:*** **Před vložením akumulátoru do nářadí vždy zkontrolujte správnou funkci spouště, a zda se po uvolnění vrací do vypnuté polohy.**

POZOR: Nemanipulujte s páčkou zajištění/regulace otáček, je-li nářadí v provozu. Mohlo by dojít k poškození nářadí.

► **Obr.4:** **1.** Páčka zajištění/regulace otáček **2.** Spoušť **3.** Poloha páčky zajištění/regulace otáček

► **Obr.5**

Chcete-li nářadí uvést do chodu, stiskněte ze strany A nebo B páčku zajištění/regulace otáček a poté spoušť. Otáčky nářadí se zvyšují zvyšováním tlaku na spoušť. Chcete-li nářadí vypnout, uvolněte spoušť.

Maximální rychlost nářadí lze regulovat ve 2 krocích.

- Vysoká rychlost
  Pokud páčku zajištění/regulace otáček stisknete ze strany A, rychlost zdvihů se nastaví do polohy „2“.

- Nízká rychlost
  Pokud páčku zajištění/regulace otáček stisknete ze strany B, rychlost zdvihů se nastaví do polohy „1“.

Pokud je páčka zajištění/regulace otáček v poloze 🔒, je nářadí zajištěno a nelze stisknout spoušť.

Rozsvícení předního světla

► **Obr.6: 1.** Světlo

> ⚠***UPOZORNĚNÍ:*** **Nedívejte přímo do světla nebo jeho zdroje.**

Při stisknutí spouště se rozsvítí světlo. Světlo svítí po celou dobu stisknutí spouště. Světlo zhasne přibližně 10 sekund po uvolnění spouště.

> **POZNÁMKA:** K otření nečistot ze skla světla používejte suchý hadřík. Dbejte, abyste sklo světla nepoškrábali. Mohlo by dojít ke snížení svítivosti.
>
> **POZNÁMKA:** Pokud je nářadí přehřáté, světlo po dobu jedné minuty bliká. V takovém případě nechejte nářadí před obnovením práce vychladnout.

Seřízení patky

Jakmile pilový list pily ocasky ztratí svoji řeznou kapacitu na jednom místě břitu, přemístěte patku, abyste mohli použít ostrou a neopotřebovanou část břitu. Prodlouží se tak životnost pilového listu pily ocasky.
Polohu patky lze měnit v pěti úrovních.
Chcete-li změnit polohu patky, otevřete páčku nastavení patky a zvolte vhodnou polohu. Potom páčku nastavení patky zavřete.
► **Obr.7: 1.** Patka **2.** Páčka nastavení patky

> **POZNÁMKA:** Patku nelze nastavovat, pokud není páčka nastavení patky zcela otevřená.

Háček

> ⚠***UPOZORNĚNÍ:*** **Při zavěšování nářadí přesuňte páčku zajištění/regulace otáček do polohy 🔒, ve které je zajištěna spoušť. (Viz odstavec „Používání spouště“.)**
>
> ⚠***UPOZORNĚNÍ:*** **Nikdy nářadí nezavěšujte ve výšce nebo na potenciálně nestabilním místě.**

► **Obr.8: 1.** Háček

Háček je vhodný k dočasnému pověšení nářadí.
Chcete-li háček použít, jednoduše je vyklopte, až zacvakne do otevřené polohy.
Když háček nepoužíváte, vždy jej sklopte, až zacvakne do zavřené polohy.

SESTAVENÍ

> ⚠***UPOZORNĚNÍ:*** **Před prováděním jakýchkoli prací na nářadí se vždy přesvědčte, zda je vypnuté a je vyjmutý akumulátor.**

Instalace a demontáž listu pily ocasky

> ⚠***UPOZORNĚNÍ:*** **Vždy očistěte všechny třísky a cizí materiál ulpělý na listu a kolem svorky pilového listu.** Při nedodržení tohoto pokynu může dojít k nedostatečnému upnutí pilového listu a hrozí riziko vážného zranění.

Při instalaci pilového listu pily ocasky vždy dbejte, aby byla před vložením listu pily ocasky upínací páčka svorky pilového listu (součást objímky svorky pilového listu) v uvolněné poloze 🔓 vyznačené na izolačním krytu. Je-li upínací páčka svorky pilového listu v pevné poloze, otočte páčku ve směru šipky tak, aby se zajistila v uvolněné poloze 🔓.
► **Obr.9: 1.** Páčka svorky pilového listu **2.** Uvolněná poloha **3.** Pevná poloha

Pilový list pily ocasky zasuňte co nejdále do upínací objímky pilového listu. Upínací objímka se otočí a uchytí pilový list pily ocasky. Zkontrolujte, zda pilový list pily ocasky drží i při pokusu o vytažení.
► **Obr.10: 1.** Pilový list pily ocasky **2.** Upínací objímka pilového listu

> ⚠***UPOZORNĚNÍ:*** **Pokud pilový list pily ocasky nezasunete dostatečně hluboko, může se během provozu neočekávaně uvolnit.** To může být velice nebezpečné.

Chcete-li pilový list pily ocasky vyjmout, zcela otočte upínací páčku svorky pilového listu ve směru šipky. Pilový list pily ocasky se uvolní a upínací páčka svorky pilového listu se zajistí v uvolněné poloze 🔓.
► **Obr.11: 1.** Pilový list pily ocasky **2.** Páčka svorky pilového listu

> ⚠***UPOZORNĚNÍ:*** **Při zapínání udržujte ruce a prsty v bezpečné vzdálenosti od páčky. V opačném případě by mohlo dojít ke zranění.**

> **POZNÁMKA:** Odstraníte-li pilový list pily ocasky bez úplného otočení upínací páčky svorky pilového listu, páčku nebude možné zablokovat v uvolněné poloze 🔓. V takovém případě znovu zcela otočte upínací páčku svorky pilového listu a potom zkontrolujte, zda je páčka zablokována v uvolněné poloze 🔓.
>
> **POZNÁMKA:** Je-li upínací páčka svorky pilového listu uvnitř nářadí, zapněte na chvíli nářadí, aby mohl list vyjít ven (viz obrázek). Před instalací a demontáží listu pily ocasky vyjměte z nářadí akumulátor.

PRÁCE S NÁŘADÍM

⚠*UPOZORNĚNÍ:* **Během provozu vždy tlačte patku silně proti obrobku.** Jestliže patku sejmete nebo ji při provozu od řezaného dílu oddálíte, dojde ke vzniku silných vibrací a kroucení, což může vyvolat nebezpečné zlomení pilového listu.

⚠*UPOZORNĚNÍ:* **Při řezání kovů vždy používejte rukavice, abyste si chránili ruce před odletujícími horkými kovovými třískami.**

⚠*UPOZORNĚNÍ:* **Vždy používejte vhodnou ochranu očí splňující požadavky platných národních norem.**

⚠*UPOZORNĚNÍ:* **Při řezání kovů vždy používejte vhodnou chladicí kapalinu (řezný olej).** Nedodržení tohoto pokynu způsobí předčasné opotřebení pilového listu.

Tlačte patku silně proti obrobku. Nenechete nářadí odskakovat. Pilovým listem pily ocasky zlehka zařízněte do obrobku. Nejprve při nižších rychlosti vyřežte vodicí drážku. Poté pokračujte v řezání při vyšší rychlosti.
► **Obr.12**

ÚDRŽBA

⚠*UPOZORNĚNÍ:* **Před zahájením kontroly nebo údržby nářadí se vždy ujistěte, zda je vypnuté a je vyjmut akumulátor.**

POZOR: **Nikdy nepoužívejte benzín, benzen, ředidlo, alkohol či podobné prostředky. Mohlo by tak dojít ke změnám barvy, deformacím či vzniku prasklin.**

K zachování BEZPEČNOSTI a SPOLEHLIVOSTI výrobku musí být opravy a veškerá další údržba či seřizování prováděny autorizovanými nebo továrními servisními středisky společnosti Makita s využitím náhradních dílů Makita.

VOLITELNÉ PŘÍSLUŠENSTVÍ

⚠*UPOZORNĚNÍ:* **Pro nářadí Makita popsané v tomto návodu doporučujeme používat následující příslušenství a nástavce.** Při použití jiného příslušenství či nástavců může hrozit nebezpečí zranění osob. Příslušenství lze používat pouze pro stanovené účely.

Potřebujete-li bližší informace ohledně tohoto příslušenství, obraťte se na místní servisní středisko společnosti Makita.

- Pilové listy pro pily ocasky
- Originální akumulátor a nabíječka Makita

POZNÁMKA: Některé položky seznamu mohou být k nářadí přibaleny jako standardní příslušenství. Přibalené příslušenství se může v různých zemích lišit.

ТЕХНІЧНІ ХАРАКТЕРИСТИКИ

Модель:		DJR187	
Довжина ходу		32 мм	
Ходів за хвилину	Висока (2)	0—3 000 хв$^{-1}$	
	Низька (1)	0—2 300 хв$^{-1}$	
Макс. ріжуча спроможність	Труба	130 мм	
	Деревина	255 мм	
Номінальна напруга		18 В пост. струму	
Касета з акумулятором		BL1815N, BL1820, BL1820B	BL1830, BL1830B, BL1840, BL1840B, BL1850, BL1850B, BL1860B
Загальна довжина		439 мм	
Маса нетто		3,4 кг	3,7 кг

- Оскільки наша програма наукових досліджень і розробок триває безперервно, наведені тут технічні характеристики можуть бути змінені без попередження.
- Технічні характеристики приладу та касета з акумулятором можуть відрізнятися в різних країнах.
- Вага разом з касетою з акумулятором відповідно до EPTA-Procedure 01/2003

Призначення

Інструмент призначено для різання деревини, пластмаси та металу.

Шум

Рівень шуму за шкалою A в типовому виконанні, визначений відповідно до стандарту EN60745:
Рівень звукового тиску (L_{pA}): 84 дБ (A)
Рівень звукової потужності (L_{WA}): 95 дБ (A)
Похибка (K): 3 дБ (A)

⚠*ПОПЕРЕДЖЕННЯ:* Користуйтеся засобами захисту органів слуху.

Вібрація

Загальна величина вібрації (векторна сума трьох напрямків) визначена згідно з EN60745:
Режим роботи: різання плит
Вібрація ($a_{h,B}$): 16,5 м/с^2
Похибка (K): 1,5 м/с^2
Режим роботи: різання дерев'яних балок
Вібрація ($a_{h,WB}$) 15,5м/с^2
Похибка (K): 1,5 м/с^2

ПРИМІТКА: Заявлене значення вібрації було виміряно відповідно до стандартних методів тестування та може використовуватися для порівняння одного інструмента з іншим.

ПРИМІТКА: Заявлене значення вібрації може також використовуватися для попередньої оцінки впливу.

⚠*ПОПЕРЕДЖЕННЯ:* Залежно від умов використання вібрація під час фактичної роботи електроінструмента може відрізнятися від заявленого значення вібрації.

⚠*ПОПЕРЕДЖЕННЯ:* Забезпечте належні запобіжні заходи для захисту оператора, що відповідатимуть умовам використання інструмента (слід брати до уваги всі складові робочого циклу, такі як час, коли інструмент вимкнено та коли він починає працювати на холостому ході під час запуску).

Декларація про відповідність стандартам ЄС

Тільки для країн Європи
Компанія Makita наголошує на тому, що обладнання:
Позначення обладнання: Бездротова ножівка
№ моделі / тип: DJR187
Відповідає таким європейським директивам:
2006/42/EC
Обладнання виготовлене відповідно до таких стандартів або стандартизованих документів: EN60745
Технічну інформацію відповідно до 2006/42/EC можна отримати:
Makita, Jan-Baptist Vinkstraat 2, 3070, Belgium (Бельгія)
24.4.2015

Ясуші Фукайя
Директор
Makita, Jan-Baptist Vinkstraat 2, 3070, Belgium (Бельгія)

Загальні застереження щодо техніки безпеки при роботі з електроінструментами

⚠*ПОПЕРЕДЖЕННЯ:* **Прочитайте усі застереження стосовно техніки безпеки та всі інструкції.** Недотримання попереджень та інструкцій може призвести до ураження електричним струмом, до виникнення пожежі та/або до отримання серйозних травм.

Збережіть усі інструкції з техніки безпеки та експлуатації на майбутнє.

Термін «електроінструмент», зазначений у інструкції з техніки безпеки, стосується електроінструмента, який функціонує від електромережі (електроінструмент з кабелем живлення), або електроінструмента з живленням від батареї (безпровідний електроінструмент).

Попередження про необхідну обережність під час роботи з бездротовою ножівкою

1. **Тримайте електроприлад за ізольовані поверхні держака під час виконання дії, за якої ріжуче приладдя може зачепити приховану електропроводку.** Торкання ріжучим приладдям дроту під напругою може призвести до передавання напруги до оголених металевих частин інструмента та до ураження оператора електричним струмом.
2. **Використовуйте затискні пристрої або інші засоби, щоб забезпечити опору деталі та закріпити її на стійкій поверхні.** Утримання деталі руками або тілом не забезпечує її стійкість і може призвести до втрати контролю.
3. **Обов'язково використовуйте захисні окуляри. Звичайні або сонцезахисні окуляри НЕ Є захисними.**
4. **Уникайте різання цвяхів. Перед початком роботи огляньте деталь та видаліть із неї всі цвяхи.**
5. **Не слід різати занадто великі деталі.**
6. **Перед початком різання перевірте, чи є нижче деталі достатній зазор для того, щоб полотно не вдарялося о підлогу, верстат тощо.**
7. **Тримайте інструмент міцно.**
8. **Не допускайте контакту полотна з деталлю до ввімкнення живлення.**
9. **Тримайте руки на відстані від рухомих частин.**
10. **Не залишайте інструмент, який працює. Працюйте з інструментом тільки тоді, коли тримаєте його в руках.**
11. **Після вимкнення інструмента обов'язково заждіть повної зупинки полотна і лише тоді знімайте його з деталі.**
12. **Не торкайтеся полотна або деталі одразу після різання — вони можуть бути дуже гарячими та спричинити опіки.**
13. **Не слід без необхідності залишати інструмент працювати на холостому ходу.**
14. **Обов'язково використовуйте пилозахисну маску / респіратор відповідно до області застосування та матеріалу, який ви обробляєте.**
15. **Деякі матеріали мають у своєму складі токсичні хімічні речовини. Будьте обережні, щоб не допустити вдихання пилу та його контакту зі шкірою. Дотримуйтеся правил техніки безпеки виробника матеріалу.**

ЗБЕРІГАЙТЕ ЦІ ВКАЗІВКИ.

⚠*ПОПЕРЕДЖЕННЯ:* **НІКОЛИ НЕ втрачайте пильності та не розслаблюйтеся під час користування виробом (що можливо при частому користуванні); обов'язково строго дотримуйтеся відповідних правил безпеки. НЕНАЛЕЖНЕ ВИКОРИСТАННЯ або недотримання правил техніки безпеки, викладених у цій інструкції з експлуатації, може призвести до серйозних травм.**

Важливі інструкції з безпеки для касети з акумулятором

1. **Перед тим як користуватися касетою з акумулятором, слід прочитати всі інструкції та застережні знаки щодо (1) зарядного пристрою акумулятора, (2) акумулятора та (3) виробів, що працюють від акумулятора.**
2. **Не слід розбирати касету з акумулятором.**
3. **Якщо період роботи дуже покоротшав, слід негайно припинити користування. Це може призвести до виникнення ризику перегріву, опіку та навіть вибуху.**
4. **У разі потрапляння електроліту в очі слід промити їх чистою водою та негайно звернутися до лікаря. Це може призвести до втрати зору.**
5. **Не закоротіть касету з акумулятором.**
   (1) **Не слід торкатися клем будь яким струмопровідним матеріалом.**
   (2) **Не слід зберігати касету з акумулятором у ємності з іншими металевими предметами, такими як цвяхи, монети тощо.**
   (3) **Не залишайте касету з акумулятором під дощем, запобігайте контакту з водою.**

   Коротке замикання може призвести до появи значного струму, перегріву, можливих опіків та навіть виходу з ладу.
6. **Не слід зберігати інструмент та касету з акумулятором в місцях, де температура може сягнути чи перевищити 50°C (122°F).**
7. **Не слід спалювати касету з акумулятором, навіть якщо вона була неодноразово пошкоджена або повністю спрацьована. Касета з акумулятором може вибухнути у вогні.**
8. **Не слід кидати або ударяти акумулятор.**
9. **Не слід використовувати пошкоджений акумулятор.**

10. **Літій-іонні акумулятори, що містяться в інструменті, мають відповідати вимогам законів про небезпечні товари.**
Під час транспортування за допомогою комерційних перевезень, наприклад із залучанням третьої сторони та експедиторів, необхідно дотримуватись особливих вимог, вказаних на пакуванні й у маркуванні.
Під час підготування позиції до відправлення необхідно проконсультуватись зі спеціалістом з небезпечних матеріалів. Крім того, слід виконувати більш докладні національні настанови, якщо такі є.
Заклейте відкриті контакти стрічкою або заховайте їх і запакуйте акумулятор таким чином, щоб він не міг рухатися в пакуванні.
11. **Дотримуйтеся норм місцевого законодавства щодо утилізації акумуляторів.**

ЗБЕРІГАЙТЕ ЦІ ВКАЗІВКИ.

⚠***ОБЕРЕЖНО:*** **Використовуйте тільки акумулятори Makita.** Використання акумуляторів, інших ніж оригінальні акумулятори Makita, або акумуляторів, конструкцію яких було змінено, може призвести до вибуху акумулятора і спричинити пожежу, травму або пошкодження. У зв'язку з цим також буде анульовано гарантію Makita на інструмент Makita і на зарядний пристрій.

Поради з забезпечення максимального строку експлуатації акумулятора

1. **Касету з акумулятором слід заряджати до того, як він розрядиться повністю. Завжди слід зупиняти роботу інструмента та зарядити акумулятор, якщо ви помітили зменшення потужності інструмента.**
2. **Ніколи не слід заряджати повторно повністю заряджену касету з акумулятором. Перезарядження скорочує строк експлуатації акумулятора.**
3. **Заряджайте касету з акумулятором при кімнатній температурі 10°C—40°C (50°F—104°F). Перед тим як заряджати касету з акумулятором, слід зачекати, доки вона охолоне.**
4. **Якщо касета з акумулятором не використовувалася тривалий час (понад шість місяців), її слід зарядити.**

ОПИС РОБОТИ

⚠***ОБЕРЕЖНО:*** **Обов'язково переконайтеся, що прилад вимкнено, а касету з акумулятором знято, перед регулюванням або перевіркою функціонування інструмента.**

Встановлення та зняття касети з акумулятором

⚠***ОБЕРЕЖНО:*** **Завжди вимикайте інструмент перед встановленням або зняттям касети з акумулятором.**

⚠***ОБЕРЕЖНО:*** **Під час встановлення або зняття касети з акумулятором слід міцно тримати інструмент та касету з акумулятором.** Якщо ви утримуватимете інструмент та касету з акумулятором недостатньо міцно, вони можуть вислизнути з рук, що може призвести до пошкодження інструмента та касети з акумулятором або може спричинити травми.

► **Рис.1:** **1.** Червоний індикатор **2.** Кнопка **3.** Касета з акумулятором

Щоб зняти касету з акумулятором, слід витягнути її з інструмента, натиснувши на кнопку в передній частині касети.

Щоб установити касету з акумулятором, слід сумістити виступ на касеті з акумулятором із пазом у корпусі та вставити касету на місце. Її необхідно вставити повністю, аж доки не почуєте клацання. Якщо на верхній частині кнопки помітний червоний індикатор, це означає, що касета з акумулятором установлена не до кінця.

⚠***ОБЕРЕЖНО:*** **Завжди вставляйте касету з акумулятором повністю, аж поки червоний індикатор стане невидимим.** Якщо цього не зробити, касета може випадково випасти з інструмента та завдати травми вам або людям, що знаходяться поряд.

⚠***ОБЕРЕЖНО:*** **Не встановлюйте касету з акумулятором із зусиллям.** Якщо касета не вставляється легко, то це означає, що ви її неправильно вставляєте.

Система захисту акумулятора

Літій-іонні акумулятори з маркувальною зірочкою

► **Рис.2:** **1.** Маркувальна зірочка

Літій-іонні акумулятори з маркувальною зірочкою оснащені системою захисту. Ця система автоматично вимикає живлення інструмента, щоб збільшити експлуатаційний ресурс акумулятора. Інструмент буде автоматично вимкнено під час роботи, якщо він та/або акумулятор перебуватимуть в описаних нижче умовах.

Перевантаження

Інструмент споживає струм занадто високої потужності під час роботи.
У такому разі вимкніть інструмент і припиніть роботу, під час виконання якої інструмент зазнав перевантаження. Щоб перезапустити інструмент, увімкніть його знову.
Якщо інструмент не запускається, це означає, що акумулятор перегрівся. У такому випадку дозвольте акумулятору охолонути, перш ніж знову ввімкнути інструмент.

Низька напруга акумулятора
Залишкова ємність акумулятора занадто низька, тому інструмент не буде працювати. У такому разі вийміть і зарядіть акумулятор.

Відображення залишкового заряду акумулятора

Тільки для касет з акумулятором з літерою «B» у кінці номера моделі
► **Рис.3: 1.** Індикаторні лампи **2.** Кнопка перевірки

Натисніть кнопку перевірки на касеті з акумулятором для відображення залишкового ресурсу акумулятора. Індикаторні лампи загоряться на кілька секунд.

Індикаторні лампи			Залишковий ресурс
Горить	Вимк.	Блимає	
■ ■ ■ ■			від 75 до 100%
■ ■ ■ □			від 50 до 75%
■ ■ □ □			від 25 до 50%
■ □ □ □			від 0 до 25%
◪ □ □ □			Зарядіть акумулятор.
■ ■ □ □ ↑↓ □ □ ■ ■			Можливо, акумулятор вийшов з ладу.

ПРИМІТКА: Залежно від умов використання та температури оточуючого середовища показання можуть незначним чином відрізнятися від дійсного ресурсу.

Дія вимикача

ОБЕРЕЖНО: **Перед тим як вставляти касету з акумулятором в інструмент, обов'язково перевірте, чи курок вмикача спрацьовує належним чином та повертається у положення «ВИМК.», коли його відпускають.**

УВАГА! Не можна пересувати фіксатор / важіль зміни швидкості, коли інструмент працює. Це може призвести до пошкодження інструмента.

► **Рис.4: 1.** Фіксатор / Важіль зміни швидкості **2.** Курок вмикача **3.** Статус фіксатора / важеля зміни швидкості

► **Рис.5**

Для того щоб запустити інструмент, слід натиснути на фіксатор / важіль зміни швидкості з будь-якого боку A чи B та натиснути на курок вмикача. Швидкість інструмента зростає, якщо збільшити тиск на курок вмикача. Щоб зупинити роботу, відпустіть курок вмикача.

Максимальну швидкість інструмента можна змінити за 2 кроки.

- Встановлення високої швидкості
  Коли фіксатор / важіль зміни швидкості натиснуто з боку A, вибирається швидкість ходу «2».
- Встановлення низької швидкості
  Коли фіксатор / важіль зміни швидкості натиснуто з боку B, вибирається швидкість ходу «1».

Коли фіксатор / важіль зміни швидкості встановлено в положення 🔒, інструмент заблоковано, а натиснути на курок вмикача неможливо.

Увімкнення переднього підсвічування

► **Рис.6: 1.** Лампа

ОБЕРЕЖНО: **Не дивіться на світло або безпосередньо на джерело світла.**

Натисніть на курок вмикача, щоб увімкнути підсвічування. Лампа світиться, поки курок вмикача натиснуто. Підсвічування згасне приблизно за 10 секунд після відпускання курка вмикача.

ПРИМІТКА: Для очищення скла лампи підсвічування протріть її сухою тканиною. Будьте обережні, щоб не подряпати скло лампи підсвічування, тому що це погіршить освітлювання.

ПРИМІТКА: У разі перегрівання інструмента лампа буде мигати протягом однієї хвилини. У цьому разі, перш ніж продовжувати роботу, слід дозволити інструментові охолонути.

Регулювання башмака

Коли полотно ножівки втрачає різальну спроможність в одному місці на різальній крайці, слід змінити положення башмака, щоб скористатися гострою та невикористаною частиною різальної крайки. Це дасть можливість подовжити термін служби полотна ножівки.
Для регулювання положення башмака доступно п'ять рівнів.
Щоб змінити положення башмака, відкрийте важіль для регулювання башмака, виберіть потрібне положення, а потім закрийте важіль для регулювання башмака.
► **Рис.7: 1.** Башмак **2.** Важіль для регулювання башмака

ПРИМІТКА: Якщо важіль для регулювання башмака не відкрито повністю, змінити положення башмака неможливо.

Гак

ОБЕРЕЖНО: **Під час підвішування інструмента переведіть фіксатор / важіль зміни швидкості в положення 🔒, щоб заблокувати курок вмикача. (Див. розділ «Робота перемикача».)**

ОБЕРЕЖНО: **Ніколи не підвішуйте інструмент високо та не залишайте його в потенційно нестійкому місці.**

► **Рис.8: 1.** Гак

Гак є зручним для тимчасового підвішування інструмента.
Щоб скористатися гаком, просто підніміть його, щоб він став у відкрите положення.
Коли гак не використовується, слід завжди опускати його в закрите положення.

ЗБОРКА

⚠*ОБЕРЕЖНО:* Обов'язково переконайтеся, що прилад вимкнено, а касету з акумулятором знято, перш ніж проводити будь-які роботи з інструментом.

Встановлення та зняття полотна ножівки

⚠*ОБЕРЕЖНО:* Завжди здійснюйте чищення полотна та/або затиску полотна від стружки або сторонніх речовин. Невиконання цієї умови може призвести до недостатнього затягування полотна, що може спричинити серйозні травми.

Під час установлення полотна ножівки, перед тим як вставляти полотно ножівки, слід завжди перевіряти, щоб важіль затиску полотна (частина муфти затиску полотна) був у розблокованому положенні 🔓 на ізолювальній кришці. Якщо важіль затиску перебуває в зафіксованому положенні, його слід повернути в напрямку, що вказаний стрілкою, щоб він перейшов у розблоковане положення 🔓.

► **Рис.9:** **1.** Важіль затиску полотна **2.** Розблоковане положення **3.** Фіксоване положення

Вставте полотно ножівки у затиск полотна до упору. Муфта затиску полотна прокрутиться та зафіксує полотно ножівки. Переконайтеся, що полотно ножівки неможливо витягнути навіть силою.

► **Рис.10:** **1.** Полотно ножівки **2.** Муфта затиску полотна

⚠*ОБЕРЕЖНО:* Якщо полотно ножівки вставити недостатньо глибоко, то воно може несподівано вискочити під час роботи. Це дуже небезпечно.

Для зняття полотна ножівки поверніть важіль затиску полотна в напрямку, вказаному стрілкою, до кінця. Полотно ножівки знімається, а важіль затиску полотна фіксується в розблокованому положенні 🔓.

► **Рис.11:** **1.** Полотно ножівки **2.** Важіль затиску полотна

⚠*ОБЕРЕЖНО:* Під час перемикання слід відвести руки та пальці від важеля. Невиконання цієї вимоги може призвести до отримання травм.

ПРИМІТКА: Якщо зняти полотно ножівки, не повернувши повністю важіль затиску полотна, то важіль може не стати в розблоковане положення 🔓. У такому разі слід іще раз повністю повернути важіль затиску полотна, а потім переконатися, що цей важіль зафіксований у розблокованому положенні 🔓.

ПРИМІТКА: Якщо важіль затиску полотна перебуває всередині інструмента, слід на мить запустити інструмент для того, щоб полотно вийшло, як показано на малюнку. До встановлення або зняття полотна ножівки видаліть із інструмента касету з акумулятором.

РОБОТА

⚠*ОБЕРЕЖНО:* Під час роботи обов'язково щільно притискайте башмак до деталі. Якщо башмак прибрати або віддалити від деталі під час роботи, це призведе до появи сильної вібрації та/або перекошування деталі, що у свою чергу спричинить небезпечну ситуацію заклинювання полотна.

⚠*ОБЕРЕЖНО:* Обов'язково вдягайте рукавички для захисту рук від гарячих ошурок, що розлітаються під час різання металу.

⚠*ОБЕРЕЖНО:* Обов'язково носіть засоби для захисту очей, що відповідають належним місцевим стандартам.

⚠*ОБЕРЕЖНО:* Під час різання металу обов'язково застосовуйте відповідний охолоджувач (охолоджувальне мастило). Невиконання цієї умови може призвести до передчасного зношення полотна.

Щільно притисніть башмак до деталі. Не давайте інструменту тремтіти. Злегка торкніться деталі полотном ножівки. Спочатку зробіть контрольний пропил з меншою швидкістю. Потім продовжуйте різання з вищою швидкістю.

► **Рис.12**

ТЕХНІЧНЕ ОБСЛУГОВУВАННЯ

⚠*ОБЕРЕЖНО:* Перед здійсненням перевірки або обслуговування завжди перевіряйте, щоб інструмент був вимкнений, а касета з акумулятором була знята.

***УВАГА!* Ніколи не використовуйте газолін, бензин, розріджувач, спирт та подібні речовини. Їх використання може призвести до зміни кольору, деформації або появи тріщин.**

Для забезпечення БЕЗПЕКИ та НАДІЙНОСТІ продукції, її ремонт, а також роботи з обслуговування або регулювання повинні виконуватись уповноваженими або заводськими сервісними центрами Makita із використанням запчастин виробництва компанії Makita.

ДОДАТКОВЕ ПРИЛАДДЯ

⚠***ОБЕРЕЖНО:*** **Це додаткове та допоміжне обладнання рекомендовано використовувати з інструментом Makita, зазначеним у цій інструкції з експлуатації.** Використання будь-якого іншого додаткового та допоміжного обладнання може становити небезпеку травмування. Використовуйте додаткове та допоміжне обладнання лише за призначенням.

У разі необхідності отримати допомогу в більш детальному ознайомленні з оснащенням звертайтесь до місцевого сервісного центру Makita.

- Полотна ножівки
- Оригінальний акумулятор та зарядний пристрій Makita

ПРИМІТКА: Деякі елементи списку можуть входити до комплекту інструмента як стандартне приладдя. Вони можуть відрізнятися залежно від країни.

SPECIFICAŢII

Model:		DJR187	
Lungimea cursei		32 mm	
Curse pe minut	Înaltă (2)	0 - 3.000 min^{-1}	
	Redusă (1)	0 - 2.300 min^{-1}	
Capacităţi maxime de tăiere	Ţeavă	130 mm	
	Lemn	255 mm	
Tensiune nominală		18 V cc.	
Cartuşul acumulatorului		BL1815N, BL1820, BL1820B	BL1830, BL1830B, BL1840, BL1840B, BL1850, BL1850B, BL1860B
Lungime totală		439 mm	
Greutate netă		3,4 kg	3,7 kg

- Datorită programului nostru continuu de cercetare şi dezvoltare, specificaţiile pot fi modificate fără o notificare prealabilă.
- Specificaţiile şi cartuşul acumulatorului pot diferi de la ţară la ţară.
- Greutatea, cu cartuşul acumulatorului, conform procedurii EPTA 01/2003

Destinaţia de utilizare

Maşina este destinată tăierii lemnului, plasticului şi materialelor feroase.

Zgomot

Nivelul de zgomot normal ponderat A determinat în conformitate cu EN60745:
Nivel de presiune acustică (L_{pA}): 84 dB(A)
Nivel de putere acustică (L_{WA}): 95 dB (A)
Marjă de eroare (K): 3 dB(A)

⚠*AVERTIZARE:* Purtaţi echipament de protecţie pentru urechi.

Vibraţii

Valoarea totală a vibraţiilor (suma vectorilor tri-axiali) determinată conform EN60745:
Mod de lucru: tăiere plăci
Emisie de vibraţii ($a_{h,B}$): 16,5 m/s^2
Marjă de eroare (K): 1,5 m/s^2
Mod de lucru: tăiere grinzi de lemn
Emisie de vibraţii ($a_{h,WB}$) 15,5m/s^2
Marjă de eroare (K): 1,5 m/s^2

NOTĂ: Nivelul de vibraţii declarat a fost măsurat în conformitate cu metoda de test standard şi poate fi utilizat pentru compararea unei unelte cu alta.

NOTĂ: Nivelul de vibraţii declarat poate fi, de asemenea, utilizat într-o evaluare preliminară a expunerii.

⚠*AVERTIZARE:* Nivelul de vibraţii în timpul utilizării efective a uneltei electrice poate diferi de valoarea nivelului declarat, în funcţie de modul în care unealta este utilizată.

⚠*AVERTIZARE:* Asiguraţi-vă că identificaţi măsurile de siguranţă pentru a proteja operatorul, acestea fiind bazate pe o estimare a expunerii în condiţii reale de utilizare (luând în considerare toate părţile ciclului de operare, precum timpii în care unealta a fost oprită, sau a funcţionat în gol, pe lângă timpul de declanşare).

Declaraţie de conformitate CE

Numai pentru ţările europene
Makita declară că următoarea(ele) maşină(i):
Destinaţia maşinii: Ferăstrău alternativ cu acumulator
Nr. model/Tip: DJR187
Este în conformitate cu următoarele directive europene: 2006/42/EC
Sunt fabricate în conformitate cu următorul standard sau următoarele documente standardizate: EN60745
Fişierul tehnic în conformitate cu 2006/42/EC este disponibil de la:
Makita, Jan-Baptist Vinkstraat 2, 3070, Belgia
24.4.2015

Yasushi Fukaya
Director
Makita, Jan-Baptist Vinkstraat 2, 3070, Belgia

Avertismente generale de siguranţă pentru maşinile electrice

⚠*AVERTIZARE:* **Citiţi toate avertismentele de siguranţă şi toate instrucţiunile.** Nerespectarea acestor avertismente şi instrucţiuni poate avea ca rezultat electrocutarea, incendiul şi/sau rănirea gravă.

Păstraţi toate avertismentele şi instrucţiunile pentru consultări ulterioare.

Termenul „maşină electrică” din avertizări se referă la maşinile dumneavoastră electrice acţionate de la reţea (prin cablu) sau cu acumulator (fără cablu).

Avertismente privind siguranţa pentru ferăstrău pendular fără fir

1. **Ţineţi maşina electrică de suprafeţele de prindere izolate atunci când efectuaţi o operaţiune în care accesoriul de tăiere poate intra în contact cu fire ascunse.** Accesoriul de tăiere care intră în contact cu un fir aflat sub tensiune poate pune sub tensiune componentele metalice neizolate ale maşinii electrice şi poate produce un şoc electric asupra operatorului.
2. **Folosiţi bride sau altă metodă practică de a fixa şi sprijini piesa de prelucrat pe o platformă stabilă.** Fixarea piesei cu mâna sau strângerea acesteia la corp nu prezintă stabilitate şi poate conduce la pierderea controlului.
3. **Folosiţi întotdeauna viziere sau ochelari de protecţie. Ochelarii obişnuiţi sau ochelarii de soare NU sunt ochelari de protecţie.**
4. **Evitaţi tăierea cuielor. Inspectaţi piesa de prelucrat şi eliminaţi cuiele din aceasta înainte de începerea lucrării.**
5. **Nu tăiaţi piese supradimensionate.**
6. **Verificaţi distanţa corectă sub piesa de prelucrat înainte de tăiere, astfel încât pânza să nu lovească podeaua, bancul de lucru etc.**
7. **Ţineţi bine maşina.**
8. **Asiguraţi-vă că pânza nu intră în contact cu piesa de prelucrat înainte de a conecta comutatorul.**
9. **Ţineţi mâinile la distanţă de piesele în mişcare.**
10. **Nu lăsaţi maşina în funcţiune. Folosiţi maşina numai când o ţineţi cu mâinile.**
11. **Opriţi întotdeauna maşina şi aşteptaţi ca pânza să se oprească complet înainte de a scoate pânza din piesa prelucrată.**
12. **Nu atingeţi pânza sau piesa prelucrată imediat după executarea lucrării; acestea pot fi extrem de fierbinţi şi pot provoca arsuri ale pielii.**
13. **Nu acţionaţi maşina în gol în mod inutil.**
14. **Folosiţi întotdeauna masca de protecţie contra prafului adecvată pentru materialul şi aplicaţia la care lucraţi.**
15. **Unele materiale conţin substanţe chimice care pot fi toxice. Aveţi grijă să nu inhalaţi praful şi evitaţi contactul cu pielea. Respectaţi instrucţiunile de siguranţă ale furnizorului.**

PĂSTRAŢI ACESTE INSTRUCŢIUNI.

⚠*AVERTIZARE:* **NU permiteţi comodităţii şi familiarizării cu produsul (obţinute prin utilizare repetată) să înlocuiască respectarea strictă a normelor de securitate pentru acest produs. FOLOSIREA INCORECTĂ sau nerespectarea normelor de securitate din acest manual de instrucţiuni poate provoca vătămări corporale grave.**

Instrucţiuni importante privind siguranţa pentru cartuşul acumulatorului

1. **Înainte de a folosi cartuşul acumulatorului, citiţi toate instrucţiunile şi atenţionările de pe (1) încărcătorul acumulatorului, (2) acumulator şi (3) produsul care foloseşte acumulatorul.**
2. **Nu dezmembraţi cartuşul acumulatorului.**
3. **Dacă timpul de funcţionare s-a redus excesiv, întrerupeţi imediat funcţionarea. Aceasta poate prezenta risc de supraîncălzire, posibile arsuri şi chiar explozie.**
4. **Dacă electrolitul pătrunde în ochi, clătiţi bine ochii cu apă curată şi consultaţi imediat un medic. Există risc de orbire.**
5. **Nu scurtcircuitaţi cartuşul acumulatorului:**
   (1) **Nu atingeţi bornele cu niciun material conductor.**
   (2) **Evitaţi depozitarea cartuşului acumulatorului la un loc cu alte obiecte metalice cum ar fi cuie, monede etc.**
   (3) **Nu expuneţi cartuşul acumulatorului la apă sau ploaie.**
   Un scurtcircuit al acumulatorului poate provoca un flux puternic de curent electric, supraîncălzire, posibile arsuri şi chiar defectarea maşinii.
6. **Nu depozitaţi maşina şi cartuşul acumulatorului în spaţii în care temperatura poate atinge sau depăşi 50 °C (122 °F).**
7. **Nu incineraţi cartuşul acumulatorului chiar dacă acesta este grav deteriorat sau complet uzat. Cartuşul acumulatorului poate exploda în foc.**
8. **Aveţi grijă să nu scăpaţi sau să loviţi acumulatorul.**
9. **Nu utilizaţi un acumulator deteriorat.**
10. **Acumulatorii Li-Ion încorporaţi se supun cerinţelor Legislaţiei privind substanţele periculoase.**
    Pentru transporturi comerciale, efectuate de exemplu de către părţi terţe, expeditori, trebuie respectate cerinţele speciale de ambalare şi etichetare.
    Pentru pregătirea articolului care urmează să fie expediat, este necesară consultarea unui expert în materiale periculoase. Vă rugăm să respectaţi, de asemenea, reglementările naţionale, care pot fi mai detaliate.
    Izolaţi sau acoperiţi contactele deschise şi împachetaţi acumulatorul în aşa fel încât să nu se poată mişca în ambalaj.
11. **Respectaţi normele naţionale privind eliminarea la deşeuri a acumulatorului.**

PĂSTRAŢI ACESTE INSTRUCŢIUNI.

⚠*ATENŢIE:* Folosiţi numai acumulatori Makita originali. Acumulatorii Makita care nu sunt originali şi acumulatorii care au suferit modificări se pot aprinde, provocând incendii, leziuni corporale şi daune. De asemenea, anulează garanţia oferită de Makita pentru unealta şi încărcătorul Makita.

Sfaturi pentru obţinerea unei durate maxime de exploatare a acumulatorului

1. **Încărcaţi cartuşul acumulatorului înainte de a se descărca complet. Întrerupeţi întotdeauna funcţionarea maşinii şi încărcaţi cartuşul acumulatorului când observaţi o scădere a puterii maşinii.**
2. **Nu reîncărcaţi niciodată un acumulator complet încărcat. Supraîncărcarea va scurta durata de exploatare a acumulatorului.**
3. **Încărcaţi cartuşul acumulatorului la temperatura camerei, între 10 °C - 40 °C (50 °F - 104 °F). Lăsaţi un acumulator fierbinte să se răcească înainte de a-l încărca.**
4. **Încărcaţi cartuşul acumulatorului în cazul în care nu a fost utilizat pe o perioadă mai lungă (mai mult de şase luni).**

DESCRIEREA FUNCŢIILOR

⚠*ATENŢIE:* Asiguraţi-vă întotdeauna că maşina este oprită şi cartuşul acumulatorului este scos înainte de a ajusta sau verifica funcţionarea maşinii.

Instalarea sau scoaterea cartuşului acumulatorului

⚠*ATENŢIE:* Opriţi întotdeauna maşina înainte de montarea sau demontarea cartuşului de acumulator.

⚠*ATENŢIE:* Ţineţi ferm maşina şi cartuşul acumulatorului la montarea sau demontarea cartuşului. În cazul în care nu ţineţi ferm maşina şi cartuşul de acumulator, acestea vă pot aluneca din mâini, rezultând defectarea maşinii şi cartuşului de acumulator, precum şi în accidentări personale.

► **Fig.1:** **1.** Indicator roşu **2.** Buton **3.** Cartuşul acumulatorului

Pentru a scoate cartuşul acumulatorului, glisaţi-l din maşină în timp ce glisaţi butonul de pe partea frontală a cartuşului.

Pentru a instala cartuşul acumulatorului, aliniaţi limba de pe cartuşul acumulatorului cu canelura din carcasă şi introduceţi-l în locaş. Introduceţi-l complet, până când se închlichetează în locaş. Dacă puteţi vedea indicatorul roşu din partea superioară a butonului, acesta nu este blocat complet.

⚠*ATENŢIE:* Instalaţi întotdeauna cartuşul acumulatorului complet, până când indicatorul roşu nu mai este vizibil. În caz contrar, acesta poate cădea accidental din maşină provocând rănirea dumneavoastră sau a persoanelor din jur.

⚠*ATENŢIE:* Nu forţaţi cartuşul acumulatorului la montare. Dacă acesta nu glisează uşor, înseamnă că a fost introdus incorect.

Sistemul de protecţie a acumulatorului

Acumulatorii litiu-ion cu marcaj stea

► **Fig.2:** **1.** Marcaj stea

Acumulatorii litiu-ion cu un marcaj stea sunt dotaţi cu un sistem de protecţie. Acest sistem opreşte automat alimentarea maşinii pentru a prelungi durata de viaţă a acumulatorului.
Maşina se va opri automat în timpul funcţionării când maşina şi/sau acumulatorul se află într-una din situaţiile următoare:

Suprasarcină:
Maşina este operată într-o manieră care determină atragerea unui curent de o intensitate anormal de ridicată.
În această situaţie, opriţi maşina şi aplicaţia care a dus la suprasolicitarea maşinii. Apoi reporniţi maşina.
Dacă maşina nu porneşte, acumulatorul este supraîncălzit. În această situaţie, lăsaţi acumulatorul să se răcească înainte de a reporni maşina.

Tensiune scăzută acumulator:
Capacitatea rămasă a acumulatorului este prea mică, iar maşina nu va funcţiona. În această situaţie, scoateţi şi reîncărcaţi acumulatorul.

Indicarea capacităţii rămase a acumulatorului

Numai pentru cartuş de acumulator cu litera „B” la finalul denumirii modelului.

► **Fig.3:** **1.** Lămpi indicatoare **2.** Buton de verificare

Apăsaţi butonul de verificare de pe cartuşul acumulatorului, astfel încât să se indice capacităţile rămase ale acumulatorului. Lămpile indicatorului vor lumina timp de câteva secunde.

Lămpi indicatoare			Capacitate rămasă
■ Iluminat	□ Oprit	◪ Iluminare intermitentă	
■ ■ ■ ■			între 75% şi 100%
■ ■ ■ □			între 50% şi 75%
■ ■ □ □			între 25% şi 50%
■ □ □ □			între 0% şi 25%
◪ □ □ □			Încărcaţi acumulatorul.

Lămpi indicatoare			Capacitate rămasă
Iluminat	Oprit	Iluminare intermitentă	
↑ ↓			Este posibil ca acumulatorul să fie defect.

NOTĂ: În funcţie de condiţiile de utilizare şi temperatura ambientală, indicaţia poate fi uşor diferită de capacitatea reală.

Acţionarea întrerupătorului

ATENŢIE: **Înainte de a introduce cartuşul acumulatorului în maşină, verificaţi întotdeauna dacă butonul declanşator funcţionează corect şi revine în poziţia „OFF” (oprit) când este eliberat.**

NOTĂ: Nu folosiţi pârghia de schimbare a vitezei în timpul funcţionării maşinii. Maşina poate fi avariată.

► **Fig.4:** **1.** Pârghie de schimbare a vitezei **2.** Buton declanşator **3.** Starea pârghiei de schimbare a vitezei

► **Fig.5**

Pentru a porni maşina, apăsaţi pârghia de schimbare a vitezei de pe partea A sau B şi acţionaţi butonul declanşator.
Viteza maşinii poate fi crescută prin creşterea forţei de apăsare pe butonul declanşator. Eliberaţi butonul declanşator pentru a opri maşina.

Viteza maximă a maşinii poate fi schimbată în 2 paşi.

- Pentru viteză ridicată
  Când pârghia de schimbare a vitezei este apăsată de pe partea A, viteza cursei este la „2”.
- Pentru viteză redusă
  Când pârghia de schimbare a vitezei este apăsată de pe partea B, viteza cursei este la „1”.

Când pârghia de schimbare a vitezei este în poziţia 🔒, maşina este blocată şi butonul declanşator nu poate fi tras.

Aprinderea lămpii frontale

► **Fig.6:** **1.** Lampă

ATENŢIE: **Nu priviţi direct în raza sau în sursa de lumină.**

Apăsaţi butonul declanşator pentru a aprinde lampa. Lampa continuă să lumineze atât timp cât butonul declanşator este apăsat. Lampa se stinge după aproximativ 10 secunde de la eliberarea butonului declanşator.

NOTĂ: Folosiţi o lavetă uscată pentru a şterge murdăria de pe lentila lămpii. Aveţi grijă să nu zgâriaţi lentila lămpii deoarece, în caz contrar, iluminarea va fi redusă.

NOTĂ: Când maşina este supraîncălzită, lampa iluminează intermitent timp de un minut. În acest caz, aşteptaţi ca maşina să se răcească înainte de altă utilizare.

Reglarea sabotului

Când pânza de ferăstrău alternativ îşi pierde eficienţa de tăiere într-o porţiune de-a lungul muchiei tăietoare, repoziţionaţi sabotul pentru a folosi o porţiune ascuţită, neutilizată, a muchiei tăietoare. Aceasta va ajuta la prelungirea duratei de exploatare a pânzei de ferăstrău alternativ.
Poziţia sabotului poate fi reglată pe cinci niveluri.
Pentru a repoziţiona sabotul, deschideţi pârghia de reglare a sabotului şi selectaţi poziţia adecvată, apoi închideţi pârghia de reglare a sabotului.
► **Fig.7:** **1.** Sabot **2.** Pârghie de reglare a sabotului

NOTĂ: Sabotul nu poate fi reglat fără a deschide complet pârghia de reglare a sabotului.

Cârlig

ATENŢIE: **Când suspendaţi maşina, setaţi pârghia de schimbare a vitezei în poziţia 🔒 pentru a bloca butonul declanşator. (Consultaţi paragraful intitulat „Acţionarea întrerupătorului”.)**

ATENŢIE: **Nu agăţaţi niciodată maşina în locaţii înalte sau potenţial instabile.**

► **Fig.8:** **1.** Cârlig

Cârligul este util pentru suspendarea temporară a maşinii.
Pentru a folosi cârligul, ridicaţi pur şi simplu cârligul până când se blochează în poziţie deschisă.
Când nu îl folosiţi, coborâţi întotdeauna cârligul până când se blochează în poziţie închisă.

ASAMBLARE

ATENŢIE: **Asiguraţi-vă întotdeauna că maşina este oprită şi cartuşul acumulatorului este scos înainte de a executa orice lucrări la maşină.**

Montarea sau demontarea pânzei de ferăstrău alternativ

ATENŢIE: **Curăţaţi întotdeauna toate aşchiile sau corpurile străine depuse pe pânză şi în jurul dispozitivului de strângere a pânzei.** În caz contrar, pânza ar putea fi strânsă insuficient existând pericol de rănire gravă.

Pentru a instala pânza de ferăstrău alternativ, asiguraţi-vă întotdeauna că pârghia dispozitivului de strângere a pânzei (parte a manşonului dispozitivului de strângere a pânzei) se află în poziţia eliberată 🔓 pe capacul izolator înainte de a introduce pânza de ferăstrău alternativ. Dacă pârghia dispozitivului de strângere a pânzei se află în poziţie blocată, rotiţi pârghia dispozitivului de strângere a pânzei în direcţia săgeţii astfel încât să poată fi blocată în poziţia eliberată 🔓.

► **Fig.9:** **1.** Pârghie dispozitiv de strângere a pânzei **2.** Poziţie eliberată **3.** Poziţie blocată

Introduceţi pânza ferăstrăului alternativ în dispozitivul de strângere a pânzei până în capăt. Manşonul de strângere a pânzei se roteşte şi fixează pânza de ferăstrău alternativ. Asiguraţi-vă că pânza de ferăstrău alternativ nu poate fi extrasă chiar dacă trageţi de aceasta.

► **Fig.10:** **1.** Pânză pentru ferăstrău alternativ **2.** Manşon de strângere a pânzei

⚠***ATENŢIE:*** **Dacă nu introduceţi pânza de ferăstrău alternativ suficient de adânc, aceasta poate fi ejectată brusc în timpul funcţionării.** Acest lucru poate fi extrem de periculos.

Pentru a demonta pânza de ferăstrău alternativ, rotiţi complet pârghia dispozitivului de strângere a pânzei în direcţia săgeţii. Pânza de ferăstrău alternativ este demontată şi pârghia dispozitivului de strângere a pânzei este blocată în poziţia eliberată 🔓.

► **Fig.11:** **1.** Pânză pentru ferăstrău alternativ **2.** Pârghie dispozitiv de strângere a pânzei

⚠***ATENŢIE:*** **Nu apropiaţi mâinile şi degetele de pârghie în timpul operaţiei de comutare. În caz contrar, există pericol de vătămări corporale.**

NOTĂ: Dacă demontaţi pânza de ferăstrău alternativ fără a roti complet pârghia dispozitivului de strângere a pânzei, pârghia ar putea să nu fie blocată în poziţia eliberată 🔓. În acest caz, rotiţi din nou complet pârghia dispozitivului de strângere a pânzei, iar apoi asiguraţi-vă că pârghia dispozitivului de strângere a pânzei este blocată în poziţia eliberată 🔓.

NOTĂ: Dacă pârghia dispozitivului de strângere a pânzei este poziţionată în interiorul maşinii, porniţi maşina doar pentru o secundă pentru a permite ieşirea pânzei după cum se vede în figură. Scoateţi acumulatorul din maşină înainte de montarea sau demontarea pânzei de ferăstrău alternativ.

OPERAREA

⚠***ATENŢIE:*** **Apăsaţi întotdeauna ferm sabotul pe piesa de prelucrat în timpul operaţiei.** Dacă sabotul este îndepărtat sau ţinut la distanţă de piesa de prelucrat în timpul operării, se vor produce vibraţii puternice şi/sau răsucire, rezultând blocarea periculoasă a pânzei.

⚠***ATENŢIE:*** **Purtaţi întotdeauna mănuşi pentru a vă proteja mâinile de aşchiile fierbinţi împrăştiate când tăiaţi metale.**

⚠***ATENŢIE:*** **Aveţi grijă să purtaţi întotdeauna mijloace de protecţie a vederii conforme cu standardele naţionale în vigoare.**

⚠***ATENŢIE:*** **Folosiţi întotdeauna un lichid de răcire (ulei de răcire a sculelor aşchietoare) atunci când tăiaţi metale.** În caz contrar, pânza se va uza prematur.

Presaţi sabotul ferm pe piesa de prelucrat. Nu permiteţi maşinii să salte. Aduceţi pânza de ferăstrău alternativ în contact uşor cu piesa de prelucrat. Mai întâi, efectuaţi un canal pilot la turaţie redusă. Apoi folosiţi o viteză mai mare pentru a continua tăierea.

► **Fig.12**

ÎNTREŢINERE

⚠***ATENŢIE:*** **Asiguraţi-vă întotdeauna că maşina este oprită şi cartuşul acumulatorului scos înainte de a executa lucrările de inspecţie şi întreţinere.**

NOTĂ: **Nu utilizaţi niciodată gazolină, benzină, diluant, alcool sau alte substanţe asemănătoare. În caz contrar, pot rezulta decolorări, deformări sau fisuri.**

Pentru a menţine SIGURANŢA şi FIABILITATEA produsului, reparaţiile şi orice alte lucrări de întreţinere sau reglare trebuie executate de centre de service Makita autorizate sau proprii, folosind întotdeauna piese de schimb Makita.

ACCESORII OPŢIONALE

⚠***ATENŢIE:*** **Folosiţi accesoriile sau piesele auxiliare recomandate pentru maşina dumneavoastră Makita în acest manual.** Utilizarea oricăror alte accesorii sau piese auxiliare poate prezenta risc de vătămare corporală. Utilizaţi accesoriile şi piesele auxiliare numai în scopul destinat.

Dacă aveţi nevoie de asistenţă sau de mai multe detalii referitoare la aceste accesorii, adresaţi-vă centrului local de service Makita.

- Pânze de ferăstrău alternativ
- Acumulator şi încărcător original Makita

NOTĂ: Unele articole din listă pot fi incluse ca accesorii standard în ambalajul de scule. Acestea pot diferi în funcţie de ţară.

TECHNISCHE DATEN

Modell:		DJR187	
Hublänge		32 mm	
Hubzahl pro Minute	Hoch (2)	0 - 3.000 min^{-1}	
	Niedrig (1)	0 - 2.300 min^{-1}	
Max. Schnitttiefen	Rohr	130 mm	
	Holz	255 mm	
Nennspannung		18 V Gleichstrom	
Akku		BL1815N, BL1820, BL1820B	BL1830, BL1830B, BL1840, BL1840B, BL1850, BL1850B, BL1860B
Gesamtlänge		439 mm	
Nettogewicht		3,4 kg	3,7 kg

- Wir behalten uns vor, Änderungen der technischen Daten im Zuge der Entwicklung und des technischen Fortschritts ohne vorherige Ankündigung vorzunehmen.
- Die technischen Daten und der Akku können von Land zu Land unterschiedlich sein.
- Gewicht mit Akku nach EPTA-Verfahren 01/2003

Vorgesehene Verwendung

Das Werkzeug ist für das Sägen von Holz, Kunststoff und Eisenmaterial vorgesehen.

Geräusch

Typischer A-bewerteter Geräuschpegel ermittelt gemäß EN60745:
Schalldruckpegel (L_{pA}): 84 dB (A)
Schallleistungspegel (L_{WA}): 95 dB (A)
Messunsicherheit (K): 3 dB (A)

⚠*WARNUNG:* Einen Gehörschutz tragen.

Schwingungen

Schwingungsgesamtwert (Drei-Achsen-Vektorsumme) ermittelt gemäß EN60745:
Arbeitsmodus: Schneiden von Brettern
Schwingungsemission ($a_{h, B}$): 16,5 m/s^2
Messunsicherheit (K): 1,5 m/s^2
Arbeitsmodus: Schneiden von Holzbalken
Schwingungsemission ($a_{h, WB}$) 15,5m/s^2
Messunsicherheit (K): 1,5 m/s^2

HINWEIS: Der angegebene Schwingungsemissionswert wurde im Einklang mit der Standardprüfmethode gemessen und kann für den Vergleich zwischen Werkzeugen herangezogen werden.

HINWEIS: Der angegebene Schwingungsemissionswert kann auch für eine Vorbewertung des Gefährdungsgrads verwendet werden.

⚠*WARNUNG:* Die Schwingungsemission während der tatsächlichen Benutzung des Elektrowerkzeugs kann je nach der Benutzungsweise des Werkzeugs vom angegebenen Emissionswert abweichen.

⚠*WARNUNG:* Identifizieren Sie Sicherheitsmaßnahmen zum Schutz des Benutzers anhand einer Schätzung des Gefährdungsgrads unter den tatsächlichen Benutzungsbedingungen (unter Berücksichtigung aller Phasen des Arbeitszyklus, wie z. B. Ausschalt- und Leerlaufzeiten des Werkzeugs zusätzlich zur Betriebszeit).

EG-Konformitätserklärung

Nur für europäische Länder
Makita erklärt, dass die folgende(n) Maschine(n):
Bezeichnung der Maschine: Akku Reciprosäge
Modell-Nr./Typ: DJR187
Entspricht den folgenden europäischen Richtlinien: 2006/42/EG
Sie werden gemäß den folgenden Standards oder standardisierten Dokumenten hergestellt: EN60745
Die technische Akte in Übereinstimmung mit 2006/42/EG ist erhältlich von:
Makita, Jan-Baptist Vinkstraat 2, 3070, Belgien
24.4.2015

Yasushi Fukaya
Direktor
Makita, Jan-Baptist Vinkstraat 2, 3070, Belgien

Allgemeine Sicherheitswarnungen für Elektrowerkzeuge

⚠*WARNUNG:* **Lesen Sie alle Sicherheitswarnungen und Anweisungen durch.** Eine Missachtung der unten aufgeführten Warnungen und Anweisungen kann zu einem elektrischen Schlag, Brand und/oder schweren Verletzungen führen.

Bewahren Sie alle Warnungen und Anweisungen für spätere Bezugnahme auf.

Der Ausdruck „Elektrowerkzeug“ in den Warnhinweisen bezieht sich auf Ihr mit Netzstrom (mit Kabel) oder Akku (ohne Kabel) betriebenes Elektrowerkzeug.

Sicherheitswarnungen für Akku Reciprosäge

1. **Halten Sie das Elektrowerkzeug an den isolierten Griffflächen, wenn Sie Arbeiten ausführen, bei denen die Gefahr besteht, dass das Schneidwerkzeug verborgene Kabel kontaktiert.** Bei Kontakt mit einem Strom führenden Kabel können die freiliegenden Metallteile des Elektrowerkzeugs ebenfalls Strom führend werden, so dass der Benutzer einen elektrischen Schlag erleiden kann.
2. **Verwenden Sie Klemmen oder eine andere praktische Methode, um das Werkstück auf einer stabilen Unterlage zu sichern und abzustützen.** Wenn Sie das Werkstück nur von Hand oder gegen Ihren Körper halten, befindet es sich in einer instabilen Lage, die zum Verlust der Kontrolle führen kann.
3. **Tragen Sie stets eine Sicherheits- oder Schutzbrille. Eine gewöhnliche Brille oder Sonnenbrille ist KEIN Ersatz für eine Sicherheitsbrille.**
4. **Vermeiden Sie das Schneiden von Nägeln. Untersuchen Sie das Werkstück auf Nägel, und entfernen Sie diese vor der Bearbeitung.**
5. **Schneiden Sie keine übergroßen Werkstücke.**
6. **Vergewissern Sie sich vor dem Schneiden, dass genügend Platz hinter dem Werkstück vorhanden ist, damit das Sägeblatt nicht auf den Boden, die Werkbank usw. trifft.**
7. **Halten Sie das Werkzeug mit festem Griff.**
8. **Vergewissern Sie sich vor dem Einschalten des Werkzeugs, dass das Sägeblatt nicht das Werkstück berührt.**
9. **Halten Sie die Hände von beweglichen Teilen fern.**
10. **Lassen Sie das Werkzeug nicht unbeaufsichtigt laufen. Benutzen Sie das Werkzeug nur mit Handhaltung.**
11. **Schalten Sie das Werkzeug stets aus, und warten Sie, bis das Sägeblatt zum vollständigen Stillstand kommt, bevor Sie das Sägeblatt aus dem Werkstück entfernen.**
12. **Vermeiden Sie eine Berührung des Sägeblatts oder des Werkstücks unmittelbar nach der Bearbeitung, weil sie dann möglicherweise noch sehr heiß sind und Hautverbrennungen verursachen können.**
13. **Lassen Sie das Werkzeug nicht unnötig im Leerlauf laufen.**
14. **Verwenden Sie stets die korrekte Staubschutz-/Atemmaske für das jeweilige Material und die Anwendung.**
15. **Manche Materialien können giftige Chemikalien enthalten. Treffen Sie Vorsichtsmaßnahmen, um das Einatmen von Arbeitsstaub und Hautkontakt zu verhüten. Befolgen Sie die Sicherheitsdaten des Materiallieferanten.**

DIESE ANWEISUNGEN AUFBEWAHREN.

⚠*WARNUNG:* **Lassen Sie sich NICHT durch Bequemlichkeit oder Vertrautheit mit dem Produkt (durch wiederholten Gebrauch erworben) von der strikten Einhaltung der Sicherheitsregeln für das vorliegende Produkt abhalten. MISSBRAUCH oder Missachtung der Sicherheitsvorschriften in dieser Anleitung können schwere Verletzungen verursachen.**

Wichtige Sicherheitsanweisungen für Akku

1. **Lesen Sie vor der Benutzung des Akkus alle Anweisungen und Warnhinweise, die an (1) Ladegerät, (2) Akku und (3) Akkuwerkzeug angebracht sind.**
2. **Unterlassen Sie ein Zerlegen des Akkus.**
3. **Falls die Betriebszeit beträchtlich kürzer geworden ist, stellen Sie den Betrieb sofort ein. Anderenfalls besteht die Gefahr von Überhitzung, möglichen Verbrennungen und sogar einer Explosion.**
4. **Falls Elektrolyt in Ihre Augen gelangt, waschen Sie sie mit sauberem Wasser aus, und begeben Sie sich unverzüglich in ärztliche Behandlung. Anderenfalls können Sie Ihre Sehkraft verlieren.**
5. **Der Akku darf nicht kurzgeschlossen werden:**
   (1) **Die Kontakte dürfen nicht mit leitfähigem Material berührt werden.**
   (2) **Lagern Sie den Akku nicht in einem Behälter zusammen mit anderen Metallgegenständen, wie z. B. Nägel, Münzen usw.**
   (3) **Setzen Sie den Akku weder Wasser noch Regen aus.**

   Ein Kurzschluss des Akkus verursacht starken Stromfluss, der Überhitzung, mögliche Verbrennungen und einen Defekt zur Folge haben kann.
6. **Lagern Sie das Werkzeug und den Akku nicht an Orten, an denen die Temperatur 50 °C erreichen oder überschreiten kann.**
7. **Versuchen Sie niemals, den Akku zu verbrennen, selbst wenn er stark beschädigt oder vollkommen verbraucht ist. Der Akku kann im Feuer explodieren.**

8. **Achten Sie darauf, dass der Akku nicht fallen gelassen oder Stößen ausgesetzt wird.**
9. **Benutzen Sie keine beschädigten Akkus.**
10. **Die enthaltenen Lithium-Ionen-Akkus unterliegen den Anforderungen der Gefahrengut-Gesetzgebung.**
    Für kommerzielle Transporte, z. B. durch Dritte oder Spediteure, müssen besondere Anforderungen zu Verpackung und Etikettierung beachtet werden.
    Zur Vorbereitung des zu transportierenden Artikels ist eine Beratung durch einen Experten für Gefahrengut erforderlich. Bitte beachten Sie möglicherweise ausführlichere nationale Vorschriften.
    Überkleben oder verdecken Sie offene Kontakte, und verpacken Sie den Akku so, dass er sich in der Verpackung nicht umher bewegen kann.
11. **Befolgen Sie die örtlichen Bestimmungen bezüglich der Entsorgung von Akkus.**

DIESE ANWEISUNGEN AUFBEWAHREN.

⚠*VORSICHT:* **Verwenden Sie nur Original-Makita-Akkus.** Die Verwendung von Nicht-Original-Makita-Akkus oder von Akkus, die abgeändert worden sind, kann zum Bersten des Akkus und daraus resultierenden Bränden, Personenschäden und Beschädigung führen. Außerdem wird dadurch die Makita-Garantie für das Makita-Werkzeug und -Ladegerät ungültig.

Hinweise zur Aufrechterhaltung der maximalen Akku-Nutzungsdauer

1. **Laden Sie den Akku, bevor er vollkommen erschöpft ist. Schalten Sie das Werkzeug stets aus, und laden Sie den Akku, wenn Sie ein Nachlassen der Werkzeugleistung feststellen.**
2. **Unterlassen Sie erneutes Laden eines voll aufgeladenen Akkus. Überladen führt zu einer Verkürzung der Nutzungsdauer des Akkus.**
3. **Laden Sie den Akku bei Raumtemperatur zwischen 10 – 40 °C. Lassen Sie einen heißen Akku abkühlen, bevor Sie ihn laden.**
4. **Der Akku muss geladen werden, wenn er lange Zeit (länger als sechs Monate) nicht benutzt wird.**

FUNKTIONSBESCHREIBUNG

⚠*VORSICHT:* **Vergewissern Sie sich vor der Durchführung von Einstellungen oder Funktionsprüfungen des Werkzeugs stets, dass das Werkzeug ausgeschaltet und der Akku abgenommen ist.**

Anbringen und Abnehmen des Akkus

⚠*VORSICHT:* **Schalten Sie das Werkzeug stets aus, bevor Sie den Akku anbringen oder abnehmen.**

⚠*VORSICHT:* **Halten Sie das Werkzeug und den Akku beim Anbringen oder Abnehmen des Akkus sicher fest.** Wenn Sie das Werkzeug und den Akku nicht sicher festhalten, können sie Ihnen aus der Hand rutschen, was zu einer Beschädigung des Werkzeugs und des Akkus und zu Körperverletzungen führen kann.

► **Abb.1: 1.** Rote Anzeige **2.** Knopf **3.** Akku

Ziehen Sie den Akku zum Abnehmen vom Werkzeug ab, während Sie den Knopf an der Vorderseite des Akkus verschieben.

Richten Sie zum Anbringen des Akkus dessen Führungsfeder auf die Nut im Gehäuse aus, und schieben Sie den Akku hinein. Schieben Sie ihn vollständig ein, bis er mit einem hörbaren Klicken einrastet. Falls die rote Anzeige an der Oberseite des Knopfes sichtbar ist, ist der Akku nicht vollständig verriegelt.

⚠*VORSICHT:* **Schieben Sie den Akku stets bis zum Anschlag ein, bis die rote Anzeige nicht mehr sichtbar ist.** Anderenfalls kann er aus dem Werkzeug herausfallen und Sie oder umstehende Personen verletzen.

⚠*VORSICHT:* **Unterlassen Sie Gewaltanwendung beim Anbringen des Akkus.** Falls der Akku nicht reibungslos hineingleitet, ist er nicht richtig ausgerichtet.

Akku-Schutzsystem

Lithium-Ionen-Akku mit Sternsymbol

► **Abb.2: 1.** Sternsymbol

Lithium-Ionen-Akkus mit Sternsymbol sind mit einem Schutzsystem ausgestattet. Dieses System schaltet die Stromversorgung des Werkzeugs automatisch ab, um die Akku-Lebensdauer zu verlängern.
Das Werkzeug schaltet sich während des Betriebs automatisch ab, wenn Werkzeug und/oder Akku einer der folgenden Bedingungen unterliegen:

Überlastung:
Das Werkzeug wird auf eine Weise benutzt, die eine ungewöhnlich hohe Stromaufnahme bewirkt.
Schalten Sie in dieser Situation das Werkzeug aus, und brechen Sie die Arbeit ab, die eine Überlastung des Werkzeugs verursacht hat. Schalten Sie dann das Werkzeug wieder ein, um neu zu starten.
Falls das Werkzeug nicht startet, ist der Akku überhitzt. Lassen Sie den Akku in dieser Situation abkühlen, bevor Sie das Werkzeug wieder einschalten.

Niedrige Akkuspannung:
Die Akku-Restkapazität ist zu niedrig, und das Werkzeug funktioniert nicht. Nehmen Sie in dieser Situation den Akku ab, und laden Sie ihn auf.

Anzeigen der Akku-Restkapazität

Nur für Akkus mit „B“ am Ende der Modellnummer
► **Abb.3: 1.** Anzeigelampen **2.** Prüftaste

Drücken Sie die Prüftaste am Akku, um die Akku-Restkapazität anzuzeigen. Die Anzeigelampen leuchten wenige Sekunden lang auf.

Anzeigelampen			Restkapazität
Erleuchtet	Aus	Blinkend	
■ ■ ■ ■			75 % bis 100 %
■ ■ ■ □			50% bis 75%
■ ■ □ □			25% bis 50%
■ □ □ □			0% bis 25%
◪ □ □ □			Den Akku aufladen.
■ ■ □ □ ↑ ↓ □ □ ■ ■			Möglicherweise liegt eine Funktionsstörung im Akku vor.

HINWEIS: Abhängig von den Benutzungsbedingungen und der Umgebungstemperatur kann die Anzeige geringfügig von der tatsächlichen Kapazität abweichen.

Schalterfunktion

⚠***VORSICHT:*** **Vergewissern Sie sich vor dem Einsetzen des Akkus in das Werkzeug stets, dass der Ein-Aus-Schalter ordnungsgemäß funktioniert und beim Loslassen in die AUS-Stellung zurückkehrt.**

ANMERKUNG: Betätigen Sie den Verriegelungs-/Hubzahlumschalthebel nicht während des Betriebs des Werkzeugs. Das Werkzeug kann sonst beschädigt werden.

► **Abb.4: 1.** Verriegelungs-/Hubzahlumschalthebel **2.** Ein-Aus-Schalter **3.** Status des Verriegelungs-/Hubzahlumschalthebels

► **Abb.5**

Um das Werkzeug zu starten, drücken Sie den Verriegelungs-/Hubzahlumschalthebel entweder von der Seite A oder B hinein, und betätigen Sie den Ein-Aus-Schalter.
Die Hubzahl erhöht sich durch verstärkte Druckausübung auf den Ein-Aus-Schalter. Zum Anhalten lassen Sie den Ein-Aus-Schalter los.

Die maximale Hubzahl kann in 2 Stufen verstellt werden.

- Für hohe Hubzahl
  Durch Hineindrücken des Verriegelungs-/Hubzahlumschalthebels von der Seite A wird die Stufe „2“ der Hubzahl gewählt.
- Für niedrige Hubzahl
  Durch Hineindrücken des Verriegelungs-/Hubzahlumschalthebels von der Seite B wird die Stufe „1“ der Hubzahl gewählt.

Wird der Verriegelungs-/Hubzahlumschalthebel auf die Position 🔒 gestellt, wird das Werkzeug verriegelt, so dass der Ein-Aus-Schalter nicht betätigt werden kann.

Einschalten der Frontlampe

► **Abb.6: 1.** Lampe

⚠***VORSICHT:*** **Blicken Sie nicht direkt in die Lampe oder die Lichtquelle.**

Betätigen Sie den Ein-Aus-Schalter, um die Lampe einzuschalten. Die Lampe bleibt erleuchtet, solange der Ein-Aus-Schalter gedrückt gehalten wird. Die Lampe erlischt ungefähr 10 Sekunden nach dem Loslassen des Ein-Aus-Schalters.

HINWEIS: Wischen Sie Schmutz auf der Lampenlinse mit einem trockenen Tuch ab. Achten Sie sorgfältig darauf, dass Sie die Lampenlinse nicht verkratzen, weil sich sonst die Lichtstärke verringert.

HINWEIS: Wenn das Werkzeug überhitzt ist, blinkt die Lampe eine Minute lang. Lassen Sie in diesem Fall das Werkzeug abkühlen, bevor Sie die Arbeit fortsetzen.

Einstellen des Schuhs

Wenn das Reciprosägeblatt an einer Stelle seiner Schneidkante abgenutzt ist, verändern Sie die Position des Schuhs, um einen scharfen, unbenutzten Teil der Schneidkante zu verwenden. Dadurch wird die Lebensdauer des Reciprosägeblatts verlängert.
Die Position des Schuhs kann in fünf Stufen eingestellt werden.
Um den Schuh neu zu positionieren, öffnen Sie den Schuheinstellhebel, wählen Sie die geeignete Position, und schließen Sie dann den Schuheinstellhebel.
► **Abb.7: 1.** Schuh **2.** Schuheinstellhebel

HINWEIS: Der Schuh kann nicht eingestellt werden, ohne den Schuheinstellhebel vollständig zu öffnen.

Haken

⚠***VORSICHT:*** **Wenn Sie das Werkzeug aufhängen, stellen Sie den Verriegelungs-/Hubzahlumschalthebel auf die Position 🔒, um den Ein-Aus-Schalter zu verriegeln. (Siehe den Abschnitt mit dem Titel „Schalterfunktion“.)**

⚠***VORSICHT:*** **Hängen Sie das Werkzeug auf keinen Fall an hoch gelegenen oder potenziell instabilen Stellen auf.**

► **Abb.8: 1.** Haken

Der Haken ist praktisch, um das Werkzeug vorübergehend aufzuhängen.
Um den Haken zu benutzen, heben Sie ihn einfach an, bis er in die geöffnete Position einrastet.
Wenn er nicht benutzt wird, senken Sie den Haken stets ab, bis er in die geschlossene Position einrastet.

MONTAGE

⚠*VORSICHT:* **Vergewissern Sie sich vor der Ausführung von Arbeiten am Werkzeug stets, dass das Werkzeug ausgeschaltet und der Akku abgenommen ist.**

Montieren und Demontieren des Reciprosägeblatts

⚠*VORSICHT:* **Säubern Sie das Sägeblatt und den Bereich um die Sägeblattklemme stets von anhaftenden Spänen oder Fremdkörpern.** Anderenfalls lässt sich das Sägeblatt möglicherweise nicht fest genug einspannen, was schwere Verletzungen zur Folge haben kann.

Vergewissern Sie sich bei der Montage des Reciprosägeblatts stets, dass sich der Sägeblatt-Spannhebel (Teil der Sägeblatt-Spannhülse) in der gelösten Stellung 🔓 an der Isolierabdeckung befindet, bevor Sie das Reciprosägeblatt einführen. Befindet sich der Sägeblatt-Spannhebel in der fixierten Stellung, drehen Sie ihn in Pfeilrichtung, damit er in der gelösten Stellung 🔓 verriegelt werden kann.

► **Abb.9:** **1.** Sägeblatt-Spannhebel **2.** Gelöste Stellung **3.** Fixierte Stellung

Führen Sie das Reciprosägeblatt bis zum Anschlag in die Sägeblattklemme ein. Die Sägeblatt-Spannhülse dreht sich und fixiert das Reciprosägeblatt. Vergewissern Sie sich durch Zugversuch, dass sich das Reciprosägeblatt nicht herausziehen lässt.

► **Abb.10:** **1.** Reciprosägeblatt
2. Sägeblatt-Spannhülse

⚠*VORSICHT:* **Wird das Reciprosägeblatt nicht tief genug eingeführt, kann es während des Betriebs plötzlich herausgeschleudert werden.** Dies kann äußerst gefährlich sein.

Zum Entfernen des Reciprosägeblatts drehen Sie den Sägeblatt-Spannhebel bis zum Anschlag in Pfeilrichtung. Das Reciprosägeblatt kann nun entfernt werden, und der Sägeblatt-Spannhebel wird in der gelösten Stellung 🔓 fixiert.

► **Abb.11:** **1.** Reciprosägeblatt
2. Sägeblatt-Spannhebel

⚠*VORSICHT:* **Halten Sie Hände und Finger während des Umschaltvorgangs vom Hebel fern. Anderenfalls kann es zu Verletzungen kommen.**

HINWEIS: Wenn Sie das Reciprosägeblatt bei unvollständig gedrehtem Sägeblatt-Spannhebel entfernen, wird der Spannhebel möglicherweise nicht in der gelösten Stellung 🔓 verriegelt. Drehen Sie den Sägeblatt-Spannhebel in diesem Fall erneut bis zum Anschlag, und vergewissern Sie sich dann, dass er in der gelösten Stellung 🔓 verriegelt ist.

HINWEIS: Falls sich der Sägeblatt-Spannhebel im Werkzeug befindet, schalten Sie das Werkzeug nur für eine Sekunde ein, um das Sägeblatt auszufahren, wie in der Abbildung gezeigt. Nehmen Sie den Akku vom Werkzeug ab, bevor Sie das Reciprosägeblatt anbringen oder abnehmen.

BETRIEB

⚠*VORSICHT:* **Drücken Sie den Schuh während des Sägebetriebs immer fest gegen das Werkstück.** Wird der Schuh während des Sägebetriebs vom Werkstück entfernt oder ferngehalten, kommt es zu heftigen Vibrationen und/oder Verdrehungen, die gefährliches Springen des Sägeblatts verursachen.

⚠*VORSICHT:* **Tragen Sie beim Sägen von Metall immer Handschuhe, um Ihre Hände vor umherfliegenden heißen Spänen zu schützen.**

⚠*VORSICHT:* **Tragen Sie stets einen geeigneten Augenschutz, der den aktuellen Landesnormen entspricht.**

⚠*VORSICHT:* **Verwenden Sie beim Sägen von Metall immer ein geeignetes Kühlmittel (Schneidöl).** Anderenfalls kommt es zu vorzeitigem Verschleiß des Sägeblatts.

Drücken Sie den Schuh fest gegen das Werkstück. Lassen Sie das Werkzeug nicht springen. Bringen Sie das Reciprosägeblatt in leichten Kontakt mit dem Werkstück. Erzeugen Sie zunächst eine Führungsrille mit niedrigerer Hubzahl. Setzen Sie dann den Sägebetrieb mit einer höheren Hubzahl fort.

► **Abb.12**

WARTUNG

⚠*VORSICHT:* **Vergewissern Sie sich vor der Durchführung von Inspektions- oder Wartungsarbeiten stets, dass das Werkzeug ausgeschaltet und der Akku abgenommen ist.**

ANMERKUNG: **Verwenden Sie auf keinen Fall Benzin, Waschbenzin, Verdünner, Alkohol oder dergleichen. Solche Mittel können Verfärbung, Verformung oder Rissbildung verursachen.**

Um die SICHERHEIT und ZUVERLÄSSIGKEIT dieses Produkts zu gewährleisten, sollten Reparaturen und andere Wartungs- oder Einstellarbeiten nur von Makita-Vertragswerkstätten oder Makita-Kundendienstzentren unter ausschließlicher Verwendung von Makita-Originalersatzteilen ausgeführt werden.

SONDERZUBEHÖR

⚠*VORSICHT:* **Die folgenden Zubehörteile oder Vorrichtungen werden für den Einsatz mit dem in dieser Anleitung beschriebenen Makita-Werkzeug empfohlen.** Die Verwendung anderer Zubehörteile oder Vorrichtungen kann eine Verletzungsgefahr darstellen. Verwenden Sie Zubehörteile oder Vorrichtungen nur für ihren vorgesehenen Zweck.

Wenn Sie weitere Einzelheiten bezüglich dieser Zubehörteile benötigen, wenden Sie sich bitte an Ihre Makita-Kundendienststelle.

- Reciprosägeblätter
- Original-Makita-Akku und -Ladegerät

HINWEIS: Manche Teile in der Liste können als Standardzubehör im Werkzeugsatz enthalten sein. Sie können von Land zu Land unterschiedlich sein.

Makita Jan-Baptist Vinkstraat 2, 3070, Belgium
Makita Corporation Anjo, Aichi, Japan

885449A976
EN, PL, HU, SK,
CS, UK, RO, DE
20151216

www.makita.com