GH 15 E
85106

Deutsch D 3-6
Originalbetriebsanleitung
ELEKTROHEIZER

English GB 7-10
Translation of the original manual
ELECTRIC HEATER

Français F 11-14
Traduction du manuel original
CORPS DE CHAUFFE ELECTRIQUE

Ceština CZ 15-18
Překlad z originálního manuálu
ELEKTRICKÉ TOPNÉ TĚLESO

Slovenčina SK 19-22
Preklad z originálneho manuálu
Elektrické vyhrievacie teleso

Nederlands NL 23-26
Vertaling van de originele handleiding
ELEKTRISCH VERWARMINGSAPPARAAT

Italiano I 27-30
Traduzione del manuale originale
RISCALDATORE ELETTRICO

Magyar H 31-34
Fordítása az eredeti kézikönyv
ELEKTROMOS FŰTŐTEST

Slovenščina SLO 35-38
Prevod izvirnih navodil
ELEKTRIČNA NAPRAVA ZA OGREVANJE

Hrvatski HR 39-42
Prijevod originalne upute
ELEKTRIČNO GRIJNO TIJELO

Bosanski BIH 43-46
Prijevod originalnih uptstava za upotrebu.
ELEKTRIČNO TIJELO ZA GRIJANJE

Româna RO 47-50
Traducerea manualului de origina
APARAT ELECTRIC DE ÎNCĂLZIRE

Български BG 51-54
Превод на оригиналната употреба
Електрическо отоплително тяло

© Güde GmbH & Co. KG - Birkichstrasse 6 – D-74549 Wolpertshausen - Deutschland

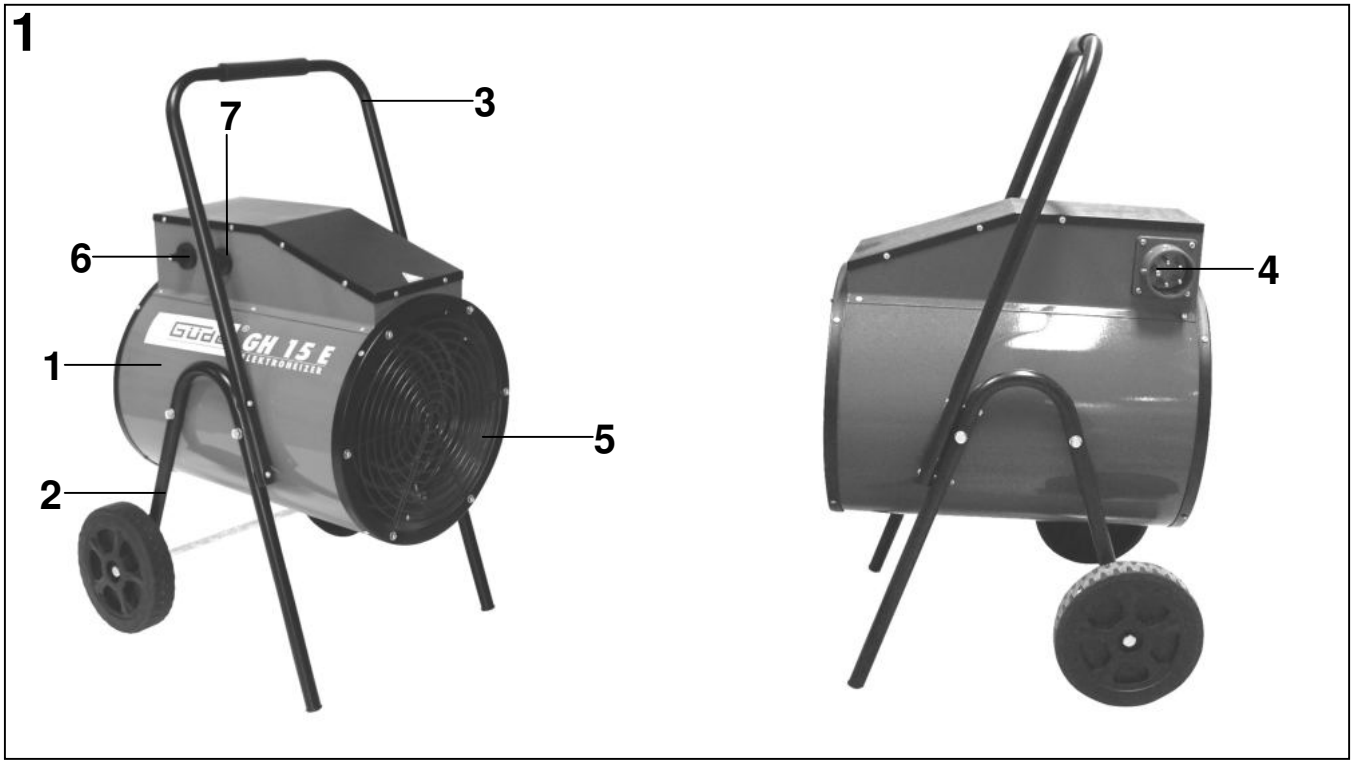
1
3
7
6
1
2
5
4
GH 15 E

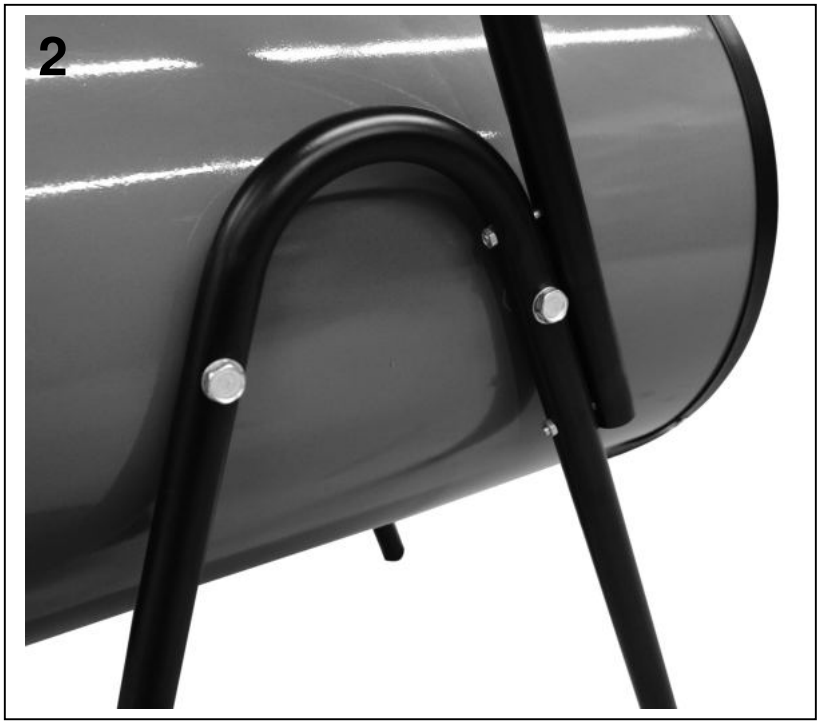
2

3

D	**Lesen Sie bitte diese Bedienungsanleitung sorgfältig durch, bevor Sie das Gerät in Betrieb nehmen.**

A.V. 3 Nachdrucke, auch auszugsweise, bedürfen der Genehmigung. Technische Änderungen vorbehalten. Abbildungen beispielhaft! Dies ist eine original Bedienungsanleitung.

D	Sie haben **technische Fragen? Eine Reklamation? Benötigen Ersatzteile oder eine Bedienungsanleitung?** Auf unserer Homepage **www.guede.com** im Bereich **Service** helfen wir Ihnen schnell und unbürokratisch weiter. Bitte helfen Sie uns Ihnen zu helfen. Um Ihr Gerät im Reklamationsfall identifizieren zu können benötigen wir die Seriennummer sowie Artikelnummer und Baujahr. Alle diese Daten finden Sie auf dem Typenschild. Um diese Daten stets zur Hand zu haben, tragen Sie diese bitte unten ein. **Seriennummer:** **Artikelnummer:** **Baujahr:**		
	Tel.: +49 (0) 79 04 / 700-360	**Fax: +49 (0) 79 04 / 700-51999**	**E-Mail: support@ts.guede.com**

Kennzeichnungen auf dem Gerät

Erklärung der Symbole
In dieser Anleitung und/oder auf dem Gerät werden folgende Symbole verwendet:

Produktsicherheit:

CE	
Produkt ist mit den einschlägigen Normen der Europäischen Gemeinschaft konform	

Verbote:

Verbot, allgemein (in Verbindung mit anderem Piktogramm)	Abdecken verboten
Nicht dem Regen aussetzen	

Warnung:

Warnung/Achtung	Warnung vor gefährlicher elektrischer Spannung
Warnung vor heißer Oberfläche	Ausreichend Sicherheitsabstand einhalten

Gebote:

Vor Gebrauch Bedienungsanleitung lesen	Vor Wartung oder anderen Arbeiten am Gerät Netzstecker vom Netz trennen

Umweltschutz:

	PAP
Abfall nicht in die Umwelt sondern, fachgerecht entsorgen.	Verpackungsmaterial aus Pappe kann an den dafür vorgesehen Recycling-Stellen abgegeben werden.
Schadhafte und/oder zu entsorgende elektrische oder elektronische Geräte müssen an den dafür vorgesehen Recycling-Stellen abgegeben werden.	

Verpackung:

Vor Nässe schützen	Packungsorientierung Oben
	interseroh
Vorsicht zerbrechlich	Interseroh-Recycling

Technische Daten:

Anschluss	Heizleistung
Gebläseleistung	Schutzart
Heizstufen	Gewicht

Sonstiges:

Das Gerät erreicht seine volle Heizleistung nach 5-10 min.	

Gerät

Elektroheizer GH 15 E
Robustes Elektro-Heizgerät mit 2 Heizstufen (7,5/15 kW), Ventilator und Raumthermostat. Breites Fahrwerk für sicheren Stand und bequemen Transport.

Einsatzgebiete:
Elektrische Heizgeräte werden im Bauwesen, im Schiffsbau, in der Landwirtschaft, in Kfz-Werkstätten, in der Gastronomie, bei Montagen und überall dort eingesetzt, wo Heizgeräte für Öl oder Gas unerwünscht oder nicht zulässig sind.

Lieferumfang

Elektroheizer GH 15 E
Fahrgestell (demontiert)
Beutel mit Kleinteilen für die Montage
Originalbetriebsanweisung
Gewährleistungskarte

Gerätebeschreibung (Abb. 1)

1. Elektroheizer
2. Fahrwerk
3. Transportgriff
4. Netzstecker 400V 3P+N+PE CEE 32 A
5. Schutzgitter
6. Schalter Leistungsstufen
7. Thermostatregler

EG-KONFORMITÄTSERKLÄRUNG

Hiermit erklären wir,

Güde GmbH & Co. KG
Birkichstrasse 6
D-74549 Wolpertshausen
Deutschland

dass die nachfolgend bezeichneten Geräte aufgrund ihrer Konzipierung und Bauart sowie in den von uns in Verkehr gebrachten Ausführungen den einschlägigen, grundlegenden Sicherheits- und Gesundheits-anforderungen der EG-Richtlinien entsprechen.
Bei einer nicht mit uns abgestimmten Änderung der Geräte verliert diese Erklärung ihre Gültigkeit.

Bezeichnung der Geräte:
ELEKTROHEIZER GH 15 E

Artikel-Nr:
#85106

Einschlägige EG-Richtlinien:
2006/95 EC
2004/108 EC
Angewandte harmonisierte Normen:
EN 60335-2-30:2003+A1:2004+A2:2007
EN 60335-1:2002+A11+A1:04+A12+A2:06+A13:08
EN 62233:2008
EN 55014-1:2006/+A1:2009
EN 55014-2:1997/+A1:2001/+A2:2008
EN 61000-3-12:2005
EN 61000-3-11:2000

Datum/Herstellerunterschrift: 21.05.2012

Angaben zum Unterzeichner: **Geschäftsführer Hr. Arnold**

Technische Dokumentation: J. Bürkle FBL; QS

Gewährleistung

Die Gewährleistung erstreckt sich ausschließlich auf Mängel, die auf Material- oder Herstellungsfehler zurückzuführen sind. Bei Geltendmachung eines Mangels im Sinne der Gewährleistung ist der original Kaufbeleg mit Verkaufdatum beizufügen.

Von der Gewährleistung ausgeschlossen sind unsachgemäße Anwendungen, wie z. B. Überlastung des Gerätes, Gewaltanwendung, Beschädigungen durch Fremdeinwirkung oder durch Fremdkörper. Nichtbeachtung der Gebrauchs- und Aufbauanleitung und normaler Verschleiß sind ebenfalls von der Gewährleistung ausgeschlossen.

Allgemeine Sicherheitshinweise

Die Bedienungsanleitung muss vor der ersten Anwendung des Gerätes ganz durchgelesen werden. Falls über den Anschluss und die Bedienung des Gerätes Zweifel entstehen sollten, wenden Sie sich an den Hersteller (Service-Abteilung).

UM EINEN HOHEN GRAD AN SICHERHEIT ZU GARANTIEREN, BEACHTEN SIE AUFMERKSAM FOLGENDE HINWEISE:

Beim Einsatz der Geräte sind grundsätzlich immer die jeweiligen örtlichen Bau- und Brandschutzvorschriften sowie die Vorschriften der Berufsgenossenschaften zu beachten.

Die Geräte wurden vor ihrer Auslieferung umfangreichen Material-, Funktions- und Qualitätsprüfungen unterzogen. Trotzdem können von den Geräten Gefahren ausgehen, wenn sie von nicht eingewiesenen Personen unsachgemäß oder nicht bestimmungsgemäß eingesetzt werden !!

ACHTUNG!

- **Halten Sie den Arbeitsbereich sauber und aufgeräumt.** Unordentliche Arbeitsplätze und Werkbänke erhöhen die Gefahr von Unfällen und Verletzungen.
- **Achten Sie auf die Umgebungsbedingungen, unter denen Sie arbeiten.** Verwenden Sie keine Elektrowerkzeuge und Werkzeugmaschinen in feuchter oder nasser Umgebung. Sorgen Sie für ausreichend Beleuchtung. Setzen Sie elektrische Werkzeuge nicht dem Regen oder hoher Luftfeuchtigkeit aus. Schalten Sie elektrische Werkzeuge nicht in einer Umgebung mit leicht entflammbaren Flüssigkeiten oder Gasen ein.
- **Lassen Sie keine Fremden an die Maschine.** Besucher und Zuschauer, vor allem Kinder sowie kranke und gebrechliche Personen, sollten vom Arbeitsplatz fern gehalten werden.
- **Sorgen Sie für die sichere Aufbewahrung von Werkzeugen.** Werkzeuge, die nicht gebraucht werden, müssen an einem trockenen, möglichst hoch gelegenen Platz aufbewahrt oder unzugänglich verwahrt werden.
- **Verwenden Sie für jede Arbeit immer das richtige Werkzeug.** Verwenden Sie z.B. keine Kleinwerkzeuge oder Zubehör für Arbeiten, die eigentlich mit schwerem Werkzeug verrichtet werden müssen. Verwenden Sie Werkzeuge ausschließlich für die Zwecke, für die sie gebaut wurden. Überlasten Sie das Gerät nicht!
- **Achten Sie auf das Stromkabel.** Ziehen Sie nicht am Kabel. Fassen Sie zum Abziehen nur den Stecker. Halten Sie das Kabel fern von Wärmequellen, Öl und scharfen Kanten.
- **Verhindern Sie unbeabsichtigtes Einschalten.** Achten Sie immer darauf, dass das Werkzeug am Geräteschalter ausgeschaltet ist, bevor Sie den Netzstecker in die Steckdose stecken.
- **Verwenden Sie im Außenbereich spezielle Verlängerungskabel.** Für den Außeneinsatz benötigen

Sie spezielle Verlängerungskabel, die dafür geeignet und entsprechend markiert sind.

- **Bleiben sie immer aufmerksam. Achten Sie auf das, was Sie tun.** Setzen Sie Ihren gesunden Menschenverstand ein. Verwenden Sie keine Elektrowerkzeuge, wenn Sie müde sind.
- **Achten Sie auf beschädigte Teile.** Untersuchen Sie das Werkzeug, bevor Sie es benutzen. Sind einzelne Teile beschädigt? Fragen Sie sich bei leichten Beschädigungen ernsthaft, ob das Werkzeug trotzdem einwandfrei und sicher funktionieren wird.
- **Beugen Sie Stromschlägen vor.** Vermeiden Sie jeden körperlichen Kontakt mit geerdeten Objekten, z.B. Wasserleitungen, Heizkörpern, Kochern und Kühlschrankgehäusen.
- **Verwenden Sie nur zugelassene Teile.** Verwenden Sie bei Wartung und Reparatur nur identische Ersatzteile. Wenden Sie sich für Ersatzteile an ein zugelassenes Service Center.
- **Warnung!** Die Verwendung von Zubehör und Anbauteilen, die nicht ausdrücklich in dieser Bedienungsanleitung empfohlen werden, kann die Gefährdung von Personen und Objekten nach sich ziehen.

Gerätespezifische Sicherheitshinweise

- Die mit der Bedienung der Geräte beauftragten Personen haben die Geräte vor Arbeitsbeginn auf augenfällige Mängel an den Bedienungs- und Sicherheitseinrichtungen sowie auf das Vorhandensein und die Funktion der Schutzeinrichtungen zu überprüfen.
- **Werden Mängel festgestellt, ist der Aufsichtführende zu verständigen !!**
- Beim Einsatz der Geräte müssen die jeweiligen örtlichen Vorschriften sowie
- die entsprechenden elektrischen Absicherungen beachtet werden.
- Auf Sicherheitsabstände zu brennbaren Gegenständen achten.
- Ein freier Luftansaug und Luftauslass muss immer gewährleistet sein.
- Der Luftauslass darf nicht verengt oder mit Rohr- oder Schlauchleitungen
- versehen werden.
- Niemals fremde Gegenstände in die Geräte stecken.
- Die Geräte dürfen während des Betriebes nicht abgedeckt werden.
- Sicherheitseinrichtungen dürfen weder überbrückt noch blockiert werden.
- Die Geräte dürfen nicht unmittelbar unter einer Wandsteckdose betrieben werden.
- Die Geräte dürfen keinem direkten Wasserstrahl ausgesetzt werden **z.B. Hochdruckreiniger usw.**
- Niemals Wasser in die Geräte eindringen lassen.
- Die Geräte dürfen nicht in feuer- und explosionsgefährdeter Umgebung aufgestellt und betrieben werden.
- Die Geräte dürfen nicht in öl-, schwefel- und salzhaltiger Atmosphäre aufgestellt und betrieben werden.
- Alle Elektrokabel der Geräte sind vor Beschädigungen, auch durch Tiere zu schützen.
- Die Geräte sind ortsveränderliche Elektro-Heizautomaten für den gewerblichen Einsatz.
- Die Geräte werden ausschließlich mit elektrischer Energie betrieben und sind für einen vollautomatischen, universellen und problemlosen Einsatz konzipiert.
- Die Geräte sind mit speziell gekapselten elektrischen Heizwiderständen, geräusch- und wartungsarmen Axialventilatoren, Sicherheits- und Nachlkühlthermostaten, Raumthermostatsteckdose und Netzkabel mit Schutzkontaktstecker ausgerüstet.
- Die Geräte entsprechen den grundlegenden Sicherheits- und Gesundheitsanforderungen der einschlägigen EU-Bestimmungen.
- Die Geräte sind betriebssicher und einfach zu bedienen.
- Genügend Abstand zur Wand oder anderen Gegenständen einhalten.
- Das Schutzgitter wird heiß! Keine brenn- oder schmelzbaren Gegenstände davor stellen.
- Zur Verwendung kommen die Geräte unter anderem zum:
  - Trocknen von Neubauten
  - Punktbeheizen von Arbeitsstellen im Freien oder in nicht feuergefährdeten Hallen und Fabrikationsräumen.
  - Ständigen oder vorübergehenden Beheizen von Räumen.
  - Enteisen von Maschinen, Fahrzeugen und nicht brennbaren Lagergütern, bei Einhaltung der entsprechenden Sicherheitsabstände.

⚠ **Gerät darf nur an einem Stromnetz mit RCD (Fehlerstromschutzschalter) betrieben werden.**

Verhalten im Notfall

Leiten Sie die der Verletzung entsprechend notwendigen Erste Hilfe Maßnahmen ein und fordern Sie schnellst möglich qualifizierte ärztliche Hilfe an. Bewahren Sie den Verletzten vor weiteren Schädigungen und stellen Sie diesen ruhig.
Für einen eventuell eintretenden Unfall sollte immer ein Verbandskasten nach DIN 13164 am Arbeitsplatz griffbereit vorhanden sein. Dem Verbandskasten entnommenes Material ist sofort wieder aufzufüllen.
Wenn Sie Hilfe anfordern, machen Sie folgende Angaben:

1. **Ort des Unfalls**
2. **Art des Unfalls**
3. **Zahl der Verletzten**
4. **Art der Verletzungen**

Bestimmungsgemäße Verwendung

Elektrische Heizgeräte werden im Bauwesen, im Schiffsbau, in der Landwirtschaft, in Kfz-Werkstätten, in der Gastronomie, bei Montagen und überall dort eingesetzt, wo Heizgeräte für Öl oder Gas unerwünscht oder nicht zulässig sind.
Bei Nichtbeachtung der Bestimmungen, aus den allgemein gültigen Vorschriften sowie den Bestimmungen aus dieser Anleitung, kann der Hersteller für Schäden nicht verantwortlich gemacht werden.

Restgefahren und Schutzmaßnahmen

Elektrische Restgefahr:

- **Direkter elektrischer Kontakt:**
  Kann zu Stromschlägen führen.
  Nur an Stromnetzen mit Fehlerstromschalter betreiben
- **Indirekter elektrischer Kontakt:**
  Kann zu Stromschlägen führen.
  Nur an Stromnetzen mit Fehlerstromschalter betreiben

Thermische Restgefahr:

- **Verbrennungen, Frostbeulen:**
  Das Berühren von Schutzgitter und Gerätegehäuse kann zu Verbrennungen führen.
  Meiden Sie diese Bauteile.

Entsorgung

Die Entsorgungshinweise ergeben sich aus den Piktogrammen die auf dem Gerät bzw. der Verpackung aufgebracht sind. Eine Beschreibung der einzelnen Bedeutungen finden Sie im Kapitel „Kennzeichnung“.

Entsorgung der Transportverpackung
Die Verpackung schützt das Gerät vor Transportschäden. Die Verpackungsmaterialien sind in der Regel nach

umweltverträglichen und entsorgungstechnischen Gesichtspunkten ausgewählt und deshalb recycelbar.
Das Rückführen der Verpackung in den Materialkreislauf spart Rohstoffe und verringert das Abfallaufkommen.
Verpackungsteile (z.B. Folien, Styropor®) können für Kinder gefährlich sein. **Es besteht Erstickungsgefahr!**
Bewahren Sie Verpackungsteile außerhalb der Reichweite von Kindern auf und entsorgen Sie sie so schnell wie möglich.

Anforderungen an den Bediener

Der Bediener muss vor Gebrauch des Gerätes aufmerksam die Bedienungsanleitung gelesen haben.

Qualifikation

Außer einer ausführlichen Einweisung durch eine sachkundige Person ist keine spezielle Qualifikation für den Gebrauch des Gerätes notwendig.

Mindestalter

Das Gerät darf nur von Personen betrieben werden, die das 16. Lebensjahr vollendet haben. Eine Ausnahme stellt die Benutzung als Jugendlicher dar, wenn die Benutzung im Zuge einer Berufsausbildung zur Erreichung der Fertigkeit unter Aufsicht eines Ausbilders erfolgt.

Schulung

Die Benutzung des Gerätes bedarf lediglich einer entsprechenden Unterweisung. Eine spezielle Schulung ist nicht notwendig.

Technische Daten

	Elektroheizer GH 15 E
Anschluss	400 V
Frequenz / Schutzart	50 Hz/IP X4
max. Heizleistung	15 kW (12.900 kcal./h)
Heizstufen	7,5/15 kW
Stromaufnahme	22 A
Gebläseleistung	900 m^3/h
Gewicht	21,5 kg
Artikel-Nr.:	85106

Transport und Lagerung

Das Gerät kann mittels Tragegriff und Transporträdern transportiert werden.

Unbenutzte Geräte sollten in einem trockenen, verschlossenen Raum aufbewahrt werden.

Montage (Abb. 2, 3)

Schritt 1
Montieren Sie das Grundgestell mit den mitgelieferten Schrauben auf beiden Seiten des Elektroheizers. Achten Sie darauf das sich die Löcher der Radachse auf der Lüfterseite befinden.

Schritt 2
Schieben Sie die Radachse durch die dafür vorgesehen Löcher im montierten Grundgestell und sichern Sie die Achse mittels der mitgelieferten Splinte. Schrauben Sie nun die Transporträder an.

Schritt 3
Montieren Sie den Transportgriff an der Oberseite des montierten Grundgestells.

Bedienung

Nachdem Sie die **allgemeinen Sicherheitshinweise** und die **Gerätespezifischen Sicherheitshinweise** gelesen und verstanden haben, können Sie das Gerät in Betrieb nehmen. Gehen Sie dabei wie folgt vor:

Um eine optimale Verteilung der Wärme zu erreichen, stellen Sie den Elektroheizer möglichst in die Mitte des Raumes oder mit mindestens 1m Abstand zur Wand. Dadurch wird die Luft besser zirkuliert und der Raum erwärmt sich schneller. Es sollten alle Fenster und Türen geschlossen bleiben.

Anschluss

Stecken Sie ein für diesen Zweck geeignetes Verlängerungskabel in den Netzstecker am Elektroheizer. Verbinden Sie dann den Stecker mit der Steckdose.
Achten Sie auf geeignete Absicherung Ihres Stromnetzes.

Betrieb

Mit dem Thermostatregler stellen Sie je nach Bedarf die gewünschte Abschalttemperatur ein.
Der Funktionsschalter hat 5 Schaltstufen:

0 = Ausgeschalten

= Lüften

= Heizleistung 1/3

= Heizleistung 2/3

= Heizleistung 3/3

Zum Abschalten des Elektroheizers den Funktionsschalter für ca. 3-5 min (je nach Modell) auf Stellung „Lüften“ belassen. Anschließend kann das Gerät ausgeschaltet bzw. ausgesteckt werden.

Niemals das Gerät im heißen Zustand ausstecken, bevor der Elektroheizer abgekühlt ist. Auch im Ausgeschalteten Zustand kann der Lüfter noch ventilieren.

Einstellen des Thermostates

Thermostat auf eine mittlere Abschalttemperatur stellen.
Elektroheizer auf volle Heizleistung einstellen und heizen lassen bis der Thermostat abschaltet.
Elektroheizer abschalten und die Raumtemperatur messen.
Ist die Raumtemperatur zu niedrig, den Thermostatregler weiter nach rechts drehen und Heizer wieder einschalten.
Ist die Raumtemperatur zu hoch, den Thermostat weiter nach links drehen, den Raum abkühlen lassen und den Heizer wieder einschalten.
Führen Sie diese Vorgänge immer wieder durch, bis Sie die gewünschte Abschalttemperatur erreicht haben.

Achtung: Bei den ersten Inbetriebnahmen des Elektroheizers kann es unter Umständen zu einer unangenehmen Geruchsentwicklung, die jedoch absolut unschädlich ist und mit zunehmender Betriebsdauer vollständig verschwindet.

GB	**Please read carefully these Operating Instructions before putting the appliance into operation.**

A.V. 3 Any reprints, even partial, are subject to approval. Technical changes reserved. Pictures just for illustration purposes!

GB	Do you have any **technical questions? A claim? Do you need spare parts or the Operating Instructions?** You will be helped quickly and without needless bureaucracy at our webpage **www.guede.com** in the **Services** part. Please help us be able to assist you. To be able to identify your appliance when claimed, we need to know its serial No., order No. and year of production. All these details can be found on the type label. Enter the details below for future reference. **Serial No.** **Order No.** **Year of production:**		
	Tel.: +49 (0) 79 04 / 700-360	**Fax: +49 (0) 79 04 / 700-51999**	**E-Mail: support@ts.guede.com**

Machine description

Explanation of symbols
The following symbols are used in these Operating Instructions and/or on the appliance:

Product safety:

CE	
Product corresponds to appropriate EU standards	

Prohibitions:

Prohibitions, general (in connection with any other icon)	No covering
Do not expose to rain	

Warning:

Warning/caution	Warning against dangerous voltage
Warning against hot surface	Bystanders must keep a sufficient safety distance

Commands:

Read the Operating Instructions before using the appliance	Unplug the appliance before servicing or any other work on the appliance

Environment protection:

	PAP
Dispose waste professionally so as not to harm the environment.	Packing cardboard material may be delivered to collecting centres for recycling.
Any faulty and/or disposed electric or electronic devices must be delivered to appropriate collection centres.	

Package:

Protect against moisture	This side up
	interseroh
Caution – fragile	Interseroh-Recycling

Technical specifications:

Connection	Heating output
	IP U4
Fan output	Protection type
Heating levels	Weight

Other:

Appliance reaches full output after 5-10 minutes	

Appliance

GH 15 E Electric heater
Robust electric heater with 2 heating levels (7,5/15 kW), fan and a room thermostat. Wide chassis for safe standing and comfortable transport.

Area of use:
Electric heaters are used in building industry, ship building, agriculture, garages, gastronomy, for assemblies and where oil and gas heaters are undesirable or not allowed.

Supply includes

GH 15 E electric heater
Chassis (disassembled)
Bag including small parts for assembly
Original Operating Instructions
Certificate of warranty

Appliance description (pic. 1)

1. Electric heater
2. Chassis
3. Travel handle
4. 400V 3P+N+PE CEE 32A plug
5. Protective grid
6. Power level switch
7. Thermostat regulator

EU DECLARATION OF CONFORMITY

We,

Güde GmbH & Co. KG
Birkichstrasse 6
D-74549 Wolpertshausen
Germany

herewith declare that the following appliance complies with the appropriate basic safety and health requirements of the EU Directives based on its design and type, as brought into circulation by us.
In case of alternation of the machine, not agreed upon by us, this declaration will lose its validity.

Machine description:
GH 15 E ELECTRIC HEATER

Article No.
#85106

Applicable EU Directives:
2006/95 EC
2004/108 EC
Applicable harmonised standards:
EN 60335-2-30:2003+A1:2004+A2:2007
EN 60335-1:2002+A11+A1:04+A12+A2:06+A13:08
EN 62233:2008
EN 55014-1:2006/+A1:2009
EN 55014-2:1997/+A1:2001/+A2:2008
EN 61000-3-12:2005
EN 61000-3-11:2000

Date/authorised signature: 21 May, 2012

Title of signatory: **Managing Director**
Mr Arnold

Technical documentation: J. Bürkle FBL; QS

Guarantee

The guarantee solely covers inadequacies caused by material defect or manufacturing defect.
Original payment voucher with the sales date needs to be submitted for any claim in the guarantee period.

The guarantee does not cover any unauthorised use such as appliance overloading, use of violence, damage as a result of any unauthorised interference or caused by foreign items. Failing to follow the operating and assembly instructions and common wear are also not included in the guarantee.

General safety instructions

The Operating Instructions must be read thoroughly before using the appliance for the first time. If there are any doubts regarding the appliance connection and operation, please contact the manufacturer (service department).

PLEASE FOLLOW CAREFULLY THESE INSTRUCTIONS TO GUARANTEE A HIGH SAFETY LEVEL:

When using the appliance, it is always necessary to follow the applicable local protective building and fire regulations and regulations of professional associations.

Before being released, the appliance had been subject to extensive inspection of the material, working and quality. Despite that, the appliance may be a source of danger if used unprofessionally or in conflict with the designation by untrained persons!!

CAUTION!

- **Keep your place of work clean and tidy.** Mess in the place of work and work table increases the risk of accidents and injuries.
- **Consider the conditions of environment where you are working.** Do not use the electric tools and appliances in a moist or wet environment. Provide appropriate lighting. Do not expose the electric tools to rain or high air humidity. Do not switch the electric tools on in an environment with flammable liquids or gases.
- **Do not let other persons get near the appliance.** Keep visitors and watchers, especially children and disabled persons, in a safe distance from the place of your work.
- **Make sure the tools are stored in a safe way.** Tools and instruments that are not needed must be stored in an elevated place in order not to be accessed by unauthorised persons.
- **Use the right tools for every type of work.** Do not use e.g. small instruments or accessories for works that need to be performed by heavy tools. Use the tools only for purposes for which they have been designed. Do not overload the appliance!
- **Have an eye to the electric cable.** Do not pull the cable. When unplugging the appliance, pull the plug only. Protect the cable against sources of heat, oil and sharp edges.
- **Prevent unintentional switching on.** Make always sure the switch on the appliance is in the off position before plugging the appliance.
- **Use special extension cable for outdoor works.** For outdoor works, special extension cables suitable for such works, fitted with appropriate marking are needed.
- **Be concentrated at all times. Pay attention to what you are doing.** Use common sense. Do not use the electric appliance when you are tired.
- **Have an eye to damaged parts.** Check the appliance before using. Are any parts damaged? In case of any slight damage, consider seriously whether the appliance can work faultlessly and safely.
- **Protect against electric shock.** Prevent any contact of your body with grounded objects, e.g. water piping, heating elements, cookers and fridges.
- **Approved parts to be used only.** Identical spare parts must always be used for servicing and repairs. Spare parts can be bought in an authorised customer service centre.
- **Warning!** Using accessories and extensions not explicitly recommended in these Operating Instructions may result in putting persons and items at risk.

Appliance-specific safety instructions

- Persons authorised to operate the appliances must check the appliances before working for any visible defects on the control and safety equipment and whether protective equipment is in place and works faultlessly.
- **The supervisor must be informed if any defects are detected!!**
- Applicable local regulations and electrical protection must be adhered to when using the appliance.
- Keep a safe distance from flammable items.
- Unobstructed suction and air outlet must always be provided.
- The air outlet must not be narrowed or fitted with tubes or hoses.
- Never insert any items in appliances.
- The appliance must not be covered when being operated.
- The safety equipment must not be bridged or blocked.
- The appliance must not be operated immediately below the wall outlet.
- The appliance must not be exposed to direct water stream, **e.g. high-pressure cleaner, etc.**
- Water must never penetrate the appliance.
- The appliance must not be installed and operated in an environment with a risk of fire and explosion.
- The appliance must not be installed and operated in an atmosphere containing oil, sulphur and salt.
- Protect all electric cables against any damage including damage by animals.
- The appliance is a locally individual electric heating automatic appliance for industrial purposes.
- The appliance can only be operated with electric energy and has been designed for fully automatic, universal and trouble-free use.
- The appliance has been fitted with specifically enclosed electrical heating resistors, axial flow fans with reduced noise and minimum maintenance, safety thermostats and additional cooling thermostats, room thermostat outlet and electric cable with a ground contact outlet.
- The appliance meets the basic safety and hygiene requirements of applicable EU provisions.
- Safe operation and simple handling of the appliance.
- Keep a sufficient distance from the wall and other items.
- The protective grid heats up! Do not place any items that could burn or melt near the protective grid.
- The appliance can for instance be used for:
  - Drying of new buildings
  - Spot heating of outdoor workplaces or in halls and factory spaces with no risk of fire.
  - Permanent or temporary heating of rooms.
  - Defrosting of machines, vehicles and non-combustible goods in stock while keeping the applicable safety distance

⚠ **The appliance can only be operated in an electrical power system with RCD (safety switch against stray current).**

Emergency Action

Apply the first aid adequate to the injury and get qualified medical assistance as quickly as possible. Protect the injured person from more accidents and calm him/her down. **For the sake of eventual accident, in accordance with DIN 13164, a workplace has to be fitted with a first-aid kit. It is essential to replace any used material in the first-aid kit immediately after it has been used. If you seek help, state the following pieces of information:**

1. **Accident site**
2. **Accident type**
3. **Number of injured persons**
4. **Injury type(s)**

Use as designated

Electric heaters are used in building industry, ship building, agriculture, garages, gastronomy, for assemblies and where oil and gas heaters are undesirable or not allowed.
The manufacturer cannot be held liable for any damage if provisions of the generally applicable regulations and these Operating Instructions are not followed.

Residual risks and protective measures

Electrical residual risks:

- **Direct electrical contact:**
  Risk of electric shock. To be operated in electrical network with a safety switch against stray current only.
- **Indirect electrical contact:**
  Risk of electrical shock. To be operated in electrical network with a safety switch against stray current only.

Thermal residual risks:

- **Burns, chilblains:**
  A contact with the protective grid and appliance housing may cause burns. Avoid these construction parts.

Disposal

Disposal instructions are illustrated in the form of pictograms on the device or packaging. Description of the pictograms is given in "Identification" chapter.

Disposal of transport packaging
Packaging protects the device against damage during transport. Packaging materials are usually selected according to their effect on environment and disposal methods and can therefore be recycled.
Returning of the packaging back to circulation saves resources and costs for packaging disposal.
Parts of the packaging (e.g. foil, styropor) may be dangerous for children. **Risk of suffocation!**
Keep these parts of the packaging out of reach of children and dispose as soon as possible.

Operating staff requirements

The operator must carefully read the Operating Instructions before using the appliance.

Qualification

No special qualification is necessary for using the appliance apart from detailed instruction by a qualified person.

Minimum age

The appliance may only be operated by persons over 16 years of age. An exception includes youngsters operating the appliance within their professional education to achieve necessary skills under teacher's supervision.

Training

Using the appliance only requires appropriate instructions by a professional or reading the Operating Instructions. No special training necessary.

Technical specifications

	GH 15 E electric heater
Voltage:	400 V
Frequency / protection type:	50 Hz/IP X4
Max. heating power:	15 kW (12.900 kcal./h)
Heating levels:	7,5/15 kW
Input:	22 A
Fan power:	900 m^3 per hour
Weight app.	21,5 kg
Article No.	85106

Transport and storing

The appliance may be transported using the handle and transport wheels.

Store any appliances not used in a dry and locked room.

Assembly (pic. 2, 3)

Step 1
Using the supplied screws, mount the chassis to both sides of the electric heater. Make sure the wheel axis holes are on the fan side.

Step 2
Put the wheel axis through appropriate holes in the mounted chassis and secure it using the supplied pins. Now screw on the transport wheels.

Step 3
Mount the travel handle to the upper part of the mounted chassis.

Operation

The appliance may be put into operation after reading and understanding the **general safety instructions and appliance-specific safety instructions**. In doing so, proceed as follows:

To reach the optimum heat distribution, put the electric heater in the middle of the room or at least 1 m from the wall, if possible. Air will circulate better this way and the room will get warmer faster. All windows and doors must be closed.

Connection

Put the extension cable appropriate for this purpose to the electric heater plug and plug the appliance.
Provide appropriate protection of your electrical network.

Operation

Using the thermostat regulator, adjust the required switch-off temperature.
The function switch has 5 switch levels:

0 = off

= ventilation

= heating power 1/3

= heating power 2/3

= heating power 3/3

To switch the electric heater off, let the function button in the "Ventilation" position for app. 3-5 minutes (depending on the model). The appliance can then be switched off or unplugged.

Never unplug the appliance when hot, let it cool down first. The fan may still ventilate after being switched off.

Thermostat setting

Set the thermostat to the average switch-off temperature.
Set the fan to the full heating power and let it heat until the thermostat switches off.
Switch the fan off and measure the room temperature.
If the room temperature is too low, turn the thermostat regulator more to the right and switch the fan on again.
If the room temperature is too high, turn the thermostat more to the left, let the room cool down and switch the fan on again.
Keep repeating these steps until reaching the required temperature.

Attention: For the first commissioning of the electrical heater, it can sometimes be an unpleasant odor which is completely harmless and completely disappears with increasing operating time.

F	**Avant de mettre l'appareil en marche, veuillez lire attentivement ce mode d'emploi.**

A Toute réimpression, même partielle, nécessite une approbation. Modifications techniques réservées. Images d'illustration. Ceci est un mode d'emploi original.

F	Vous avez des **questions techniques ? Une réclamation ? Vous avez besoin de pièces détachées ou d'un mode d'emploi ?** Nous vous aiderons rapidement et sans bureaucratie inutile par l'intermédiaire de nos pages Web **www.guede.com** dans la rubrique **Service**. Aidez-nous pour que nous puissions vous aider. Pour identifier votre appareil en cas de réclamation, nous avons besoins du numéro de série, numéro de produit et l'année de fabrication. Toutes ces informations se trouvent sur la plaque signalétique. Pour avoir ces informations toujours à porté de main, veuillez les inscrire ici : Numéro de série_____ Numéro de produit : _____ Année de fabrication _____		
	Tel.: +49 (0) 79 04 / 700-360	**Fax: +49 (0) 79 04 / 700-51999**	**E-Mail: support@ts.guede.com**

Symboles sur l'appareil

Explication des symboles
Dans la notice et/ou sur l'appareil figurent les symboles suivants:

Sécurité du produit:

CE	
Produit répond aux normes correspondantes de la CE	

Interdictions:

Interdiction générale (en combinaison avec un autre pictogramme)	Ne pas couvrir
Ne pas exposer à la pluie	

Avertissement:

Avertissement/attention	Avertissement : tension électrique dangereuse
Avertissement – surface chaude	Respectez la distance de sécurité

Consignes:

Lisez le mode d'emploi avant l'utilisation.	Avant l'entretien ou autres travaux sur l'appareil, retirez la fiche de la prise

Protection de l'environnement:

	PAP
Liquidez les déchets de manière à ne pas nuire à l'environnement.	Déposez l'emballage en carton au dépôt pour recyclage.
Déposez les appareils électriques ou électroniques défectueux et/ou destinés à liquidation au centre de ramassage correspondant.	

Emballage:

Protégez de l'humidité	Sens de pose
	interseroh
Attention - fragile	Interseroh-Recycling

Caractéristiques techniques :

Fiche	Puissance de chauffe
	IP U4
Puissance du ventilateur	Type de protection
Degrés de chauffe	Poids

Autres :

L'appareil atteinte sa pleine puissance en 5-10 min.	

Appareil

Corps de chauffe électrique GH 15 E
Corps de chauffe électrique robuste avec 2 degrés de chauffage (7,5/15 kW), ventilateur et thermostat d'ambiance. Large châssis pour un stationnement sûr et un transport confortable.

Domaine d'utilisation :
Les corps de chauffe électriques sont utilisés dans le bâtiment, lors des constructions de bateaux, dans l'agriculture, les ateliers de réparations, la gastronomie, lors des montages et à tous les endroits où les corps de chauffe à l'huile ou au gaz ne sont pas admissibles.

Contenu du colis

Corps de chauffe électrique GH 15 E
Châssis (démonté)
Sac avec petites pièces pour le montage
Mode d'emploi original
Bulletin de garantie

Description de l'appareil (fig. 1)

1. Corps de chauffe électrique
2. Châssis
3. Poignée de transport
4. Fiche 400V 3P+N+PE CEE 32A
5. Grille de protection
6. Commutateur des degrés de puissance
7. Régulateur du thermostat

DÉCLARATION DE CONFORMITÉ CE

Nous,

Güde GmbH & Co. KG
Birkichstraße 6
D-74549 Wolpertshausen

Déclarons par la présente que les appareils indiqués ci-dessous répondent du point de vue de leur conception, construction ainsi que de leur réalisation mise sur le marché, aux exigences fondamentales correspondantes des directives de la CE en matière de sécurité et d'hygiène. **Cette déclaration perd sa validité après une modification de l'appareil sans notre approbation préalable.**

Désignation des appareils :
CORPS DE CHAUFFE ÉLECTRIQUE GH 15 E

N° de commande :
#85106

Directives applicables de la CE :
2006/95 EC
2004/108 EC
Normes harmonisées utilisées :
EN 60335-2-30:2003+A1:2004+A2:2007
EN 60335-1:2002+A11+A1:04+A12+A2:06+A13:08
EN 62233:2008
EN 55014-1:2006/+A1:2009
EN 55014-2:1997/+A1:2001/+A2:2008
EN 61000-3-12:2005
EN 61000-3-11:2000

Date/Signature du fabricant : 21.05.2012

Titre du Signataire : **gérant**
Monsieur Arnold

Documents techniques : J. Bürkle FBL; QS

Garantie

La garantie concerne exclusivement les imperfections provoquées par le défaut du matériel ou le défaut de fabrication. En cas de réclamation pendant la durée de la garantie, il est nécessaire de joindre l'original du justificatif d'achat avec la date d'achat.
La garantie n'inclut pas une utilisation incompétente telle que surcharge de l'appareil, utilisation de la force, endommagement par intervention étrangère ou objets étrangers. Le non respect du mode d'emploi et du mode de montage ainsi que l'usure normale ne sont pas non plus inclus dans la garantie.

Consignes générales de sécurité

Avant la première utilisation, il est nécessaire de lire entièrement le mode d'emploi. Si vous avez des doutes en ce qui concerne le branchement ou la manipulation, contactez le fabricant (service après-vente).

AFIN D'ASSURER UN GRAND DEGRÉ DE SÉCURITÉ, RESPECTEZ LES CONSIGNES SUIVANTES :

Lors de l'utilisation des appareils, il est toujours nécessaire de respecter règles de protection de bâtiment et d'incendie, ainsi que les règles des associations de professionnels.

Avant la livraison, les appareils ont été soumis aux vastes contrôles du matériau, de la fonction et de la qualité. Néanmoins, cet appareil peut représenter une source de danger lorsqu'il est utilisé par des personnes non formées de façon incompétente ou contrairement à la destination !!

ATTENTION !

- **Maintenez votre lieu de travail en ordre !**
Le désordre sur le lieu de travail et l'établi augmente des risques d'accidents et de blessures.
- **Prenez en considération les conditions atmosphériques.** N'utilisez pas les outils et appareils électriques dans un environnement humide ou mouillé. Veillez à un éclairage suffisant. N'exposez pas les outils électriques à la pluie ou à une humidité d'air élevée. Ne mettez pas les appareils électriques en marche à proximité des liquides ou des gaz inflammables.
- **Empêchez l'accès à l'appareil aux tierces personnes.** Éloignez les visiteurs, les spectateurs, en particulier les enfants, les personnes malades ou faibles, de votre lieu de travail.
- **Assurez un rangement sûr des outils.** Rangez les outils que vous n'utilisez pas à un endroit sec, si possible en hauteur ou fermez-les de façon à ce qu'ils soient inaccessibles aux personnes non autorisées.
- **Utilisez pour chaque travail l'outil adéquat.** Par exemple, n'utilisez pas de petits outils ou accessoires pour des travaux qui doivent être effectués par des outils lourds. Utilisez les outils exclusivement dans le but dans lequel ils ont été conçus. Ne surchargez pas l'appareil !
- **Surveillez le câble d'alimentation.** Ne tirez pas sur le câble. Ne l'utilisez pas pour retirer la fiche de la prise. Éloignez-le des sources de chaleur, de l'huile et des bords tranchants.
- **Évitez la mise en marche involontaire de l'appareil.** Avant de brancher la fiche à la prise, vérifiez que l'interrupteur de l'appareil se trouve en position „arrêt"
- **Pour les travaux à l'extérieur, utilisez uniquement des câbles de rallongement spéciaux.** Pour les travaux extérieurs, utilisez des câbles de rallongement spéciaux adéquats marqués de façon correspondante.
- **Soyez attentifs. Faites attention à ce que vous faites.** Utilisez le bon sens. N'utilisez pas les appareils électriques si vous êtes fatigués.
- **Faites attention aux pièces endommagées.** Vérifiez l'appareil avant de l'utiliser. Certaines pièces sont endommagées ? En cas d'un endommagement léger, réfléchissez si l'appareil peut fonctionner sûrement et parfaitement.
- **Protégez-vous de l'électrocution.** Évitez le contact physique avec les objets mis à la terre, par exemple, conduites d'eau, corps de chauffe, réchauds et réfrigérateurs.
- **Utilisez uniquement les pièces détachées autorisées.** Lors de l'entretien et des réparations, utilisez uniquement les pièces détachées adéquates. Pour cela, adressez-vous au service après-vente agréé.
- **Avertissement !** L'utilisation d'accessoires et de pièces d'extension non recommandés explicitement dans cette notice peut représenter un danger pour des personnes et des objets.

Consignes de sécurité spécifiques pour l'appareil

- Avant de commencer à travailler, les personnes manipulant l'appareil doivent contrôler l'appareil du point de vue des défauts visibles sur les dispositifs de commande et de sécurité, ainsi que la présence et le fonctionnement des dispositifs de protection.
- **En cas de constatation de défauts, il est nécessaire d'en informer le surveillant !!**
- Lors de l'utilisation des appareils, il est nécessaire de respecter les règles locales en vigueur ainsi que les protections électriques adéquates.
- Respectez les distances de sécurité des objets inflammables.
- Assurez l'aspiration et la sortie d'air libres.
- La sortie d'air ne doit pas être rétrécie ni munie de tubes ou tuyaux.
- N'insérez jamais des objets étrangers dans les appareils.
- Il est interdit de couvrir les appareils pendant le fonctionnement.
- Il est interdit de court-circuiter ou de bloquer les dispositifs de sécurité.
- Il est interdit de faire fonctionner les appareils juste au-dessous d'une prise murale.
- Les appareils ne doivent jamais être exposés à un jet d'eau direct, par exemple, **nettoyeur haute pression, etc.**
- L'eau ne doit jamais pénétrer dans les appareils.
- Il est interdit d'installer et de faire fonctionner les appareils dans un milieu avec risque d'incendie et d'explosion.
- Il est interdit d'installer et de faire fonctionner les appareils dans contenant de l'huile, du soufre et du sel.
- Protégez tous les câbles électriques de l'endommagement, ainsi que celui provoqué par des animaux.
- Les appareils sont des automates de chauffage électriques pour l'utilisation industrielle à divers endroits.
- Les appareils sont utilisés exclusivement avec l'énergie électrique et sont conçus pour l'utilisation entièrement automatique, universelle et sans problème.
- Les appareils sont équipés de résistance de chauffage électriques spécialement encapsulés, de ventilateurs axiaux avec niveau sonore réduit et entretien minimal, de thermostats de sécurité et de thermostats de refroidissement additionnel, de fiche de thermostat d'ambiance et de câble avec fiche équipée d'un contact de protection.
- Les appareils répondent aux exigences de base des dispositions CE correspondantes relatives à la sécurité et à l'hygiène.
- Les appareils sont dotés d'un fonctionnement sûr et d'une manipulation facile.
- Respectez une distance suffisante du mur et d'autres objets.
- La grille de protection chauffe ! Ne placez aucun objet pouvant s'enflammer ou fondre devant la grille.
- Les appareils sont utilisés entre autres pour :
  - Le séchage des nouvelles constructions
  - Le chauffage d'appoint des postes extérieurs ou des halls et locaux d'usine sans risque d'incendie.
  - Le chauffage continu ou temporaire des pièces.
  - Le dégel des machines, véhicules et marchandises stockées non inflammables, en respectant les distances de sécurité adéquates.

⚠ **L'appareil doit être utilisé uniquement sur un réseau électrique équipé de RCD (interrupteur différentiel).**

Conduite en cas d'urgence

Effectuez les premiers gestes de secours et appelez rapidement les premiers secours.
Protégez le blessé d'autres blessures et calmez-le.
Pour des raisons de risque d'accident, le lieu de travail doit être équipé d'une armoire à pharmacie selon DIN 13164. Il est nécessaire de compléter immédiatement le matériel pris dans l'armoire à pharmacie. Si vous appelez les secours, fournissez les renseignements suivants:

1. **Lieu d'accident**
2. **Type d'accident**
3. **Nombre de blessés**
4. **Type de blessure**
5. **Druh zranění**

Utilisation en conformité avec la destination

Les corps de chauffe électriques sont utilisés dans le bâtiment, lors des constructions de bateaux, dans l'agriculture, les ateliers de réparations, la gastronomie, lors des montages et à tous les endroits où les corps de chauffe à l'huile ou au gaz ne sont pas admissibles.
Le fabricant décline toute responsabilité pour les dommages consécutifs au non respect des dispositions émanant des règles générales en vigueur et de ce mode d'emploi.

Risques résiduels et mesures de protection

Dangers résiduels électriques :

- **Contact électrique direct :**
  Risque d'électrocution. Utilisez l'appareil uniquement avec sur le secteur avec interrupteur différentiel.
- **Contact électrique indirect:**
  Risque d'électrocution. Utilisez l'appareil uniquement avec sur le secteur avec interrupteur différentiel.

Dangers résiduels thermiques :

- **Brûlures, engelures :**
  Le contact avec la grille de protection et le carter de l'appareil peut provoquer des brûlures. Évitez de toucher ces pièces de construction.

Liquidation

Les consignes de liquidation résultent des pictogrammes indiqués sur l'appareil ou sur l'emballage. La description des significations individuelles se trouve dans le chapitre « Indications sur l'appareil ».

Liquidation de l'emballage de transport
L'emballage protège l'appareil de l'endommagement lors du transport. En général, le matériel d'emballage est choisi de façon à ce qu'il réponde aux règles de protection de l'environnement et de liquidation des déchets, par conséquent, il peut être recyclé.
La remise de l'emballage dans le circuit de matières permet d'économiser des matières premières et de réduire les déchets. Des parties de l'emballage (telles que films, styropore) peuvent être dangereux pour les enfants. **Danger d'étouffement!** Rangez les parties de l'emballage hors de portée des enfants et liquidez-les le plus rapidement possible.

Exigences à l'égard de l'opérateur

L'opérateur doit lire attentivement la notice avant d'utiliser l'appareil.

Qualification

Mis à part l'instruction détaillée par un spécialiste, aucune autre qualification spécifique n'est requise.

Âge minimal

L'appareil peut être utilisé uniquement par des personnes de plus de 16 ans.

Exception faite des adolescents manipulant l'appareil dans le cadre de l'enseignement professionnel sous la surveillance du formateur.

Formation

L'utilisation de l'appareil nécessite uniquement l'instruction par un spécialiste, éventuellement par la notice. Une formation spéciale n'est pas nécessaire.

Caractéristiques techniques

	Corps de chauffe électrique GH 15 E
Tension:	400 V
Fréquence / type de protection:	50 Hz/IP X4
Puissance de chauffe maximale:	15 kW (12.900 kcal./h)
Degrés de chauffage:	7,5/15 kW
Courant d'entrée:	22 A
Puissance du ventilateur:	900 m^3/h
Poids environ:	21,5 kg
N° de commande:	85106

Transport et stockage

L'appareil peut être transporté à l'aide de la poignée de transport et des roues de transport.

⚠ **Rangez les appareils non utilisés dans une pièce sèche et fermée.**

Montage (fig. 2, 3)

Étape 1
Vissez le châssis aux deux côtés du corps de chauffe électrique à l'aide des vis fournies. Veillez à ce que les orifices de l'axe de roue se trouvent du côté du ventilateur.

Étape 2
Passez l'axe de roue par les orifices correspondants dans le châssis vissée et bloquez-le à l'aide des goupilles fournies. À présent, vissez les roues de transport.

Étape 3
Fixez la poignée de transport sur le dessus du châssis vissé.

Manipulation

Mettez l'appareil en marche après avoir lu et compris **les consignes de sécurité générales et les consignes de sécurité spécifiques pour l'appareil.** Procédez comme suit:

Afin d'atteindre la répartition de chaleur optimale, placez le corps de chauffe électrique si possible au centre de la pièce ou au minimum à 1 m du mur. Ainsi, l'air circulera mieux et la pièce chauffera plus vite. Toutes les fenêtres et portes doivent restées fermées.

Branchement
- Insérez la rallonge convenant à cet effet dans la fiche du corps de chauffe électrique. Ensuite, insérez la fiche dans la prise.
- Veillez à une protection adéquate de votre secteur.

Fonctionnement
- Réglez la température d'arrêt souhaitée à l'aide du régulateur du thermostat.
- Commutateur des fonctions à 5 degrés :

0 = arrêt

= ventilation

= puissance de chauffe 1/3

= puissance de chauffe 2/3

= puissance de chauffe 3/3

Pour arrêter le corps de chauffe électrique, laissez le bouton de fonction environ 3-5 minutes (en fonction du modèle) en position "Ventilation". Ensuite, vous pouvez arrêter l'appareil ou le débrancher du secteur.

⚠ Ne débranchez jamais l'appareil du secteur lorsqu'il est encore chaud, laissez-le d'abord refroidir. Le ventilateur peut continuer à tourner même en état arrêté.

Réglage du thermostat

- Réglez le thermostat à la température d'arrêt moyenne.
- Réglez le ventilateur à la puissance de chauffe maximale et laissez le chauffer jusqu'à ce que le thermostat ne s'arrête.
- Arrêtez le ventilateur et mesurez la température de la pièce.
- Si la température de la pièce est basse, tournez le régulateur du thermostat plus à droite et mettez le ventilateur à nouveau en marche.
- Si la température ambiante est trop élevée, tournez le thermostat plus à gauche, laissez la pièce refroidir et remettez le ventilateur en marche.
- Répétez ces opérations jusqu'à l'obtention de la température d'arrêt souhaitée.

CZ	**Dříve než uvedete přístroj do provozu, pročtěte si prosím pečlivě tento návod k obsluze.**

A.V. 3 Dotisky, a to i částečné, vyžadují schválení.Technické změny vyhrazeny.
Ilustrační obrázky! Toto je originální návod k obsluze.

CZ	Máte **technické otázky? Reklamaci? Potřebujete náhradní díly nebo návod k obsluze?** Na naší domovské stránce **www.guede.com** Vám v oddílu **Servis** pomůžeme rychle a nebyrokraticky. Prosím pomožte nám pomoci Vám. Aby bylo možné Váš přístroj v případě reklamace identifikovat, potřebujeme sériové číslo, objednací číslo a rok výroby. Všechny tyto údaje najdete na typovém štítku. Abyste měli tyto údaje vždy po ruce, zapište si je prosím dole. **Sériové číslo:** **Objednací číslo:** **Rok výroby:**		
	Tel.: +49 (0) 79 04 / 700-360	**Fax: +49 (0) 79 04 / 700-51999**	**E-Mail: support@ts.guede.com**

Označení na přístroji

Vysvětlení symbolů
V tomto návodu a/nebo na přístroji jsou použity následující symboly:

Bezpečnost produktu:

CE	
Produkt odpovídá příslušným normám EU	

Zákazy:

Zákaz, všeobecný (ve spojení s jiným piktogramem)	Nezakrývejte
Nevystavujte dešti	

Výstraha:

Výstraha/pozor	Výstraha před nebezpečným elektrickým napětím
Výstraha před horkým povrchem	Okolostojící osoby musí dodržovat dostatečný bezpečnostní odstup

Příkazy:

Před použitím si přečtěte návod k obsluze	Před údržbou či jinými pracemi na přístroji vytáhněte zástrčku ze zásuvky

Ochrana životního prostředí:

	PAP
Odpad zlikvidujte odborně tak, abyste neškodili životnímu prostředí.	Obalový materiál z lepenky lze odevzdat za účelem recyklace do sběrny..
Vadné a/nebo likvidované elektrické či elektronické přístroje musí být odevzdány do příslušných sběren.	

Obal:

Chraňte před vlhkem	Obal musí směřovat nahoru
	interseroh
Pozor - křehké	Interseroh-Recycling

Technické údaje:

Přípojka	Topný výkon
	IP U4
Výkon ventilátoru	Typ ochrany
Topné stupně	Hmotnost

Ostatní:

Přístroj dosahuje svého plného výkonu po 5-10 min.	

Přístroj

Elektrické topné těleso GH 15 E
Robustní elektrické topné těleso s 2 topnými stupni (7,5/15 kW), ventilátorem a pokojovým termostatem. Široký podvozek pro bezpečné stání a pohodlnou přepravu.

Oblasti použití:
Elektrická topná tělesa se používají ve stavebnictví, stavbě lodí, zemědělství, autodílnách, gastronomii, při montážích a všude tam, kde jsou nežádoucí či nepřípustná olejová a plynová topná tělesa.

Objem dodávky

Elektrické topné těleso GH 15 E
Podvozek (demontovaný)
Sáček s drobnými součástkami pro montáž
Originální návod k obsluze
Záruční list

Popis přístroje (obr. 1)

1. Elektrické topné těleso
2. Podvozek
3. Rukojeť na pojíždění
4. Zástrčka 400V 3P+N+PE CEE 32A
5. Ochranná mřížka
6. Přepínač výkonových stupňů
7. Regulátor termostatu

PROHLÁŠENÍ O SHODĚ EU

Tímto prohlašujeme my,

Güde GmbH & Co. KG
Birkichstrasse 6
D-74549 Wolpertshausen
Německo

že koncepce a konstrukce níže uvedených přístrojů odpovídá u provedení, které uvádíme do oběhu, příslušným základním bezpečnostním a hygienickým požadavkům směrnic ES.
V případě změny na přístrojích, která s námi nebyla konzultována, ztrácí toto prohlášení platnost.

Označení přístrojů:
ELEKTRICKÉ TOPNÉ TĚLESO GH 15 E

Obj. č.:
#85106

Příslušné směrnice EU:
2006/95 EC
2004/108 EC
Použité harmonizované normy:
EN 60335-2-30:2003+A1:2004+A2:2007
EN 60335-1:2002+A11+A1:04+A12+A2:06+A13:08
EN 62233:2008
EN 55014-1:2006/+A1:2009
EN 55014-2:1997/+A1:2001/+A2:2008
EN 61000-3-12:2005
EN 61000-3-11:2000

Datum/Podpis výrobce: 21.05.2012

Údaje o podepsaném: **jednatel**
pan Arnold

Technická dokumentace: J. Bürkle FBL; QS

Záruka

Záruka se vztahuje výhradně na nedostatky způsobené vadou materiálu nebo výrobní vadou.
Při reklamaci v záruční době je třeba přiložit originální doklad o koupi s datem prodeje.

Do záruky nespadá neodborné použití jako např. přetížení přístroje, použití násilí, poškození cizím zásahem nebo cizími předměty. Nedodržení návodu k použití a montáži a normální opotřebení rovněž nespadá do záruky.

Všeobecné bezpečnostní pokyny

Před prvním použitím stroje je nutno tento návod k obsluze celý pročíst. Vzniknou-li pochyby, pokud jde o zapojení a obsluhu přístroje, obraťte se na výrobce (servisní oddělení).

ABY BYL ZAJIŠTĚN VYSOKÝ STUPEŇ BEZPEČNOSTI, DODRŽUJTE, PROSÍM, POZORNĚ TYTO POKYNY:

Při použití přístrojů je třeba vždy zásadně dodržovat dané místní ochranné stavební a protipožární předpisy, jakož i předpisy profesních sdružení.

Přístroje byly před vydodáním podrobeny rozsáhlým kontrolám materiálu, funkce a kvality. Přesto mohou z přístrojů vycházet nebezpečí, pokud je neodborně či v rozporu s určením používají nevyškolené osoby!!

POZOR!

- **Své pracoviště udržujte čisté a uklizené.** Nepořádek na pracovišti a pracovním stole zvyšuje nebezpečí úrazů a poranění.
- **Dávejte pozor na podmínky prostředí, ve kterém pracujete.** Elektrické nářadí a přístroje nepoužívejte ve vlhkém či mokrém prostředí. Zajistěte dostatečné osvětlení. Elektrické nářadí nevystavujte dešti ani vysoké vlhkosti vzduchu. Elektrické přístroje nezapínejte v prostředí s hořlavými kapalinami nebo plyny.
- **Ke stroji nepouštějte cizí osoby.** Návštěvníky a diváky, především děti a zdravotně oslabené osoby udržujte v bezpečné vzdálenosti od svého pracoviště.
- **Zajistěte bezpečné uložení nástrojů.** Nástroje a nářadí, které nepotřebujete, je nutno uložit pokud možno na vyvýšeném místě tak, aby nebyly přístupné nepovolaným osobám.
- **Pro každou práci používejte vždy správné nářadí.** Nepoužívejte např. malé nástroje nebo příslušenství pro práce, na které je třeba provést těžkého nářadí. Nástroje používejte výhradně pro účely, pro které byly konstruovány. Přístroj nepřetěžujte!
- **Dávejte pozor na elektrický kabel.**
  Za kabel netahejte. Při vytahování ze zásuvky tahejte pouze za zástrčku. Kabel chraňte před zdroji tepla, olejem a ostrými hranami.
- **Zabraňte neúmyslnému zapnutí.**
  Vždy dbejte na to, aby před zapojením síťové zástrčky byl spínač na přístroji v poloze vypnuto.
- **Při práci venku používejte speciální prodlužovací kabely.**
  Pro venkovní práce potřebujete speciální prodlužovací kabely, které jsou pro tyto práce vhodné a nesou příslušné označení.
- **Neustále si udržujte soustředěnost. Dávejte pozor na to, co děláte.**
  Používejte zdravý rozum. Elektrické nářadí nepoužívejte, když jste unaveni.
- **Dávejte pozor na poškozené součásti.** Před použitím přístroj zkontrolujte. Jsou některé součásti poškozené? V případě lehkých poškození opravdu uvažte, zda přístroj přesto bude fungovat bezvadně a bezpečně.
- **Chraňte se před úderem elektrickým proudem.**
  Zabraňte jakémukoliv kontaktu svého těla s uzemněnými objekty, např. vodovodním potrubím, topnými tělesy, sporáky a chladničkami.
- **Používejte pouze schválené součásti.** Při údržbě a opravách používejte vždy stejné náhradní díly. Náhradní díly dostanete v autorizovaném servisním středisku.
- **Výstraha!**
  Používání příslušenství a nástavců, které nejsou v tomto návodu k obsluze výslovně doporučeny, může mít za následek ohrožení osob a předmětů.

Bezpečnostní pokyny specifické pro přístroj

- Osoby pověřené obsluhou přístrojů musí přístroje před zahájením práce zkontrolovat z hlediska viditelných závad na ovládacích a bezpečnostních zařízeních, jakož i z hlediska přítomnosti a funkce ochranných zařízení.
- **Jsou-li zjištěny závady, je třeba informovat vedoucího dozoru !!**
- Při použití přístrojů musí být dodržovány dané místní předpisy a příslušná elektrická jištění.
- Dbejte na bezpečnostní odstupy od hořlavých předmětů.
- Musí být vždy zaručeno volné nasávání a výstup vzduchu.
- Výstup vzduchu nesmí být zúžen ani opatřen trubkami či hadicemi.
- Do přístrojů nikdy nestrkejte cizí předměty.
- Přístroje se nesmí během provozu zakrývat.
- Bezpečnostní zařízení nesmí být ani přemostěna, ani zablokována.
- Přístroje nesmí být provozovány bezprostředně pod nástěnnou zásuvkou.
- Přístroje nesmí být vystaveny přímému proudu vody, **např. vysokotlaký čistič atd.**
- Do přístrojů nesmí nikdy vniknout voda.
- Přístroje nesmí být nainstalovány a provozovány v prostředí ohroženém požárem a explozí.
- Přístroje nesmí být nainstalovány a provozovány v atmosféře obsahující olej, síru a sůl.
- Všechny elektrické kabely přístrojů chraňte před poškozením, a to i poškozením zvířaty.
- Přístroje jsou místně se odlišující elektrické vytápěcí automaty pro průmyslové použití.
- Přístroje jsou provozovány výhradně s elektrickou energií a jsou koncipovány pro plně automatické, univerzální a bezproblémové použití.
- Přístroje jsou vybaveny speciálně zapouzdřenými elektrickými topnými odpory, axiálními ventilátory se sníženou hlučností a minimální údržbou, pojistnými termostaty a termostaty dodatečného chlazení, zásuvkou pokojového termostatu a elektrickým kabelem se zásuvkou s ochranným kontaktem.
- Přístroje odpovídají základním požadavkům na bezpečnost a hygienu příslušných ustanovení EU.
- Přístroje mají bezpečný provoz a jednoduchou obsluhu.
- Udržujte dostatečný odstup od stěny a ostatních předmětů.
- Ochranná mřížka se zahřívá! Nestavte před ní předměty, které by mohly hořet nebo se roztavit.
- Přístroje se používají mimo jiné k:
  - Vysoušení novostaveb
  - Bodovému vytápění venkovních pracovišť nebo v halách a továrních prostorách neohrožených požárem.
  - Trvalému či přechodnému vytápění místností.
  - Rozmrazování strojů, vozidel a nehořlavého skladovaného zboží, při dodržování příslušných bezpečnostních odstupů

⚠ **Přístroj se smí provozovat jen v elektrické síti s RCD (ochranný vypínač proti chybovému proudu).**

Chování v případě nouze

Zaveďte úrazu odpovídající potřebnou první pomoc a vyzvěte co možná nejrychleji kvalifikovanou lékařskou pomoc. Chraňte zraněného před dalšími úrazy a uklidněte jej.
Kvůli případné nehodě musí být na pracovišti vždy po ruce lékárnička první pomoci dle DIN 13164. Materiál, který si z lékárničky vezmete, je třeba ihned doplnit.
Pokud požadujete pomoc,
uveďte tyto údaje:

1. **Místo nehody**
2. **Druh nehody**
3. **Počet zraněných**
1. **Druh zranění**

Použití v souladu s určením

Elektrická topná tělesa se používají ve stavebnictví, stavbě lodí, zemědělství, autodílnách, gastronomii, při montážích a všude tam, kde jsou nežádoucí či nepřípustná olejová a plynová topná tělesa.
Při nedodržení ustanovení, z všeobecně platných předpisů, jakož i z tohoto návodu, nelze činit výrobce odpovědným za škody.

Zbytková nebezpečí a ochranná opatření

Elektrické zbytkové nebezpečí:

- **Přímý elektrický kontakt:**
  Může vést k úderu elektrickým proudem. Provozujte jen elektrické síti s ochranným vypínačem proti chybovému proudu
- **Nepřímý elektrický kontakt:**
  Může vést k úderu elektrickým proudem. Provozujte jen v elektrické síti s ochranným vypínačem proti chybovému proudu

Tepelná zbytková nebezpečí:

- **Popáleniny, omrzliny:**
  Kontakt s ochrannou mřížkou a skříní přístroje může způsobit popáleniny. Vyhněte se těmto konstrukčním dílům.

Likvidace

Pokyny pro likvidaci vyplývají z piktogramů umístěných na přístroji resp. obalu. Popis jednotlivých významů najdete v kapitole „Označení“.

Likvidace přepravního obalu
Obal chrání přístroj před poškozením při přepravě. Obalové materiály jsou zvoleny zpravidla podle jejich šetrnosti vůči životnímu prostředí a způsobu likvidace a lze je proto recyklovat.
Vrácení obalu do oběhu materiálu šetří suroviny a snižuje náklady na likvidaci odpadů.
Části obalu (např. fólie, styropor) mohou být nebezpečné pro děti. **Existuje riziko udušení!**
Části obalu uschovejte mimo dosah dětí a co nejrychleji zlikvidujte.

Požadavky na obsluhu

Obsluha si musí před použitím přístroje pozorně přečíst návod k obsluze.

Kvalifikace

Kromě podrobného poučení odborníkem není pro používání přístroje nutná žádná speciální kvalifikace.

Minimální věk

Na přístroji smí pracovat jen osoby, jež dosáhly 16 let. Výjimku představuje využití mladistvých, pokud se toto děje během profesního vzdělávání za účelem dosažení dovednosti pod dohledem školitele.

Školení

Používání přístroje vyžaduje pouze odpovídající poučení odborníkem resp. návodem k obsluze. Speciální školení není nutné.

Technické údaje

	Elektrické topné těleso GH 15 E
Napětí:	400 V
Frekvence / typ ochrany:	50 Hz/IP X4
Max. topný výkon:	15 kW 12.900 kcal./h)
Topné stupně:	7,5/15 kW
Příkon:	22 A
Výkon ventilátoru:	900 m^3/h
Hmotnost cca:	21,5 kg
Obj. č.:	85106

Přeprava a uložení

Přístroj lze přepravovat pomocí rukojeti na pojíždění a dopravních kol.

⚠ **Přístroje, které nepoužíváte, uschovejte v suché a uzamčené místnosti.**

Montáž (obr. 2, 3)

Krok 1
Pomocí dodaných šroubů přimontujte podvozek k oběma stranám elektrického topného tělesa. Dbejte na to, aby se otvory osy kola nacházely na straně větráku.

Krok 2
Osu kola prostrčte příslušnými otvory v přimontovaném podvozku a zajistěte ji pomocí dodaných závlaček. Nyní našroubujte dopravní kola.

Krok 3
K vrchní straně přimontovaného podvozku přimontujte rukojeť na pojíždění.

Obsluha

Po přečtení a pochopení **všeobecných bezpečnostních pokynů** a **bezpečnostních pokynů specifických pro přístroj** můžete přístroj uvést do provozu. Přitom postupujte následovně:

Abyste dosáhli optimálního rozdělení tepla, postavte elektrické topné těleso pokud možno do středu místnosti nebo minimálně 1m od stěny. Vzduch tak bude lépe cirkulovat a místnost se rychleji ohřeje. Všechna okna a dveře musí zůstat zavřena.

Zapojení
- Prodlužovací kabel, vhodný pro tento účel, strčte do zástrčky elektrického topného tělesa. Poté strčte zástrčku do zásuvky.
- Dbejte na vhodné jištění Vaší elektrické sítě.

Provoz
- Pomocí regulátoru termostatu nastavte dle potřeby požadovanou vypínací teplotu.
- Přepínač funkcí má 5 spínacích stupňů:

0 = vypnuto

= větrání

= topný výkon 1/3

= topný výkon 2/3

= topný výkon 3/3

K vypnutí elektrického topného tělesa nechte funkční tlačítko cca 3-5 minut (podle modelu) v poloze "Větrání". Poté lze přístroj vypnout resp. odpojit ze sítě.

⚠ Nikdy neodpojujte přístroj ze sítě horký, nejprve jej nechte vychladnout. I ve vypnutém stavu může větrák ještě ventilovat.

Nastavení termostatu

- Termostat nastavte na průměrnou vypínací teplotu.
- Ventilátor nastavte na plný topný výkon a nechte hřát, dokud se nevypne termostat.
- Ventilátor vypněte a změřte pokojovou teplotu.
- Je-li pokojová teplota příliš nízká, otočte regulátor termostatu dále doprava a ventilátor znovu zapněte.
- Je-li pokojová teplota příliš vysoká, otočte termostat dále doleva, místnost nechte vychladnout a ventilátor znovu zapněte.
- Tyto kroky neustále opakujte, dokud nedosáhnete požadované vypínací teploty.

SK	**Skôr ako uvediete prístroj do prevádzky, prečítajte si, prosím, dôkladne tento návod na obsluhu.**

A.V. 3 Dotlače, a to i čiastočné, vyžadujú schválenie. Technické zmeny vyhradené.
Ilustračné obrázky! Toto je originálny návod na obsluhu.

SK	Máte technické otázky? **Reklamáciu? Potrebujete náhradné diely alebo návod na obsluhu?** Na našej domovskej stránke **www.guede.com** vám v oddiele **Servis** pomôžeme rýchlo a nebyrokraticky. Pomôžte nám, prosím, aby sme mohli pomôcť vám. Aby bolo možné váš prístroj v prípade reklamácie identifikovať, potrebujeme sériové číslo, objednávacie číslo a rok výroby. Všetky tieto údaje nájdete na typovom štítku. Aby ste mali tieto údaje vždy poruke, zapíšte si ich, prosím, dole. **Sériové číslo:** **Objednávacie číslo:** **Rok výroby:**		
	Tel.: +49 (0) 79 04 / 700-360	**Fax: +49 (0) 79 04 / 700-51999**	**E-mail: support@ts.guede.com**

Označenia na prístroji

Vysvetlenie symbolov
V tomto návode a/alebo na prístroji sú použité nasledujúce symboly:

Bezpečnosť produktu:

CE	
Produkt zodpovedá príslušným normám EÚ	

Zákazy:

Zákaz, všeobecný (v spojení s iným piktogramom)	Nezakrývajte
Nevystavujte dažďu	Nesiahajte dovnútra

Výstraha:

Výstraha/pozor	Výstraha pred nebezpečným elektrickým napätím
Výstraha pred horúcim povrchom	Okolostojace osoby musia dodržiavať dostatočný bezpečnostný odstup

Príkazy:

Pred použitím si prečítajte návod na obsluhu	Pred údržbou či inými prácami na prístroji vytiahnite zástrčku zo zásuvky

Ochrana životného prostredia:

	PAP
Odpad zlikvidujte odborne tak, aby ste neškodili životnému prostrediu.	Obalový materiál z lepenky je možné odovzdať s cieľom recyklácie do zberne.
Chybné a/alebo likvidované elektrické či elektronické prístroje sa musia odovzdať do príslušných zberní.	

Obal:

Chráňte pred vlhkom	Obal musí smerovať hore
	interseroh
Pozor – krehké	Interseroh-Recycling

Technické údaje:

Prípojka	Vyhrievací výkon
	IP U4
Výkon ventilátora	Typ ochrany
Vyhrievacie stupne	Hmotnosť

Ostatné:

Prístroj dosahuje svoj plný výkon po 5 – 10 min.	

Prístroj

Elektrické vyhrievacie teleso GH 15 E
Robustné elektrické vyhrievacie teleso s 2vyhrievacími stupňami (7,5/15 kW), ventilátorom a izbovým termostatom. Široký podvozok pre bezpečné státie a pohodlnú prepravu.

Oblasti použitia:
Elektrické vyhrievacie telesá sa používajú v stavebníctve, pri stavbe lodí, v poľnohospodárstve, autodielňach, gastronómii, pri montážach a všade tam, kde sú nežiaduce či neprípustné olejové a plynové vyhrievacie telesá.

Objem dodávky

Elektrické vyhrievacie teleso GH 15 E
Podvozok (demontovaný)
Vrecúško s drobnými súčiastkami na montáž
Originálny návod na obsluhu
Záručný list

Popis prístroja (obr. 1)

1. Elektrické vyhrievacie teleso
2. Podvozok
3. Rukoväť na posúvanie
4. Zástrčka 400V 3P+N+PE CEE 32A
5. Ochranná mriežka
6. Prepínač výkonových stupňov
7. Regulátor termostatu

VYHLÁSENIE O ZHODE EÚ

Týmto vyhlasujeme my,

Güde GmbH & Co. KG
Birkichstrasse 6
D-74549 Wolpertshausen
Nemecko

že koncepcia a konštrukcia nižšie uvedených prístrojov zodpovedá pri vyhotovení, ktoré uvádzame do obehu, príslušným základným bezpečnostným a hygienickým požiadavkám smerníc ES.
V prípade zmeny na prístrojoch, ktoré s nami neboli konzultované, stráca toto vyhlásenie platnosť.

Označenia prístrojov:
ELEKTRICKÉ VYHRIEVACIE TELESO GH 15 E

Obj. č.:
#85106

Príslušné smernice EÚ:
2006/95 EC
2004/108 EC
Použité harmonizované normy:
EN 60335-2-30:2003+A1:2004+A2:2007
EN 60335-1:2002+A11+A1:04+A12+A2:06+A13:08
EN 62233:2008
EN 55014-1:2006/+A1:2009
EN 55014-2:1997/+A1:2001/+A2:2008
EN 61000-3-12:2005
EN 61000-3-11:2000

Dátum/Podpis výrobcu: 21.05.2012

Údaje o podpísanom: **konateľ pán Arnold**

Technická dokumentácia: J. Bürkle FBL; QS

Záruka

Záruka sa vzťahuje výhradne na nedostatky spôsobené chybou materiálu alebo výrobnou chybou.
Pri reklamácii v záručnej lehote je potrebné priložiť originálny doklad o kúpe s dátumom predaja.

Do záruky nespadá neodborné použitie, ako napr. preťaženie prístroja, použitie násilia, poškodenie cudzím zásahom alebo cudzími predmetmi. Nedodržanie návodu na použitie a montáž a normálne opotrebenie tiež nespadá do záruky.

Všeobecné bezpečnostné pokyny

Pred prvým použitím stroja je nutné tento návod na obsluhu celý prečítať. Ak vzniknú pochybnosti čo sa týka zapojenia a obsluhy prístroja, obráťte sa na výrobcu (servisné oddelenie).

ABY BOL ZAISTENÝ VYSOKÝ STUPEŇ BEZPEČNOSTI, DODRŽUJTE, PROSÍM, POZORNE TIETO POKYNY:

Pri použití prístrojov je potrebné vždy zásadne dodržiavať dané miestne ochranné stavebné a protipožiarne predpisy, ako aj predpisy profesijných združení.

Prístroje boli pred dodaním podrobené rozsiahlym kontrolám materiálu, funkcie a kvality. Napriek tomu môžu byť prístroje nebezpečné, ak ich neodborne či v rozpore s určením používajú nevyškolené osoby!!

POZOR!

- **Svoje pracovisko udržujte čisté a upratané.** Neporiadok na pracovisku a pracovnom stole zvyšuje nebezpečenstvo úrazov a poranenia.
- **Dávajte pozor na podmienky prostredia, v ktorom pracujete.** Elektrické náradie a prístroje nepoužívajte vo vlhkom alebo mokrom prostredí. Zaistite dostatočné osvetlenie. Elektrické náradie nevystavujte dažďu ani vysokej vlhkosti vzduchu. Elektrické prístroje nezapínajte v prostredí s horľavými kvapalinami alebo plynmi.
- **K stroju nepúšťajte cudzie osoby.** Návštevníkov a divákov, predovšetkým deti a zdravotne oslabené osoby, udržujte v bezpečnej vzdialenosti od svojho pracoviska.
- **Zaistite bezpečné uloženie nástrojov.** Nástroje a náradie, ktoré nepotrebujete, je nutné uložiť pokiaľ možno na vyvýšenom mieste tak, aby neboli prístupné nepovolaným osobám.
- **Na každú prácu používajte vždy správne náradie.** Nepoužívajte napr. malé nástroje alebo príslušenstvo na práce, na ktoré je potrebné použitie ťažkého náradia. Nástroje používajte výhradne na účely, na ktoré boli konštruované. Prístroj nepreťažujte!
- **Dávajte pozor na elektrický kábel.** Za kábel neťahajte. Pri vyťahovaní zo zásuvky ťahajte iba za zástrčku. Kábel chráňte pred zdrojmi tepla, olejom a ostrými hranami.
- **Zabráňte neúmyselnému zapnutiu.** Vždy dbajte na to, aby pred zapojením sieťovej zástrčky bol spínač na prístroji v polohe vypnuté.
- **Pri práci vonku používajte špeciálne predlžovacie káble.** Na vonkajšie práce potrebujete špeciálne predlžovacie káble, ktoré sú na tieto práce vhodné a nesú príslušné označenie.
- **Neustále si udržujte sústredenosť. Dávajte pozor na to, čo robíte.** Používajte zdravý rozum. Elektrické náradie nepoužívajte, keď ste unavení.
- **Dávajte pozor na poškodené súčasti.** Pred použitím prístroj skontrolujte. Sú niektoré súčasti poškodené? V prípade ľahkých poškodení naozaj uvážte, či prístroj napriek tomu bude fungovať bezchybne a bezpečne.
- **Chráňte sa pred úrazom elektrickým prúdom.** Zabráňte akémukoľvek kontaktu svojho tela s uzemnenými objektmi, napr. vodovodným potrubím, vykurovacími telesami, sporákmi a chladničkami.
- **Používajte iba schválené súčasti.** Pri údržbe a opravách používajte vždy rovnaké náhradné diely. Náhradné diely dostanete v autorizovanom servisnom stredisku.
- **Výstraha!** Používanie príslušenstva a násadcov, ktoré nie sú v tomto návode na obsluhu výslovne odporúčané, môže mať za následok ohrozenie osôb a predmetov.

Bezpečnostné pokyny špecifické pre prístroj

- Osoby poverené obsluhou prístrojov musia prístroje pred začatím práce skontrolovať z hľadiska viditeľných porúch na ovládacích a bezpečnostných zariadeniach, ako aj z hľadiska prítomnosti a funkcie ochranných zariadení.
- **Ak sú zistené poruchy, je potrebné informovať vedúceho dozoru!!**
- Pri použití prístrojov sa musia dodržiavať dané miestne predpisy a príslušné elektrické istenia.
- Dbajte na bezpečnostné odstupy od horľavých predmetov.
- Musí byť vždy zaručené voľné nasávanie a výstup vzduchu.
- Výstup vzduchu nesmie byť zúžený ani opatrený rúrkami či hadicami.
- Do prístrojov nikdy nestrkajte cudzie predmety.
- Prístroje sa nesmú počas prevádzky zakrývať.
- Bezpečnostné zariadenia nesmú byť ani premostené, ani zablokované.
- Prístroje sa nesmú prevádzkovať bezprostredne pod nástennou zásuvkou.
- Prístroje nesmú byť vystavené priamemu prúdu vody, **napr. vysokotlakový čistič atď.**
- Do prístrojov nesmie nikdy vniknúť voda.
- Prístroje nesmú byť nainštalované a prevádzkované v prostredí ohrozenom požiarom a explóziou.
- Prístroje nesmú byť nainštalované a prevádzkované v atmosfére obsahujúcej olej, síru a soľ.
- Všetky elektrické káble prístrojov chráňte pred poškodením, a to i poškodením zvieratami.
- Prístroje sú miestne sa odlišujúce elektrické vyhrievacie automaty na priemyselné použitie.
- Prístroje sú prevádzkované výhradne s elektrickou energiou a sú koncipované na plne automatické, univerzálne a bezproblémové použitie.
- Prístroje sú vybavené špeciálne zapuzdrenými elektrickými vyhrievacími odpormi, axiálnymi ventilátormi so zníženou hlučnosťou a minimálnou údržbou, poistnými termostatmi a termostatmi dodatočného chladenia, zásuvkou izbového termostatu a elektrickým káblom so zásuvkou s ochranným kontaktom.
- Prístroje zodpovedajú základným požiadavkám na bezpečnosť a hygienu príslušných ustanovení EÚ.
- Prístroje majú bezpečnú prevádzku a jednoduchú obsluhu.
- Udržujte dostatočný odstup od steny a ostatných predmetov.
- Ochranná mriežka sa zahrieva! Nestavajte pred ňu predmety, ktoré by mohli horieť alebo sa roztaviť.
- Prístroje sa používajú okrem iného na:
  - Vysúšanie novostavieb
  - Bodové vyhrievanie vonkajších pracovísk alebo v halách a továrenských priestoroch neohrozených požiarom.
  - Trvalé či prechodné vyhrievanie miestností.
  - Rozmrazovanie strojov, vozidiel a nehorľavého skladovaného tovaru, pri dodržiavaní príslušných bezpečnostných odstupov

⚠ **Prístroj sa smie prevádzkovať len v elektrickej sieti s RCD (ochranný vypínač proti chybovému prúdu).**

Správanie v prípade núdze

Zaveďte úrazu zodpovedajúcu potrebnú prvú pomoc a vyzvite čo možno najrýchlejšie kvalifikovanú lekársku pomoc. Chráňte zraneného pred ďalšími úrazmi a upokojte ho.
Pre prípadnú nehodu musí byť na pracovisku vždy poruke lekárnička prvej pomoci podľa DIN 13164. Materiál, ktorý si z lekárničky vezmete, je potrebné ihneď doplniť. Ak požadujete pomoc, uveďte tieto údaje:

1. **Miesto nehody**
2. **Druh nehody**
3. **Počet zranených**
4. **Druh zranenia**

Použitie v súlade s určením

Elektrické vyhrievacie telesá sa používajú v stavebníctve, pri stavbe lodí, v poľnohospodárstve, autodielňach, gastronómii, pri montážach a všade tam, kde sú nežiaduce či neprípustné olejové a plynové vyhrievacie telesá.
Pri nedodržaní ustanovení z všeobecne platných predpisov, ako aj z tohto návodu, nie je možné činiť výrobcu zodpovedným za škody.

Zvyškové nebezpečenstvá a ochranné opatrenia

Elektrické zvyškové nebezpečenstvá:

- **Priamy elektrický kontakt:**
  Môže viesť k úrazu elektrickým prúdom. Prevádzkujte len v elektrickej sieti s ochranným vypínačom proti chybovému prúdu
- **Nepriamy elektrický kontakt:**
  Môže viesť k úrazu elektrickým prúdom. Prevádzkujtelen v elektrické sieti s ochranným vypínačom proti chybovému prúdu

Tepelné zvyškové nebezpečenstvá:

- **Popáleniny, omrzliny:**
  Kontakt s ochrannou mriežkou a skriňou prístroja môže spôsobiť popáleniny. Vyhnite sa týmto konštrukčným dielom.

Likvidácia

Pokyny na likvidáciu vyplývajú z piktogramov umiestnených na prístroji, resp. obale. Popis jednotlivých významov nájdete v kapitole „Označenia“.

Likvidácia prepravného obalu
Obal chráni prístroj pred poškodením pri preprave. Obalové materiály sú zvolené spravidla podľa ich šetrnosti voči životnému prostrediu a spôsobu likvidácie a je možné ich preto recyklovať. Vrátenie obalu do obehu materiálu šetrí suroviny a znižuje náklady na likvidáciu odpadov.
Časti obalu (napr. fólia, styropor) môžu byť nebezpečné pre deti. **Existuje riziko udusenia!** Časti obalu uschovajte mimo dosahu detí a čo najrýchlejšie zlikvidujte.

Požiadavky na obsluhu

Obsluha si musí pred použitím prístroja pozorne prečítať návod na obsluhu.

Kvalifikácia

Okrem podrobného poučenia odborníkom nie je na používanie prístroja nutná žiadna špeciálna kvalifikácia.

Minimálny vek

Na prístroji smú pracovať len osoby, ktoré dosiahli 16 rokov. Výnimku predstavuje využitie mladistvých, ak sa to deje počas profesijného vzdelávania s cieľom dosiahnutia zručnosti pod dohľadom školiteľa.

Školenie

Používanie prístroja vyžaduje iba zodpovedajúce poučenie odborníkom, resp. návodom na obsluhu. Špeciálne školenie nie je nutné.

Technické údaje

	Elektrické vyhrievacie teleso GH 15 E
Napätie:	400 V
Frekvencia / typ ochrany:	50 Hz / IP X4
Max. vyhrievací výkon:	15 kW (12.900 kcal./h
Vyhrievacie stupne:	7,5/15 kW
Príkon:	22 A
Výkon ventilátora:	900 m^3/h
Hmotnosť cca:	21,5 kg
Obj. č.:	85106

Preprava a uloženie

Prístroj je možné prepravovať pomocou rukoväti na pojazd a dopravných kolies.

⚠ **Prístroje, ktoré nepoužívate, uschovajte v suchej a uzamknutej miestnosti.**

Montáž (obr. 2, 3)

Krok 1
Pomocou dodaných skrutiek primontujte podvozok k obom stranám elektrického vyhrievacieho telesa. Dbajte na to, aby sa otvory osi kolesa nachádzali na strane vetráka.

Krok 2
Os kolesa prestrčte príslušnými otvormi v primontovanom podvozku a zaistite ju pomocou dodaných závlačiek. Teraz naskrutkujte dopravné kolesá.

Krok 3
K vrchnej strane primontovaného podvozka primontujte rukoväť na pojazd.

Obsluha

Po prečítaní a pochopení **všeobecných bezpečnostných pokynov** a **bezpečnostných pokynov špecifických pre prístroj** môžete prístroj uviesť do prevádzky. Pri tom postupujte nasledovne:

Aby ste dosiahli optimálne rozdelenie tepla, postavte elektrické vyhrievacie teleso pokiaľ možno do stredu miestnosti alebo minimálne 1 m od steny. Vzduch tak bude lepšie cirkulovať a miestnosť sa rýchlejšie ohreje. Všetky okná a dvere musia zostať zatvorené.

Zapojenie
- Predlžovací kábel, vhodný na tento účel, strčte do zástrčky elektrického vyhrievacieho telesa. Potom strčte zástrčku do zásuvky.
- Dbajte na vhodné istenie vašej elektrickej siete.

Prevádzka
- Pomocou regulátora termostatu nastavte podľa potreby požadovanú vypínaciu teplotu.
- Prepínač funkcií má 5 spínacích stupňov:

0 = vypnuté

= vetranie

= vyhrievací výkon 1/3

= vyhrievací výkon 2/3

= vyhrievací výkon 3/3

Na vypnutie elektrického vyhrievacieho telesa nechajte funkčné tlačidlo cca 3 – 5 minút (podľa modelu) v polohe „Vetranie“. Potom je možné prístroj vypnúť, resp. odpojiť od siete.

⚠ Nikdy neodpájajte prístroj od siete horúci, najprv ho nechajte vychladnúť. Aj vo vypnutom stave môže vetrák ešte ventilovať.

Nastavenie termostatu
- Termostat nastavte na priemernú vypínaciu teplotu.
- Ventilátor nastavte na plný vyhrievací výkon a nechajte hriať, kým sa nevypne termostat.
- Ventilátor vypnite a zmerajte izbovú teplotu.
- Ak je izbová teplota príliš nízka, otočte regulátor termostatu ďalej doprava a ventilátor znovu zapnite.
- Ak je izbová teplota príliš vysoká, otočte termostat ďalej doľava, miestnosť nechajte vychladnúť a ventilátor znovu zapnite.
- Tieto kroky neustále opakujte, kým nedosiahnete požadovanú vypínaciu teplotu.

NL	**Vóór ingebruikneming van het apparaat deze gebruiksaanwijzing aandachtig doorlezen.**

A.V. 3 Voor nadruk en uittreksels is toestemming vereist. Technische wijzigingen voorbehouden. Afbeeldingen zijn bedoeld als voorbeelden! Dit is een originele gebruiksaanwijzing!

NL	Hebt u **technische vragen? Een reclamatie? Hebt u reserveonderdelen of een gebruiksaanwijzing nodig?** Op onze website **www.guede.com** in **Service** helpen wij u snel en niet-bureaucratisch verder. Help ons om u te helpen, a.u.b. Om uw apparaat in geval van reclamatie te kunnen identificeren hebben wij het serienummer evenals artikelnummer en productiejaar nodig. Deze gegevens vindt u op het typeplaatje. Vul deze gegevens hieronder in om deze altijd bij de hand te hebben. **Serienummer:** **Artikelnummer:** **Productiejaar:**		
	Tel.: +49 (0) 79 04 / 700-360	**Fax: +49 (0) 79 04 / 700-51999**	**E-mail: support@ts.guede.com**

Aanduidingen op het apparaat

Toelichting van de symbolen
In deze gebruiksaanwijzing en/of op dit apparaat worden de volgende symbolen gebruikt:

Productveiligheid:

CE	
Het product is conform de desbetreffende normen van de Europese Gemeenschap	

Verboden:

Verbod, algemeen (in verbinding met ander pictogram)	Afdekken verboden
Niet aan regen blootstellen	

Waarschuwing:

Waarschuwing/Let op	Waarschuwing voor gevaarlijke elektrische spanning
Waarschuwing voor hete oppervlakken	Omstanders dienen voldoende veilige afstand te houden

Aanwijzingen:

Vóór het gebruik gebruiksaanwijzing lezen	Voor onderhoud of werkzaamheden aan het apparaat de netstekker uit het stopcontact nemen

Milieubescherming:

	PAP
Afval niet in het milieu brengen maar vakkundig verwijderen	Verpakkingsmateriaal van karton bij de daarvoor bestemde recyclingplaatsen inleveren
Beschadigde en/of te verwijderen elektrische of elektronische apparaten bij de daarvoor bestemde recyclingplaatsen inleveren	

Verpakking:

Tegen vocht beschermen	Verpakkingsoriëntering - boven
	interseroh
Let op – breekbaar	Interseroh-Recycling

Technische gegevens:

Aansluiting	Verwarmingsvermogen
	IP U4
Ventilatorvermogen	Beveiligingsaard
Verwarmingstrappen	Gewicht

Overige:

Het apparaat bereikt zijn max. verwarmingsvermogen na 5 - 10 min.	

Apparaat

Elektrisch verwarmingsapparaat GH 15 E
Robuust elektrisch verwarmingsapparaat met 3 verwarmingstrappen (5/10/15 kW), ventilator en kamerthermostaat. Het brede frame zorgt voor stabiliteit een eenvoudig transport.

Gebruiksdoelen:
Elektrische verwarmingsapparaten worden in de bouw, in scheepsbouw, in de landbouw, in autowerkplaatsen, in de gastronomie, bij montagewerkzaamheden en overal daar ingezet waar verwarmingsapparaten voor olie of gas ongewenst of niet toegepast mogen worden.

Levering

Elektrisch verwarmingsapparaat GH 15 E
Onderstel gedemonteerd)
Zakje met kleine onderdelen voor de montage
Originele gebruiksaanwijzing
Garantiekaart

Beschrijving van het apparaat (afb. 1)

1. Elektrisch verwarmingsapparaat
2. Transportwielen
3. Transportgreep
4. Netstekker 400V 3P+N+PE CEE 32A
5. Beschermrooster
6. Schakelaar van vermogenstrappen
7. Thermostaatregelaar

EG-CONFORMITEITVERKLARING

Hiermede verklaren wij,

Güde GmbH & Co. KG
Birkichstrasse 6
D-74549 Wolpertshausen
Deutschland

dat de navolgend genoemde apparaten, op grond van hun ontwerp en bouwwijze, evenals de door ons in omloop gebrachte uitvoeringen, aan de desbetreffende fundamentele veiligheids- en gezondheidverordeningen van de EG-richtlijnen voldoen.
Bij niet met ons overeengekomen wijzigingen aan het apparaat verliest deze verklaring haar geldigheid.

Benaming van het product:
ELEKTRISCH VERWARMINGSAPPARAAT GH 15 E

Artikel nr.:
#85106

Desbetreffende EG-Richtlijnen:
2006/95 EC
2004/108 EC
Gebruikte harmoniserende normen:
EN 60335-2-30:2003+A1:2004+A2:2007
EN 60335-1:2002+A11+A1:04+A12+A2:06+A13:08
EN 62233:2008
EN 55014-1:2006/+A1:2009
EN 55014-2:1997/+A1:2001/+A2:2008
EN 61000-3-12:2005
EN 61000-3-11:2000

Datum/Handtekening fabrikant: 21.05.2012

Gegevens betr. ondertekende: **bedrijfsleider dhr. Arnold**

Technische documentatie: J. Bürkle FBL; QS

Garantie

De garantie heeft uitsluitend betrekking op onvolkomenheden die op materiaal- of productiefouten betrekking hebben.
Bij een claim van een onvolkomenheid, in de zin van garantie, dient de originele aankoopfactuur met de aankoopdatum bijgesloten te worden.
Van garantie uitgesloten zijn verkeerd gebruik, zoals bijv. overbelasting van het apparaat, gebruik van geweld, beschadigingen door vreemde invloeden of door vreemde voorwerpen. De niet-naleving van gebruiks- en montageaanwijzingen en normale slijtage zijn eveneens van garanties uitgesloten.

Algemene veiligheidsinstructies

De gebruiksaanwijzing dient, vóór de eerste ingebruikneming van het apparaat, geheel doorgelezen te worden. Indien over de aansluiting en bediening van het apparaat twijfels bestaan, dient u zich tot de producent (serviceafdeling) te wenden.
OM EEN HOGE GRAAD VAN VEILIGHEID TE GARANDEREN DIENT U DE VOLGENDE INSTRUCTIES IN ACHT TE NEMEN:
Bij gebruik van het apparaat zijn principieel altijd de desbetreffende plaatselijke bouw- en brandweervoorschriften evenals de voorschriften van de officiële ongevallenverzekeringen na te komen.
De apparaten zijn voor de aflevering aan omvangrijke materiaal-, functie- en kwaliteitsproeven onderworpen. De apparaten moeten door daarvoor aangewezen personen bediend worden maar kunnen toch bij verkeerd en niet volgens de bepalingen aangegeven gebruik gevaren opleveren!!

LET OP!

- **Houd de werkomgeving schoon en opgeruimd.** Wanordelijke werkruimtes en werkbanken verhogen het gevaar van ongevallen en letsels.
- **Let op de omgevingscondities waaronder gewerkt wordt.** Gebruik geen elektrische werktuigen en apparaten in een vochtige of natte omgeving. Zorg voor een goede verlichting. Stel elektrische apparaten niet aan regen of een hoge luchtvochtigheid bloot. Schakel elektrische apparaten niet in een omgeving met licht ontvlambare vloeistoffen of gassen in.
- **Laat geen vreemde personen met het apparaat werken.** Bezoekers en toeschouwers, vooral kinderen evenals zieke en moeilijk ter been zijnde personen moeten van de werkplek weg gehouden worden.
- **Zorg voor veilig opbergen van het apparaat.** Werktuigen, die niet worden gebruikt, moeten op een droge, mogelijk hoog gelegen plaats bewaard of, indien mogelijk, ontoegankelijk opgesloten worden.
- **Gebruik voor ieder werk altijd het juiste werktuig.** Gebruik bijv. geen kleine apparaten of onderdelen voor werkzaamheden die in principe met zwaardere apparaten verricht moeten worden. Gebruik gereedschappen uitsluitend voor doelen waarvoor deze zijn gebouwd. Overbelast het apparaat niet!
- **Let op de stroomkabel.** Trek niet aan de kabel. Pak voor het uitnemen enkel aan de stekker. Houd de kabel op afstand van warmtebronnen, olie en scherpe kanten.
- **Vermijd ongewenst inschakelen.** Let er altijd op dat het apparaat met de apparaatschakelaar uitgeschakeld is voordat u de netstekker uit het stopcontact neemt.
- **Gebruik buiten een speciale verlengkabel.** Gebruik voor buitengebruik speciale geschikte verlengkabels die overeenstemmend zijn gemerkt.
- **Blijf altijd attent. Let op wat u doet.** Gebruik uw gezonde verstand. Gebruik geen elektrische apparaten in geval van vermoeidheid.
- **Let op beschadigde delen.** Onderzoek het apparaat voordat u het apparaat gaat gebruiken. Zijn afzonderlijke delen beschadigd? Als afzonderlijke delen beschadigd zijn vraagt u zich dan bij kleine beschadigingen serieus af of het apparaat toch nog perfect kan functioneren.

- **Voorkom stroomschokken.** Vermijd ieder lichamelijk contact met geaarde objecten, bijv. waterleidingen, verwarmingselementen, haarden en behuizingen van koelkasten.
- **Gebruik uitsluitend goedgekeurde onderdelen.** Gebruik bij onderhoud en reparaties identieke reserveonderdelen. Wendt u zich voor onderdelen tot een officieel servicecentrum.
- **Waarschuwing!** Het gebruik van andere onderdelen of aanbouwdelen, die in deze gebruiksaanwijzing niet uitgesproken aanbevolen zijn, kan bedreiging van personen en objecten tot gevolg hebben.

Veiligheidsinstructies specifiek voor dit apparaat

- De met de bediening van het apparaat belaste personen moeten ieder apparaat voor het inschakelen op in het oog vallende gebreken aan bedienings- en veiligheidselementen, evenals op de aanwezigheid en functie daarvan, controleren.
- **Indien gebreken worden vastgesteld, moet de opzichter gewaarschuwd worden!!**
- Bij het gebruik van de apparaten moeten de desbetreffende plaatselijke voorschriften, evenals de overeenkomstige elektrische beveiligingen, opgevolgd worden.
- Op veilige afstand van brandbare voorwerpen plaatsen.
- Een vrije luchtaanzuiging en luchtuitlaat moeten altijd gewaarborgd zijn.
- De luchtuitlaat mag niet verkleind of van een buis- of slangleidingen voorzien worden.
- Nooit vreemde voorwerpen in het apparaat plaatsen.
- De apparaten mogen tijdens het gebruik niet afgedekt zijn.
- Veiligheidselementen mogen niet overbrugt of geblokkeerd worden.
- De apparaten mogen niet direct onder een wandstopcontact gebruikt worden.
- De apparaten mogen niet aan een directe waterstraal blootgesteld worden, **bijv. hogedrukreiniger etc.**
- Nooit water in het apparaat laten binnendringen.
- De apparaten mogen niet aan een vuur- en explosiegevaarlijke omgeving blootgesteld of daarin gebruikt worden.
- De apparaten mogen niet aan olie-, zwavel- en zouthoudende milieu blootgesteld of daarin gebruikt worden.
- Alle elektrische kabels van de apparaten moeten voor beschadigingen, ook door dieren, beschermd worden.
- De apparaten zijn verplaatsbare elektrische verwarmingsautomaten voor industrieel gebruik.
- De apparaten worden uitsluitend door elektrische energie bedreven en zijn voor een volautomatisch, universeel en probleemloos gebruik ontworpen.
- De apparaten zijn met speciaal ingekapselde elektrische verwarmingsweerstanden, ruis- en onderhoudsarme axiale ventilatoren, veiligheids- en nachtkoelthermostaten, kamerthermostaatstopcontact en netkabel met beveiligde contactstekker uitgerust.
- De apparaten voldoen aan de fundamentele veiligheids- en gezondheidsverordeningen van de desbetreffende EU-bepalingen.
- De apparaten zijn veilig en eenvoudig te bedienen.
- Voldoende afstand tot de wand of andere voorwerpen houden.
- Het beschermrooster wordt heet! Geen brand- of smeltbare voorwerpen daarvoor plaatsen.
- De apparaten zijn onder meer voor het volgende geschikt:
  - Drogen van nieuwbouw.
  - Plaatselijk verwarmen van werkplaatsen buiten of niet vuurgevaarlijke hallen en productieruimten.
  - Constant of tijdelijk verwarmen van ruimten.
  - Ontijzen van machines, voertuigen en niet brandbare opslaggoederen bij in achtneming van de benodigde veiligheidsafstand.

⚠ **Het apparaat mag slechts aan een stroomnet met RCD (veiligheidsschakelaar voor foutstroom) gebruikt worden.**

Handelswijze in noodgeval

Tref de noodzakelijke maatregelen om éérste hulp te verlenen, die met het letsel overeenkomt en vraag zo snel mogelijk gekwalificeerde medische hulp aan. Bescherm gewonde personen voor overig letsel en stel ze gerust.
Voor het eventueel plaatsvinden van een ongeval zou altijd een verbandtrommel, volgens DIN 13164, op de werkplaats bij de hand moeten zijn. Het uit de verbandtrommel genomen materiaal dient onmiddellijk aangevuld te worden. Indien u hulp vraagt, geef de volgende gegevens door:

1. **Plaats van het ongeval**
2. **Soort van het ongeval**
3. **Aantal gewonden mensen**
4. **Soort verwondingen**

Gebruik volgens de bepalingen

Elektrische verwarmingsapparaten worden in de bouw, in scheepsbouw, in de landbouw, in autowerkplaatsen, in de gastronomie, bij montagewerkzaamheden en overal daar ingezet waar verwarmingsapparaten voor olie of gas ongewenst of niet toegepast mogen worden.
Bij niet naleving van de bepalingen uit de algemeen geldende voorschriften, evenals van de bepalingen uit deze gebruiksaanwijzing, kan de producent voor schaden niet aansprakelijk gesteld worden.

Overige gevaren en beschermende maatregelen

Elektrisch gevaar:

- **Direct elektrisch contact:**
  Kan tot stroomschokken leiden.
  Slechts aan stroomnetten met schakelaar voor foutstroom aansluiten.
- **Indirect elektrisch contact:**
  Kan tot stroomschokken leiden.
  Slechts aan stroomnetten met schakelaar voor foutstroom aansluiten.

Thermisch gevaar:

- **Verbrandingen, vorstbulten (blaren):**
  Het aanraken van de beschermingsrooster en apparaatbehuizing kan tot verbrandingen leiden.
  Ontwijk deze onderdelen.

Verwijdering

De verwijderinginstructies zijn met pictogrammen aangegeven die op de machine, resp. op de verpakking, te vinden zijn. Een beschrijving van de afzonderlijke betekenissen is in het hoofdstuk “Aanduiding” te vinden.

Verwijdering van de transportverpakking
De verpakking beschermt het apparaat tegen transportschades. De verpakkingsmaterialen zijn meestal volgens milieuvriendelijke en verwijderingtechnische standpunten gekozen en derhalve recyclebaar.
Het terugbrengen van de verpakking naar de materiaalomloop spaart grondstoffen en verlaagt de afvalhoeveelheden. Verpakkingsdelen (bijv. folies, styropor) kunnen voor kinderen gevaarlijk zijn. **Er bestaat verstikkingsgevaar!** Bewaar de verpakking buiten het bereik van kinderen en verwijder deze zo snel mogelijk.

Vereisten voor de bediener

De bediener moet de handleiding zorgvuldig door lezen voor het gebruik van product,

Kwalificatie

Behalve de gedegen opleiding door gespecialiseerd personeel, geen andere speciale kwalificatie voor het gebruiken van het toestel vereist.

Minimum leeftijd

Het product mag niet gebruikt worden van mensen onder 16 jaar oud. Het gebruik door jongeren mensen is een uitzondering, alleen indien de operatie vindt plaats tijdens een beroepsopleiding om de vaardigheid te hebben en moet onder toezicht van een trainer.

Opleiden

Het gebruik van het toestel vereist slechts een overeenkomstige opleiding door persoon met ervaring, of op de basis van de handleiding. Een speciale opleiding is niet nodig.

Technische gegevens

	Elektrisch verwarmingsapparaat GH 15 E
Aansluiting	400 V
Frequentie / Beveiligingsgraad	50 Hz/IP X4
Max. verwarmingsvermogen	15 kW (12.900 kcal./h)
Verwarmingstrappen	7,5/15 kW
Stroomopname	22 A
Ventilatorvermogen	900 m^3/h
Gewicht	21,5 kg
Artikel nr.	85106

Transport en opslag

Het apparaat kan d.m.v. draaggreep en transportwielen getransporteerd worden.

⚠ **Een niet gebruikt apparaat moet in een droge, afgesloten ruimte opgeslagen worden.**

Montage (afb. 2, 3)

Stap 1
Monteer het onderstel met de meegeleverde schroeven aan beide kanten van het elektrische verwarmingsapparaat. Let er op dat de gaten van de wielas zich aan de ventilatorzijde bevinden.

Stap 2
Schuif de wielas door de hiervoor voorziene gaten in het gemonteerde onderstel en borg de as m.b.v. de meegeleverde splitpen. Schroef vervolgens de transportwielen vast.

Stap 3
Monteer de transportgreep aan de bovenkant van het gemonteerde onderstel.

Bediening

Nadat u de **algemene veiligheidsinstructies** en de **voor het apparaat geldende specifieke veiligheidsinstructies** gelezen en begrepen hebt kunt u het apparaat in gebruik nemen. Ga daarbij als volgt te werk:

Om een optimale verdeling van de warmte te bereiken, stel het elektrische verwarmingsapparaat mogelijk in het midden van de ruimte of minimaal op 1 m afstand van de wand. Daardoor gaat de lucht beter circuleren en de ruimte verwarmt zich sneller. Alle venster en deuren zouden gesloten moeten zijn.

Aansluiting
- Sluit voor dit doel een geschikte verlengkabel aan de netstekker van het elektrische verwarmingsapparaat aan. Verbind daarna de stekker met het stopcontact.
- Let op een passende veiligheidszekering in het stroomnet.

Gebruik
- Stel met de thermostaatregelaar, naar behoefte, de gewenste uitschakeltemperatur in.
- De functieschakelaar heeft 5 schakelstanden:

0 = Uitgeschakeld

= Luchten

= Verwarmingsvermogen 1/3

= Verwarmingsvermogen 2/3

= Verwarmingsvermogen 3/3

Voor het uitschakelen van het elektrische verwarmingsapparaat de functieschakelaar ca. 3 - 5 min. (afhankelijk van het model) in de positie “Luchten” laten staan. Aansluitend kan het apparaat uitgeschakeld, resp. mag de stekker uitgetrokken worden.

⚠ Nooit bij het hete apparaat de stekker uittrekken, dus wachten tot het elektrische verwarmingsapparaat afgekoeld is. Ook indien uitgeschakeld kan de ventilator nog ventileren.

Instellen van de thermostaat
- De thermostaat op een gemiddelde uitschakeltemperatuur instellen.
- Het elektrische verwarmingsapparaat op vol verwarmingsvermogen instellen en laten verwarmen tot de thermostaat uitschakelt.
- Het elektrische verwarmingsapparaat uitschakelen en de hoogte van de temperatuur in de ruimte meten.
- Indien deze temperatuur te laag is, dan de thermostaatregelaar verder naar rechts draaien en het verwarmingsapparaat opnieuw inschakelen.
- Indien de ruimtetemperatuur te hoog is, de thermostaat naar links draaien, de ruimte laten afkoelen en het verwarmingsapparaat opnieuw inschakelen.
- Voer deze stappen telkens opnieuw uit tot de gewenste uitschakeltemperatuur bereikt is.

I	**Prima di mettere l'apparecchio in funzione, leggere attentamente, per favore, il presente Manuale d'Uso.**

A.V. 3 Le stampe supplementari, anche parziali, richiedono l'autorizzazione. Sono riservate le modifiche tecniche. Le figure sono illustrative! Originale del Manuale d'Uso.

I	Avete **le domande tecniche**? **Contestazioni? Avete bisogno dei ricambi oppure del Manuale d'Uso?** Sul nostro sito **www.guede.com**, nel settore **Assistenza tecnica**, Vi aiuteremo velocemente ed in via non burocratica. Ci dareste la mano, per favore, per poter aiutar Vi? Per poter identificare il Vostro apparecchio nel caso di contestazione abbiamo bisogno del numero di serie, cod. ord. e l'anno di produzione. Tutte queste indicazioni troverete sulla targhetta della macchina. Per avere questi dati sempre disponibili, indicarli qui sotto, per favore: **N° serie:** **Cod. ord.:** **Anno di produzione:**		
	Tel.: +49 (0) 79 04 / 700-360	**Fax: +49 (0) 79 04 / 700-51999**	**E-Mail: support@ts.guede.com**

Segnaletica sull'apparecchio

Spiegazione dei simboli
Sono riportati nel presente Manuale d'Uso, oppure applicati sull'apparecchio, i seguenti simboli:

Sicurezza del prodotto:

CE	
Prodotto è conforme alle relative norme CE	

Divieti:

Divieto generico (unito con altro pittogramma)	Non coprire
Non sottoporre alla pioggia	

Avviso:

Avviso/attenzione	Avviso alla pericolosa tensione elettrica
Avviso alle superfici calde	Persone circostanti devono mantenere la distanza sicura

Direttive:

Prima dell'uso leggere il Manuale d'Uso	Prima di qualsiasi lavoro sull'apparecchio scollegare la spina dalla presa

Tutela dell'ambiente:

	PAP
Smaltire i rifiuti in modo professionale, che non sia inquinato l'ambiente.	Il materiale d'imballo di cartone può essere consegnato al Centro di raccolta allo scopo di riciclo.
Gli apparecchi elettrici/elettronici difettosi e/o da smaltire devono essere consegnati ai centri autorizzati.	

Imballo:

Proteggere all'umidità	L'imballo deve essere rivolto verso alto
	interseroh
Attenzione - fragile	Interseroh Recycling

Dati tecnici:

Attacco	Rendimento termico
	IP U4
Potenza del ventilatore	Tipo di protezione
Livelli di riscaldamento	Peso

Altro:

L'apparecchio raggiunge la sua pina potenza dopo 5-10 minuti	

Apparecchio

Riscaldatore elettrico GH 15 E
Riscaldatore elettrico robusto, con 2 livelli di riscaldamento (7,5/15 kW), ventilatore e termostato ambientale. Largo telaio per il parcheggio sicuro e comodo trasporto.

Campi dell'uso:
I corpi scaldanti elettrici vengono utilizzati in edilizia, in costruzione delle navi, agricoltura, nelle officine automobilistiche, in gastronomia, durante i montaggi e dovunque, dove non sono adatti ed inammissibili corpi scaldanti ad olio e gas.

Volume della fornitura

Riscaldatore elettrico GH 15 E
Telaio (smontato)
Sacchetto con piccoli elementi da montaggio
Originale del Manuale d'Uso
Lista di garanzia

Descrizione dell'apparecchio (fig. 1)

1. Riscaldatore elettrico
2. Telaio
3. Manico da spostamento
4. Presa 400V 3P+N+PE CEE 32A
5. Reticolo di protezione
6. Selettore dei livelli di prestazione
7. Regolatore del termostato

DICHIARAZIONE DI CONFORMITÀ CE

Dichiariamo con il presente noi,

Güde GmbH & Co. KG
Birkichstrasse 6
D-74549 Wolpertshausen
Germania

che la concezione e costruzione degli apparecchi sotto elencati, nelle realizzazioni che stiamo introducendo alla vendita, sono conforme ai requisiti principali delle direttive CE sulla sicurezza ed igiene.

Nel caso della modifica dell'apparecchio da noi non autorizzata, la presente dichiarazione perde la propria validità.

Identificazione degli apparecchi:
RISCALDATORE ELETTRICO GH 15 E

Cod. ord.:
#85106

Direttive CE applicabili:
2006/95 EC
2004/108 EC
Applicate norme armonizzate:
EN 60335-2-30:2003+A1:2004+A2:2007
EN 60335-1:2002+A11+A1:04+A12+A2:06+A13:08
EN 62233:2008
EN 55014-1:2006/+A1:2009
EN 55014-2:1997/+A1:2001/+A2:2008
EN 61000-3-12:2005
EN 61000-3-11:2000

Data/firma del costruttore: 21.05.2012

Dati sul sottoscritto: **Amministratore delegato,**

Sig. Arnold

Documentazione tecnica: J. Bürkle FBL; QS

Garanzia

La garanzia include esclusivamente gli inconvenienti dovuti dal difetto del materiale oppure dal difetto dalla produzione. Per la contestazione in garanzia occorre allegare l'originale del documento d'acquisto riportante della data di vendita.

La garanzia non include l'uso profano, es. sovraccarico della macchina, manomissione, danni dall'intervento estero oppure dagli oggetti. La garanzia non include anche l'inosservanza del Manuale d'Uso, del montaggio e l'usura normale.

Istruzioni di sicurezza generali

Prima di utilizzare l'apparecchio occorre leggere completamente il presente Manuale d'Uso. Nel caso dei dubbi sulla connessione e manovra dell'apparecchio, rivolgersi al costruttore (Centro d'Assistenza).

PERCHE' SIA GARANTITO LIVELLO DI SICUREZZA ALTO, MANTENERE ATTENTAMENTE LE SEGUENTI ISTRUZIONI:

In utilizzo degli apparecchi occorre sempre rispettare scrupolosamente le prescrizioni di protezione locali d'edilizia ed antincendio, idem le prescrizioni delle associazioni professionali.

Previa la spedizione, gli apparecchi sono stati sottoposti agli ampi controlli del materiale, funzionamento e della qualità. Gli apparecchi comunque possono costituire il pericolo essendo utilizzati in modo profano oppure in controversia dalle persone non istruite!!
ATTENZIONE!

- **Mantenere la zona di lavoro pulita ed ordinata.** La zona di lavoro e banco da lavoro disordinati aumentano il pericolo degli incidenti ed infortuni.
- **Porre attenzione alle condizioni ambientali nelle quali state lavorando.** Non utilizzare gli attrezzi ed apparecchi elettrici nell'ambiente umido e bagnato. Assicurare la buona illuminazione. Non esporre gli attrezzi elettrici alla pioggia oppure alta umidità dell'aria. Non accendere gli apparecchi elettrici nell'ambiente con i liquidi oppure gas infiammabili.
- **Impedire l'accesso all'apparecchio per le persone non adatte.** Le visite ed assistenti, soprattutto i bambini e le persone malate e/o fisicamente incapaci, tenere in distanza sicura dalla Vs. zona di lavoro.
- **Provvedere alla sicura conservazione degli utensili.** Gli attrezzi ed utensili inutili devono essere conservati possibilmente nel luogo più alto, in modo che non siano accessibili alle persone non adatte.
- **Per ogni singolo lavoro utilizzare l'attrezzo giusto.** Per es. non utilizzare gli attrezzi oppure accessori piccoli per i lavori che richiedono gli attrezzi più robusti. Utilizzare gli attrezzi esclusivamente per scopi, per quali erano costruiti. Non sovraccaricare l'apparecchio!
- **Porre attenzione al cavo elettrico.** Non tirare il cavo. Sconnettendo il cavo, agire solo sulla spina. Proteggere il cavo alle sorgenti del calore, all'olio ed angoli vivi.
- **Evitare l'accensione involontaria.** Badare sempre a ciò, che prima di connettere la presa di rete, l'interruttore sull'apparecchio sia in posizione OFF.
- **Per il lavoro all'aperto utilizzare i cavi di prolunga speciali.** Per lavoro all'aperto occorrono i cavi di prolunga speciali, adatti per tal scopo ed appositamente identificati.
- **Mantenersi sempre la concentrazione. Porre attenzione a ciò, che state facendo.** Utilizzare la razionalità. Non utilizzare gli attrezzi elettrici, quando siete stanchi.
- **Porre attenzione alle parti danneggiate.** Prima di utilizzarla, ispezionare l'apparecchio. Sono danneggiate alcune parti? Nel caso di danneggiamenti leggeri considerare, se l'apparecchio potrà funzionare perfettamente ed in sicurezza anche in tali condizioni.
- **Proteggersi alla scossa elettrica.** Evitare ogni contatto del corpo con gli oggetti messi a terra, ad es. acquedotti, corpi di riscaldamento, stufe e frigoriferi.
- **Utilizzare solo i pezzi di ricambio approvati.** Per manutenzione e riparazioni utilizzare solamente i ricambi originali. I ricambi sono disponibili solo presso il Centro d'Assistenza autorizzato.

- **Avviso!**
  L'applicazione degli accessori e delle parti aggiuntive, non consigliate univocamente nel presente Manuale d'Uso, può condurre ai danni delle persone e cose.

Istruzioni di sicurezza specifiche per l'apparecchio

- Le persone incaricate dell'uso degli apparecchi, prima di iniziare lavoro, devono controllarne dal punto di vista dei difetti evidenti dei dispositivi di comando e di sicurezza, idem riguardando alla presenza e funzione dei dispositivi di protezione.
- **Verificate le mancanze, bisogna informare il responsabile della sorveglianza!!**
- Nell'utilizzo degli apparecchi devono essere rispettate le prescrizioni locali vigenti e le apposite sicurezze elettriche.
- Badare alle sicure distanze dagli oggetti infiammabili.
- Deve essere sempre garantita l'aspirazione ed erogazione dell'aria libera.
- L'uscita dell'aria non deve essere ridotta, né munita dei tubi oppure flessibili.
- Mai inserire i corpi estranei agli apparecchi.
- Gli apparecchi in funzione non devono essere coperti.
- I dispositivi di sicurezza non devono essere ponticellati, né bloccati.
- Gli apparecchi non devono essere utilizzati in vicinanza immediata alla presa sul muro.
- Gli apparecchi non devono essere sottoposti al getto d'acqua diretto, **ad es. pulitrice ad alta pressione etc.**
- Mai deve penetrare l'acqua all'interno degli apparecchi.
- Gli apparecchi non devono essere installati, né esercitati nell'ambiente minacciato dell'incendio ed esplosione.
- Gli apparecchi non devono essere installati, né esercitati in atmosfera contenente l'olio, solforo e sale.
- Proteggere tutti cavi elettrici degli apparecchi al danneggiamento, anche dalla parte degli animali.
- Gli apparecchi sono gli automa elettrici di riscaldamento per uso industriale, diversificati in funzione del luogo.
- Gli apparecchi sono utilizzati esclusivamente con energia elettrica e sono concepiti per utilizzo totalmente automatico, universale e senza problemi.
- Gli apparecchi sono dotato delle speciali resistenze elettriche di riscaldamento incustodite, dei ventilatori con la rumorosità abbassata, di minima manutenzione, e dei termostati d'emergenza e di raffreddamento supplementare, della presa per termostato esterno e del cavo elettrico con la spina s contatto di protezione.
- Gli apparecchi sono conformi ai requisiti generali di sicurezza ed igiene delle relative istituzioni CE.
- L'esercizio degli apparecchi è sicuro e la manovra è semplice.
- Mantenere la distanza sufficiente dal muro e dagli altri oggetti.
- Il reticolo di protezione si scalda! Non appoggiare davanti la stessa gli oggetti infiammabili o fusibili.
- Gli apparecchi sono tra l'altro utilizzati per:
  - L'asciugamento delle nuove strutture edili;
  - Riscaldamento locale dei posti di lavoro all'aperto oppure nei capannoni e vani delle fabbriche senza rischio dell'incendio;
  - Riscaldamento permanente e/o temporale dei locali;
  - Decongelamento dei macchinari, veicoli e della merce non infiammabile stoccata, mantenendo le apposite distanze di sicurezza.

⚠ **L'apparecchio può essere utilizzato solo sulla rete elettrica con RCD (interruttore di protezione alla corrente falsa).**

Comportamento nel caso d'emergenza

Applicare il pronto soccorso relativo all'incidente e rivolgersi più rapidamente al medico qualificato.
Proteggere il ferito agli ulteriori incidenti e tranquillizzarlo.
Con riferimento alla DIN 13164, il luogo di lavoro deve essere sempre dotato della cassetta di pronto soccorso per eventuali incidenti. Il materiale utilizzato deve essere aggiunto immediatamente. In caso di richiesta del pronto soccorso comunicare le seguenti informazioni:

1. **Luogo dell'incidente**
2. **Tipo dell'incidente**
3. **Numero dei feriti**
4. **Tipo della ferita**

Uso in conformità alla destinazione

I corpi scaldanti elettrici vengono utilizzati in edilizia, in costruzione delle navi, agricoltura, nelle officine automobilistiche, in gastronomia, durante i montaggi e dovunque, dove non sono adatti ed inammissibili corpi scaldanti ad olio e gas.
Nel caso dell'ignoranza delle istituzioni dalle prescrizioni generalmente vigenti, idem del presente Manuale d'Uso, il costruttore non assume qualsiasi responsabilità dei danni.

Pericoli residuali e misure di protezione

Pericoli residuali elettrici

- **Contatto elettrico diretto:**
  Può avvenire la folgorazione Connettere solo alla rete elettrica con interruttore di protezione alla corrente falsa!
- **Contatto elettrico indiretto:**
  Può avvenire la folgorazione. Connettere solo alla rete con interruttore di protezione alla corrente falsa!

Pericoli termici residuali:

- **Ustioni, geloni:**
  Il contatto con il reticolo ed armadio dell'apparecchio può provocare le ustioni. Evitare il contatto con tali parti costruttive.

Smaltimento

Le istruzioni per lo smaltimento derivano dai pittogrammi attaccati sull'apparecchio e sull'imballo. La descrizione dei singoli significati riporta il capitolo "Segnaletica".

Smaltimento dell'imballo da trasporto
L'imballo protegge l'apparecchio contro i danni durante il trasporto. I materiali d'imballo sono scelti a seconda la tutela dell'ambiente ed il modo di smaltimento, perciò possono essere riciclati. Il ritorno dell'imballo in circolazione dei materiali risparmia le materie prime e diminuisce i costi di lavorazione dei rifiuti. Le singole parti dell'imballo (es. fogli, styropor) possono essere pericolosi per i bambini. **Esiste il pericolo di soffocamento!** Tenere le parti dell'imballo fuori portata dei bambini e smaltirli prima possibile.

Requisiti all'operatore

L'operatore è obbligato, prima di usare la macchina, leggere attentamente il Manuale d'Uso.

Qualifica

Oltre le istruzioni dettagliate del professionista, per uso dell'apparecchio non è necessaria alcuna qualifica speciale.

Età minima

Con apparecchio possono lavorare solo le persone che hanno raggiunto 16 anni. L'eccezione rappresenta lo sfruttamento dei minorenni per lo scopo dell'addestramento professionale per raggiungere la pratica sotto controllo dell'istruttore.

Istruzioni

Utilizzo dell'apparecchio richiede solo le istruzioni adeguate del professionista rispettivamente leggere il Manuale d'Uso. Non sono necessarie le istruzioni speciali.

Dati tecnici

	Riscaldatore elettrico GH 15 E
Tensione:	400 V
Frequenza / tipo di protezione:	50 Hz/IP X4
Max. potenza calorica:	15 kW (12.900 kcal./h)
Gradi di riscaldamento:	5/10/15 kW
Assorbimento:	22 A
Potenza del ventilatore:	900 m^3/h
Peso cca:	21,5 kg
Cod. ord.:	85106

Trasporto e stoccaggio

L'apparecchio può essere trasportato usando il manico da trasporto e le ruote.

⚠ **L'apparecchio ed utensili non utilizzati devono essere conservati nel locale asciutto e chiuso a chiave.**

Montaggio (fig. 2, 3)

Passo 1
Utilizzare le viti in dotazione per collegare il telaio su entrambi i lati del riscaldatore elettrico. Attendersi a che i fori dell'asse dalla ruota si trovino sul lato del ventilatore.

Passo 2
Infilare l'asse della ruota negli appositi fori sul telaio montato e bloccarla con le copiglie in dotazione. Avvitare quindi le ruote di trasporto.

Passo 3
Montare sul lato superiore del telaio il manico da trasporto.

Manovra

Dopo aver letto e capito **le istruzioni generali di sicurezza** e **le istruzioni di sicurezza specifiche per l'apparecchio** è possibile mettere in funzione l'apparecchio. Procedere come segue:

Per ottenere la ottima distribuzione del calore, posizionare il riscaldatore elettrico possibilmente nel centro del locale oppure minimo in distanza di 1m dal muro. Sarà così migliorata la circolazione dell'aria e il locale si scalda più veloce. Tutte le finestre e le porte devono rimanere chiuse.

Connessione
- Collegare il cavo di prolunga, adatto a tal scopo, nella presa del riscaldatore elettrico. Collegarlo quindi alla presa di rete.
- Badare alla corretta assicurazione della rete elettrica.

Esercizio
- Mediante il regolatore del termostato impostare secondo la necessità la temperatura di spegnimento.
- Il selettore delle funzioni ha 5 livelli d'accensione:

0 = spento

= ventilatore

= potenza termica 1/3

= potenza termica 2/3

= potenza termica 3/3

Per spegnere il riscaldatore elettrico lasciare il pulsante funzionale per cca 3-5 minuti (a seconda del modello) in posizione "Ventilazione". Dopo è possibile spegnere l'apparecchio e disconnetterlo dalla rete.

⚠ Non scollegare l'apparecchio dalla rete elettrica caldo, lasciarlo raffreddare prima. La ventilazione può continuare anche con il ventilatore spento.

Impostazione del termostato

- Impostare il termostato alla temperatura media di spegnimento.
- Regolare il ventilatore a pieno rendimento termico e lasciarlo scaldare finché il termostato non spegne.
- Spegnere il ventilatore e misurare la temperatura nel locale.
- In caso di temperatura troppo bassa, girare il regolatore del termostato più a destra e riaccendere il ventilatore.
- In caso di temperatura troppo alta, girare il regolatore del termostato più a sinistra, attendere che si raffredda il locale e riaccendere il ventilatore.
- Ripetere tali passi fino a raggiungere la temperatura richiesta per lo spegnimento.

H	**Mielőtt a gépet üzembehelyezi, kérem, olvassa el figyelmesen ezt a használati utasítást.**

A.V. 2 Utánnyomást és részutánnyomást is jóvá kell hagyatni. Műszaki változások fenntartva. Illusztrációs ábrák. Ez az eredeti használati utasítás!

H	Vannak műszaki kérdései? **Reklamáció**? Szüksége van **pótalkatrészekre**, vagy **használati utasításra**? Honlapunkon **www.guede.com** a **Szerviz** fejezetben gyorsan és bürokráciát kizárva segítségére leszünk. **Alternatív elérhetőségünk: E-mail:www.guede.com. Segítsenek, hogy segíthessünk Önöknek. Ahhoz, hogy esetleges reklamáció esetén berendezését identifikálhassuk, szükségünk van a széria számra, megrendelési számra és a gyártási évre. Ezeket az adatokat megtalálja gépe típuscímkéjén. Annak érdekében, hogy ezek az adatok állandóan a keze ügyében legyenek, kérem, írja be őket az alábbi táblázatba.** **Sorozatszám:** **Megrendelési szám:** **Gyártási év:**		
	Tel.: +49 (0) 79 04 / 700-360	**Fax: +49 (0) 79 04 / 700-51999**	**E-Mail: support@ts.guede.com**

Jelzések a gépen

A jelzések magyarázata:
Ebben a használati utasításban és/vagy a gépen, az alábbi jelzések vannak feltüntetve:

A gyártmány biztonsága:

CE	
A gyártmány megfelel az illető EU normák követelményeinek	

Tilalmak:

Általános tilalom (más piktogrammokkal együtt)	Tilos letakarni
Védje eső és nyirkosság ellen!!	

Figyelmeztetés:

Figyelmeztetés/vigyázz	Vigyázz! Magas feszültség!
Vigyázz! Forró felület	Be kell tartani a géptől a biztonságos távolságot!

Utasítások:

Használat előtt olvassa el a használati utasítást!	Karbantartás, vagy másfajta munkák előtt húzza ki a dugvillát a konektorból

Környezetvédelem:

A hulladékot úgy semmisítse meg, hogy ne ártson a környezetnek.	A karton csomagolást át lehet adni megsemmísítésre speciális hulladékgyűjtőbe.
Hibás és/vagy rönkrement villany, vagy elektromos gépeket át kell adni az illetékes hulladékgyűjtő telepre.	

Csomagolás:

Védje nedvesség ellen!	A csomagolást felállított helyzetben tartsa!
	interseroh
Vigyázz - törékeny	Interseroh-Recycling

Műszaki adatok:

Csatlakozó	Fűtő teljesítmény
	IP U4
A ventillátor teljesítménye	Védelmi tipus
Fűtési fokozat	Tömegsúly

További:

A berendezés a teljes teljesítményt 5-10 perc múlva éri el	

Gép

GH 15 E Elektromos fűtőtest
Robosztus elektromos fűtőtest 2 fűtési fokozattal (7,5/15 kW), ventillátorral és szobatermosztáttal. Széles alvázzal rendelkezik, mely biztonságos állást és kényelmes mozgást biztosít be.

Alkalmazási terület:
Az elektromos fűtőtesteket építészetben, hajók gyártásánál, mezőgazdaságban, autóműhelyekben, gasztronómiában, szerelésnél és minden olyan helyen használják, ahol az olaj-, vagy gázfűtőtesteket nem lehet használni.

Csomagolás tartalma

Elektromos fűtőtest GH 15 E
Alváz (leszerelt)
Apró, szereléshez szükséges, alkatrészeket tartalmazó zacskó
Eredeti használati utasítás
Jótállási levél

A gép leírása (1.ábra)

1. Elektromos fűtőtest
2. Alváz
3. Markoló mozgatáshoz
4. Dugvilla 400V 3P+N+PE CEE 32A
5. Védő rácsozat
6. Teljesítménykapcsoló
7. Termosztát szabályozó

EU AZONOSSÁGI NYILATKOZAT

Ezennel mi,

Güde GmbH & Co. KG
Birkichstrasse 6
D-74549 Wolpertshausen
Německo

kijelentjük, hogy az alábbiakban megjelölt gépipari termék, koncepciója és tervezése, az általunk forgalomba kerülő kivitelezésben, megfelel az EU illetékes biztonsági és higiéniai szabályzatok alapkövetelményeinek.
A gépen, a velünk való konzultáció nélkül végzett változások esetén, a jelen nyilatkozat érvényét veszti.

A gép jelzése:
ELEKTROMOS FŰTŐTEST GH 15 E

Megr.szám:
#85106

Illetékes EU előírások:
2006/95 EC
2004/108 EC
Használt harmonizált normák:
EN 60335-2-30:2003+A1:2004+A2:2007
EN 60335-1:2002+A11+A1:04+A12+A2:06+A13:08
EN 62233:2008
EN 55014-1:2006/+A1:2009
EN 55014-2:1997/+A1:2001/+A2:2008
EN 61000-3-12:2005
EN 61000-3-11:2000

Dátum/a gyártó aláírása: 2012.05.21

Az aláíró személy adatai: **Arnold úr, ügyvezető igazgató**
Műszaki dokumentáció: J. Bürkle FBL; QS

Jótállás

A jótállás kizárólag az anyagi, vagy gyártási hibákból eredő elégtelenségekre vonatkozik. Reklamáció esetén fel kell mutatni az eredeti, a vásárláskor kapott, s a vásárlás dátumával ellátott iratot.

A jótállás nem vonatkozik a géppel való szaktalan használat következtében bekövetkező hibákra, pl. a gép túlterhelése, erőszakos használata, vagy idegen tárgyakkal való megrongálódása. A használati utasítás mellőzése következményeire, szerelési és szokásos, normális elhasználódásra sem vonatkozik a jótállás.

Általános biztonsági utasítások

A gép üzembehelyezése előtt figyelmesen tanulmányozza át a használati utasítást, s a gép kezelésénél feltétlenül tartsa be. Az esetben, ha a gép bekapcsolásával és kezelésével kapcsolatban kételyei támadnának, forduljon a gyártóhoz (szervízosztály)

A MAGASSZINVONALÚ BIZTONSÁG BETARTÁSA ÉRDEKÉBEN, KÉREM, TARTSA BE AZ ALÁBBI UTASÍTÁSOKAT:

A gép használata közben feltétlenül be kell tartani az illetékes helyi építészetvédelmi és tűzvédelmi rendeleteket, s szintén a helyi szakmai szövetségek utasításait.

A gép, a forgalmazás előtt, alá volt vetve az anyag, funkció és minőségi ellenőrzésnek. Ennek ellenére a gép veszélyes lehet az esetben, ha, rendeltetésével ellentétben, nem szakszerűe és nem képzett személyek használják!

VIGYÁZZ!

- **Munkahelyét tartsa rendben és tisztán!**
- A munkahelyen lévő rendetlenség baleseteket idézhet elő.
- **Vegye figyelembe a környezeti sajátosságokat**
  A villamos gépet tilos kitenni eső hatásának.
  Tilos nyirkos, vagy nedves környzetben használni.
  Biztosítson be megfelelő megvilágítást.
  Tilos a gépet tűzveszélyes folyadékok, vagy gázok közelében használni.
- **Idegen személyeket tartson a géptől biztonságos távolságban!**
  Ne engedje, hogy idegen személyek, főleg gyerekek, kapcsolatba lépjenek a géppel és a kábellel. Tartsa őket munkaterületétől megfelelő távolságban!
- **Biztosítsa be szerszámai biztonságos elhelyezését.**
  Azokat a szerszámokat, melyeket nem használ, lehetőség szerint, helyezze magasabb helyre, ahová nem kerülhetnek idegen személyek, főleg gyerekek.
- **Minden munkához megfelelő szerszámot használjon**
  Ne használjon pl. kis gépeket és kellékeket ott, ahol erős gépekre van szükség. A berendezéseket kizárólag arra a célra használja, melyre rendeltetve voltak. Tilos a gépet túlterhelni!
- **Gondoskodjon a kábelről!**
  Tilos a dugvilát a konektorból a kábelnél fogva kihúzni. A kábelt védje melegtől, olajtól és éles tárgyaktól.
- **Akadályozza meg a gép véletlen bekapcsolódását**
  Ügyeljen arra, hogy a gép áramkörbe kapcsolása előtt, a kapcsoló mindig kikapcsolt állapotban legyen
- **Kinti környezetben használjon erre rendeltetett és megfelelően jelzett hosszabbító kábelt.**
  Kinti környezetben végzendő munkához feltétlenül erre a célra való kábelt használjon mely megfelelően meg van jelölve.
- **Legyen figyelmes!**
  Ügyeljen arra, amit csinál. Munkáját felelősségteljesen végezze. Tilos a géppel dolgozni, ha fáradt.
- **Vigyázzon a hibás alkatrészekre.** A gép minden használata előtt gondosan ellenőrizze a védő berendezést, s a kissé hibás alkatrészek esetén ügyeljen arra, hogy továbbá is hiba nélkül működjenek, s megfeleljenek a gép rendeltetésének. Minden alkatrésznek előírás szerint kell felszerelve lennie, s a gép hibátlan működési feltételeinek mindenben eleget kell tennie.
- **Védekezzen áramütés ellen!**
  Ügyeljen arra, hogy teste ne kerüljön kapcsolatba a gép leföldelt részeivel, mint pl. vízvezeték, fűtőtestek, rezzók és jégszekrények.
- **Kizárólag jóváhagyott alkatrészeket használjon!**
  Karbantartáskor és a gép javításakot kizárólag eredeti

alkatrészeket használjon. Eredeti alkatrészeket az autorizált szervízközpontban szerezhet be.

- **Figyelmeztetés!**
  Olyan alkatrészek és hosszabbítók alkalmazása, melyek a használati utasításban nincsenek kimondottan ajánlva, személyi és anyagi károsodásokat okozhatnak.

A gépre specifikus biztonsági utasítások

- Azok a személyek, akik a gépet kezelik, a gép üzembehelyezése előtt vizuálisan ellenőrizzék, nem-e hibás az irányító és a biztonsági berendezés, s hasonlóan ellenőrizzék a védő berendezések működését is.
- **Az esetben, ha hibát észleltek, azonnal értesíteni kell a z ügyeletes vezetőt !!**
- A gép használata alatt feltétlenül be kell tartani a helyi biztonsági utasításokat és az illetékes villanyvédelmi előírásokat.
- Ügyeljen arra, hogy betartsa a biztonsági távolságot a tűzveszélyes anyagoktól.
- Biztosítsa be a gépe, az akadálytalan levegő beszívást és kilépést.
- A levegőkilépés végződését tilos szűkíteni, vagy csövecskékkel, resp. tömlőkkel ellátni.
- Tilos a gépbe idegen anyagokat dugni.
- Tilos a gépet működés alatt letakarni.
- A biztonsági berendezést nem szabad sem áthidalni, sem leblokkolni.
- A gépet tilos, közvetlenül, a fali konektor alatt, üzemeltetni.
- A gépet tilos közvetlen vízáramlásnak kitenni, **pl. nagy nyomású tisztító berendezés, stb.**
- A gép belsejébe ne jusson víz.
- A gépet tilos olyan környezetbe szerelni, vagy olyan környezetben üzemeltetni, ahol tűz-, esetleg robbanásveszély fenyeget.
- A gépet tilos felszerelni és üzemeltetni olyan légkörben, ahol olaj, kén és só fordulhat elő.
- Az elektromos kábeleket védje megrongálódás ellen, beleértve az állatok általi megrongálást is.
- A gépek, tulajdonképpen, helyileg eltérő, elektromos fűtő automaták, ipari használatra.
- A gépek kizárólag elektromos árammal működnek és teljesen automatikus, univerzális és probléma mentes használatra lettek tervezve.
- A gépek el vannak látva speciálisan beburkolt elektromos fűtő ellenállásokkal, csökkentett zajosságú, minimális karbantartást igénylő, axiális ventillátorokkal, biztosító termosztátokkal és utólagosan hűtött termosztátokkal, szobai termosztát konektorával és elektromos kábelekkel, melyek dugaszalja védő kontaktussal van ellátvae.
- A berendezések eleget tesznek az EU, biztonságra és hygiénára vonatkozó, illetékes alapkövetelményeinek.
- A gépek üzemeltetése biztonságos, kezelési módjuk egyszerű.
- Tartsa be a biztonságos távolságot a faltól és a többi tárgytól.
- A védő rácsozat felmelegszik. Ne tegyen alá olyan tárgyakat, melyek megéghetnek, vagy elolvadhatnak.
- A gép, többek között, az alábbiakra használható:
- Új építkezések kiszárítására
- Szabadtéri munkahelyek, vagy tűzbiztonságos csarnokok és gyártási területek fűtésére alkalmas.
- Helyiségek tartós, vagy átmeneti fűtésére alkalmas.
- Lefagyott gépek, járművek és nem tűzveszélyes raktározott árú kiolvasztására az illetékes biztonsági távolság betartásával.

⚠ **A gépet kizárólag RCD hibaáram elleni védőkapcsolóval ellátott áramkörben szabad üzemeltetni (hibaáram elleni védőkapcsoló)**

Kényszerhelyzet

Biztosítson a balesetnek megfelelő elsősegélyt és lehető leggyorsabban hívjon kvalifikált orvosi segítséget.
Óvja a sebesültet további sebesüléses ellen és nyugtassa meg.
Az esetleges balesetek miatt a munkahelyen, a DIN 13164 norma követelménye szerint, mindig legyen kéznél, elsősegély nyújtáshoz, kézi patika. Amit, szükség esetén, a kézi patikából kivesz, azonnal pótolja vissza. Ha segítségre van szüksége, tüntesse fel az alábbi adatokat:

1. **A baleset színhelye**
2. **A baleset típusa**
3. **A sebesültek száma**
4. **A sebesülések típusa**

Rendeltetés szerinti használat

Az elektromos fűtőtesteket építészetben, hajók gyártásánál, mezőgazdaságban, autóműhelyekben, gasztronómiában, szerelésnél és minden olyan helyen használják, ahol az olaj-, vagy a gázfűtőtesteket nem lehet használni.
A rendeletek és általánosan érvényes előírások, s a használati utasítás be nem tartása következtében keletkező károkért, a gyártó nem vállal felelősséget.

Maradékveszély és óvintézkedések

Elektromos maradékveszély:

- **Közvetlen kontaktus villanyárammal:**
  Áramütéshez vezethet. A gépet kizárólag hibaáram elleni védőkapcsolóval használhatja
- **Nem közvetlen kontaktus villanyárammal:**
  Áramütéshez vezethet. A gépet kizárólag hibaáram elleni védőkapcsolóval használhatja

Hő maradékveszély:

- **Égési – fagyási sebek:**
  A védőrácsozat és a műszerszekrény megérintése égési sebesüléseket okozhat. Vigyázzon, ne érintse meg a gép ezen konstrukciós részeit.

Megsemmisítés

A berendezés megsemmisítése a gépen elhelyezett piktogrammokból olvasható le. Az egyes jelzések értelmét a „Jelzések“ fejezetben találja meg.
A csomagolás megsemmisítése
A csomagolás védi a gépet szállítás alatti megrongálódás ellen. A csomagolás anyaga az ökológiai szempontok és megsemmisítési lehetőségek szerint van kiválasztva, tehát reciklálható. A csomagoló anyag körforgalomba való visszatérése nyersanyagot spórol meg és csökkenti a hulladék mennyiségét. A csomagoló anyag egyes részei (pl. fólia, polisztirén), veszélyesek lehetnek gyerekek részére. **Fulladás veszélye fenyeget!** Tehát a csomagoló anyag illetékes darabjait raktározza olyan helyen, ahová nem juthatnak gyerekek, s minél előbb semmisítse meg.

Követelmények a gép kezelőjére

A gép kezelője, használat előtt, figyelmesen olvassa el a használati utasítást.

Szakképzettség

A gép használatához elegendő szakember felvilágosítása resp. a használati utasítással való megismerkedés. Speciális képzés nem szükséges

Minimális korhatár

A géppel kizárólag 16 éven felüliszemélyek dolgozhatnak. Kivételt képez a fiatalkorúak foglalkoztatása szakképzés alatt, az oktató felügyelete mellet, szakképzettség elsajátítása érdekében.

Képzés

A gép használatához elegendő szakember felvilágosítása resp. a használati utasítással való megismerkedés. Speciális képzés nem szükséges.

Műszaki adatok

	GH 15 E Elektromos fűtőtest
Feszültség:	400 V
Frekvencia /védelemtipus:	50 Hz/IP X4
Max. fűtési teljesítmény:	15 kW (12.900 kcal./h)
Fűtési fokok:	7,5/15 kW
Energiaszükséglet:	22 A
A ventillátor teljesítménye:	900 m^3/óra
Súly cca:	21,5 kg
Megr.szám:	85106

Szállítás és raktározás

A géppel, a markoló és a mozgó kerekek segítségével, haladhat.

⚠ **Az esetben, ha a gépet hosszabb ideig nem használja, raktározza letakart állapotban, száraz, tiszta helyen.**

Szerelés (2, 3.ábra)

1. lépés
A mellékelt csavarok segítségével, az elektromos fűtőtest mindkét oldalára szerelje fel az alvázat. Ügyeljen arra, hogy a keréktengely nyílásai a szellőztető oldalára kerüljenek.

2. lépés
A keréktengelyt tolja át a felszerelt alváz illetékes nyílásain és erősítse oda a mellékelt csapszögek segítségével. Ezt követően szerelje fel a kerekeket.

3. lépés
A felszerelt alváz felső oldalára szerelje fel a gép mozgatására szolgáló markolót.

Kezelés

Az általános biztonsági utasítások és a gépre specifikus biztonsági utasítások figyelmes elolvasása és megértése után, a gépet üzembehelyezheti. Közben az alábbiak szerint járjon el:
Annak érdekében, hogy a meleg optimálisan szétterjedhessen a fűtött helyiségben, lehetőség szerint, állítsa az elektromos fűtőtestet, a helyiség közepére, vagy minimálisan 1 m távolságra a faltól. A levegő jobban tud cirkulálni, s a helyiség hamarabb felmelegszik. Minden ajtót és ablakot be kell zárni.

Bekapcsolás
- Erre a célra alkalmas hosszabbító kábelt dugja be az elektromos fűtőtest illetékes nyílásába. Ezt követően dugja be a dugvillát az áramköri konektorba.
- Ügyeljen áramköre megfelelő bebiztosítására.

Üzemeltetés
- A termosztát szabályozó segítségével, állítsa be a kívánt kikapcsolási hőmérsékletet.
- A funkciókapcsoló 5 fokozatú:

0 = kikapcsolva

= szellőztetés

= fűtési teljesítmény1/3

= fűtési teljesítmény 2/3

= fűtési teljesítmény 3/3

Az elketromos fűtőtest kikapcsolása előtt, a funkció kapcsolót (a model függvényében) hagyja, kb. 3-5 percre „szellőztetés“ helyzetben. Ezt követően kikapcsolhatja a gépet, és a dugvillát kihúzhatja az áramkörből.

⚠ Tilos az átforrósodott gép áramkörből való kikapcsolása. Először hagyja kihülni. A ventillátor, kis ideig, még kikapcsolt állapotban is működhet.

A termosztát beállítása
- A termosztátot állítsa be az átlagos kikapcsolási hőmérsékletre.
- A ventillátort állítsa be a teljes fűtő teljesítményre és addig hagyja fűteni, mig a termosztát ki nem kapcsolódik
- A ventillátort kapcsolja ki és mérje meg a szobahőmérsékletet.
- Az esetben, ha a szobahőmérséklet túlságosan alacsony, a termosztát regulátorát fordítsa tovább, jobbra, s a ventillátort újra kapcsolja be.
- Az esetben, ha a szobahőmérséklet túlságosan magas, fordítsa a termosztát regulátorát tovább, balra, hagyja kihülni a helyiséget, majd a ventillátort újra kapcsolja be.
- Ezeket a lépéseket addig ismételje, mig nem éri el a kívánt kikapcsolási hőmérsékletet.

SLO	**Pred uvedbo naprave v pogon natančno preberite priloženo navodilo za uporabo.**

A.V. 3 Ponatis v celoti ali po delih je možen le po dogovoru s proizvajalcem.
Ilustrativne slike! To so originalna navodila za uporabo.

SLO	Ali imate **tehnična vprašanja**? **Reklamacijo? Ali potrebujete rezervne dele ali nova navodila za uporabo?** Na naši spletni strani **www.guede.com** Vam bomo v oddelku **Servis** hitro pomagali. Prosimo, pomagajte nam, da bomo lahko mi pomagali vam. Da lahko Vašo napravo v primeru reklamiranja identificiramo, prosimo, da nam pošljete serijsko številko, št. naročila in leto izdelave. Vse navedene podatke boste našli na tipski etiketi. Da imate vse navedene informacije pri roki, jih prosim vnesite tu: **Serijska številka:** **Kataloška številka:** **Leto izdelave:**		
	Telefon: +49 (0) 79 04 / 700-360	**Telefaks:+49 (0) 79 04 / 700-51999**	**E-pošta: support@ts.guede.com**

Oznake na napravi

Legenda simbolov
V tem navodilu za uporabo ali na stroju se nahajajo sledeči simboli:

Varnost izdelka:

CE	
Naprava odgovarja standardom EU	

Prepovedi:

Splošna prepoved (velja skupaj z drugim ideogramom)	Ne pokrivajte
Ne izpostavljajte dežju	Ne dotikajte se notranjih delov.

Opozorilo:

Opozorilo/previdno	Opozorilo pred nevarnostjo električnega udara.
Nevarnost opeklin zaradi vroče površine	Prisotne osebe morajo stati v varni razdalji delovnega mesta

Ukazi:

Pred uporabo natančno preberite navodilo za uporabo	Pred vzdrževanjem ali drugimi posegi v napravo vedno izvlecite vtič iz vtičnice.

Varovanje bivanjskega okolja:

	PAP
Odpadke odvrzite odgovorno - tako da ne škodujete bivanjskemu okolju	Kartonski ovitek je namenjen za reciklažo, odnesite ga v surovino.
Poškodovane in/ali dotrajane električne naprave oddajte v surovino ali na ustrezno mesto.	

Ovitek:

Zavarujte pred vlago.	Ovitek mora stati navpično.
	interseroh
Pozor - krhko	Interseroh-Recycling-Reciklaža

Tehnični podatki :

Priključek	Zmogljivost ogrevanja
	IP X4
Zmogljivost ventilatorja	Tip zaščite
Stopnje gretja	Teža

Drugo:

Naprava deluje z maksimalno zmogljivostjo šele po 5-10 min.	

Naprava

Električna naprava za ogrevanje GH 15 E
Masivna naprava za ogrevanje na 2 stopnje ogrevanja (7,5/15 kW), z ventilatorjem in sobnim termostatom. Široko podvozje za varno namestitev in udobno premeščanje.

Področje uporabe:
Električne naprave za ogrevanje se uporabljajo v gradbeništvu, v ladjedelnicah, poljedelstvu, avto-servisih, gastronomiji, na montažah in posod tam, ker uporaba oljnih ali plinskih grelnikov ni možna.

Obseg dobave

Električna naprava za ogrevanje GH 15 E
Podvozje (demontirano)
Vrečka z drobnimi sestavnimi deli za montažo
Originalna navodila za uporabo
Garancijski list

Opis naprave (slika 1)

1. Električna naprava za ogrevanje
2. Podvozje
3. Ročaj za premeščanje
4. Vtič 400V 3P+N+PE CEE 32A
5. Zaščitna mrežica
6. Stikalo za preklop stopenj zmogljivosti
7. Regulator termostata

IZJAVA O ISTOVETNOSTI EU

S tem izjavljamo,

Güde GmbH & Co. KG
Birkichstrasse 6
D-74549 Wolpertshausen
Nemčija

da koncepcija in konstrukcija spodaj opisanih naprav in njihovih izvedb, ki jih uvajamo na trg, odgovarjajo ustreznim osnovnim varnostnim in higienskim zahtevam smernic ES.
V primeru, da ste spremenili način delovanja ali obliko naprave in se o tem niste poprej posvetovali s proizvajalcem, ta izjava o istovetnosti izgubi svojo veljavnost.

Oznake na napravah:
ELEKTRIČNA NAPRAVA ZA OGREVANJE GH 15 E

Kat. št.
#85106

Ustrezne smernice EU:
2006/95 EC
2004/108 EC
Uporabljeni usklajeni standardi:
EN 60335-2-30:2003+A1:2004+A2:2007
EN 60335-1:2002+A11+A1:04+A12+A2:06+A13:08
EN 62233:2008
EN 55014-1:2006/+A1:2009
EN 55014-2:1997/+A1:2001/+A2:2008
EN 61000-3-12:2005
EN 61000-3-11:2000

Datum/Podpis proizvajalca: 21.05.2012

Podatki o podpisniku: **direktor gospod Arnold**

Tehnična dokumentacija: J. Bürkle FBL; QS

Garancija

Garancija velja le za tovarniške napake oz. napake, nastale na materialih, iz katerih je naprava izdelana.
Za morebitna popravila v okviru garancije vedno priložite veljaven račun, ki mora vsebovati datum prodaje in podpis prodajalca.

Garancija ne velja, v kolikor napravo uporablja oseba, ki ni strokovno usposobljena, ali če do okvare pride zaradi nestrokovnega posega v napravo ali stika s tujki.
Neupoštevanje navodil za uporabo in montažo ter obraba naprave zaradi normalne uporabe prav tako ne spada v sklop garancije.

Splošna varnostna navodila

Pred prvo uporabo naprave natančno preberite celo navodilo za uporabo. Za morebitna vprašanja glede priključitve ali uporabe naprave, se obrnite na proizvajalca (ali na njegov servisni center).

PREDVSEM ZARADI LASTNE VARNOSTI, UPOŠTEVAJTE PROSIM SLEDEČE NAPOTKE:

Pri uporabi naprav vedno upoštevajte krajevne predpise na gradbiščih in protipožarne predpise, kot tudi predpise strokovnih združenj.

Še pred dobavo so bili temeljito pregledani material, funkcija in kakovost. Kljub temu so lahko naprave nevarne, v kolikor jo nepravilno ali v neskladju z namenom uporabljajo neizurjene osebe!

POZOR!

- **Mesto, kjer delate naj bo vedno čisto in pospravljeno.** Nered in nesnaga na delovni mizi je potencialno neverna zaradi poškodb in nesreč, ki jih lahko povzroči.
- **Pazite na pogoje in situacijo v delovnem okolju.** Ne uporabljajte električnega orodja in strojev v vlažnem ali mokrem okolju. Poskrbite za dobro razsvetljavo. Ne izpostavljajte električnega orodja dežju ali vlagi. Ne vključujte naprave v okolju z vnetljivimi tekočinami ali plini.
- **Pri delu preprečite dostop tujim osebam.** Obiskovalci in radovedneži, predvsem pa otroci, bolniki ali slabotne osebe naj bodo v varni razdalji od mesta, kjer delate.
- **Orodje pospravite na varno mesto.** Orodje ali pripomočke, ki jih trenutno ne uporabljate, pospravite na svoje mesto oz. tako, da bodo na varnem – nedostopne nepoklicanim osebam.
- **Za vsako delo vedno uporabljate ustrezno orodje.** Ne uporabljajte npr. premajhnega orodja in opremo za delo, ki zahteva večje ali težje orodje. Napravo uporabljajte samo v namene, za katere je bila skonstruirana. Ne preobremenjujte naprave
- **Pazite, da ne poškodujete električnega kabla.** Ne vlecite za kabel. Nikoli ne vlecite vtiča iz vtičnice na zidu za kabel. Kable zavarujte pred prekomernim pregrevanjem, oljem ali ostrimi robovi.
- **Preprečite slučajen vklop.** Še preden vtaknete vtič v vtičnico preverite, če je stikalo izključeno.
- **Pri delu na prostem uporabljajte podaljševalne kable.** Na prostem potrebujete posebne podaljševalne kable, ki so primerni za zunanjo uporabo in so ustrezno označeni za zunanjo uporabo.
- **Vedno ravnajte zbrano. Pazite, kako delate.** Ravnajte razumno. Naprave ne uporabljajte, če ste utrujeni.
- **Pazite na poškodovane dele.** Pred uporabo napravo preglejte. Ali so kateri deli poškodovani? Če odkrijete manjše praske ali poškodbe preverite, če lahko napravo varno uporabljate.
- **Zavarujte se pred električnim udarom.** Preprečite vsak stik telesa z ozemljenimi predmeti npr. z vodovodnimi cevmi, grelnimi telesi, štedilniki in hladilniki.
- **Uporabljajte le odobrene sestavne dele.** Pri vzdrževanju in servisiranju uporabljajte le originalne rezervne dele. Rezervne dele lahko nabavite v pooblaščenem servisu.
- **Opozorilo!** Uporaba opreme in nastavkov, ki jih proizvajalec ne priporoča v tem navodilu za uporabo je nevarna, ker lahko poškoduje osebe in povzroči materialne škode.

Varnostni napotki in specifične lastnosti naprave

- Osebe, ki so zadolžene za rokovanje z napravami, jih še pred uporabo morajo preveriti: če niso poškodovani upravljalni ali varnostni deli in če so prisotni vsi zaščitni elementi nepoškodovani in na svojem mestu.
- **V kolikor odkrijejo napake, morajo o tem obvestiti nadzornika!**
- Pri uporabi naprave upoštevajte ustrezne krajevne predpise in napravo ustrezno zavarujte proti nihanju napetosti.
- Upoštevajte varnostne razdalje od vnetljivih snovi.
- Vedno poskrbite za nemoteno vsesavanje in izpuščanje zraka.
- Izhod za zrak ne sme biti zožen ali podaljševan z navadnimi ali gibkimi cevmi.
- Nikoli ne vtikajte tujkov v napravo.
- Ne pokrivajte naprave medtem, ko deluje.
- Varnostni sistem ne sme biti spremenjen (premosten) ali blokiran.
- Naprave ne uporabljajte v neposredni bližini električne vtičnice.
- Naprave ne izpostavljajte neposrednemu curku vode **npr. pod pritiskom itd.**.
- V napravo ne sme nikoli prodreti voda.
- Ne nameščajte in ne uporabljajte naprave na mestih, kjer obstaja nevarnost požara in eksplozije.
- Naprave ne uporabljajte v okolju, kjer se lahko v ozračju nahajajo olje, žveplo ali sol.
- Vse električne kable zaščitite pred poškodbami, in stran od živali.
- Naprave so samodejni grelni sistem, ki služi (v skladu s predpisi namembne države) za industrijsko rabo.
- Naprave delujejo izključno na električni pogon in so skonstruirani za povsem samodejno, univerzalno in nemoteno uporabo.
- Naprave so opremljene s posebej zaščitenimi grelnimi uporabi, aksialnimi ventilatorji z znižano hrupnostjo in posebnega vzdrževanja, kot tudi z varovalnimi termostati in termostati za dodatno hlajenje, vtičem za priključitev na sobni termostat in z električnim kablom in vtičem z zaščitnim kontaktom.
- Naprave ustrezajo osnovnim načelom varnega delovanja in higiene v skladu z določbami EU.
- Naprave delujejo varno, rokovanje z njimi je enostavno.
- Stojte dovolj oddaljeni od zidu in ostalih predmetov.
- Zaščitna mrežica se ogreva! Ne postavljajte v njeno bližino predmetov, ki bi lahko goreli ali se stalili.
- Naprave se med drugim uporabljajo za:
- Sušenje novogradenj
- Točkovno ogrevanje zunanjih delovišč ali v halah, tovarnah oz. v prostorih, kjer ne obstaja nevarnost požara.
- Trajno ali začasno ogrevanje prostorov.
- Taljenje zamrznjenih strojev, vozil in nevnetljivega blaga v skladiščnih ob upoštevanju predpisanih varnostnih razdalj.

⚠ **Naprava je lahko priključena le v el. mreži z RCD (zaščita proti nihanju električne napetosti).**

Ukrepi v zasilnih primerih

Poškodovani osebi začnite čimprej dajati ustrezno prvo pomoč in pokličite zdravnika specialista v najkrajšem možnem času. Zavarujte jo pred drugimi nevarnostmi in jo pomirite.
Zaradi morebitne nezgode mora biti na delovnem mestu vedno pri roki škatla prve pomoči kot narekuje standard DIN 13164. Material, ki ga porabite, nemudoma dopolnite. V kolikor potrebujte pomoč, vnesite sledeče podatke:

1. **Kraj nezgode**
2. **Vrsta nezgode**
3. **Število ranjenih oseb**
1. **Vrsta poškodbe**

Uporaba v skladu z namenom

Električne naprave za ogrevanje se uporabljajo v gradbeništvu, v ladjedelnicah, poljedelstvu, avto-servisih, gastronomiji, na montažah in posod tam, ker uporaba oljnih ali plinskih grelnikov ni možna.
Proizvajalec ne odgovarja za morebitne škode, ki bi nastale zaradi neupoštevanja priporočil, navodil in napotkov, ki so zajeti v tem navodilu za uporabo.

Sekundarne nevarnosti in varnostni ukrepi

Sekundarna nevarnost električnega udara:

- **Neposreden stik z električnim tokom:**
  Lahko pride do električnega udara. Uporabljajte le v električnem omrežju z zaščitnim stikalom proti nihanju toka
- **Posredni stik z električnim tokom:**
  Lahko pride do električnega udara. Uporabljajte le v električnem omrežju z zaščitnim stikalom proti nihanju toka

Sekundarna nevarnost zaradi visoke toplote:

- **Opekline, omrzline:**
  Stik z zaščitno mrežico in omarico naprave lahko povzroči opekline. Izogibajte se tem konstrukcijskim delom.

Odstranjevanje

Napotki za odstranjevanje izhajajo iz ideogramov, ki se nahajajo na napravi oziroma na ovitku. Njihov pomen je razložen v poglavju »Oznake na napravi«.

Način odstranjevanja ovitka
Ovitek ščiti napravo, da se med transportom ne poškoduje. Ovitek izbiramo glede na način njegove ponovne uporabe ali načina odlaganja. Večinoma je embalaža namenjena za reciklažo.
Ponovna uporaba ovitka kot surovine zmanjšuje stroške nastale z odstranjevanjem odpadkov.
Deli ovitka (npr. folije, Styropor®), so lahko nevarni za otroke.
Obstaja nevarnost zadušitve!
Dele ovitka shranjujte izven dosega majhnih otrok; čimprej jih odstranite.

Zahteve, ki jih mora spolnjevati uporabnik

Uporabnik je pred uporabo naprave dolžan natančno prebrati navodilo za uporabo.

Izobrazba

Za uporabo ni potrebna nobena posebna izobrazba, razen strokovnih napotkov v zvezi z uporabo naprave.

Minimalna starost

Mladoletniki lahko uporabljajo napravo, ko dopolnijo 16. leto starosti. Izjema so mladoletniki, ki se kot vajenci udeležijo del z namenom, da se naučijo pravilne uporabe; morajo pa biti pod stalnim nadzorom učitelja.

Šolanje

Glede pravilne uporabe se posvetujte z izkušeno osebo in natančno preberite navodilo za uporabo. Posebno šolanje zato ni potrebno.

Tehnični podatki

Električna naprava za ogrevanje GH 15 E	
Napetost:	400 V
Frekvenca / tip zaščite:	50 Hz / IP X4
Maks. zmogljivost gretja:	15 kW (12.900 kcal./h)
Stopnje ogrevanja:	7,5/15 kW
Vstopna zmogljivost:	22 A
Zmogljivost ventilatorja:	900 m^3/h
Teža ca.	21,5 kg
Kat. št.	85106

Transport in skladiščenje

Napravo premeščajte s pomočjo ročaja – opremljena je s kolesi.

⚠ **Če je ne uporabljate, shranite napravo na suho in zaklenjeno mesto.**

Montaža (slika 2, 3)

Korak 1
Z dodanimi vijaki montirajte podvozje na obe strani električne naprave za ogrevanje. Pazite, da se odprtine kolesa nahajajo na strani zračnika.

Korak 2
Os kolesa napeljite skozi ustrezne odprtine v montirano podvozje in jih zavarujte s priloženimi razcepkami. Sedaj privijte transportna kolesa.

Korak 3
Na zgornjo stran montiranega podvozja privijte še ročaj za premikanje.

Rokovanje

Napravo lahko vključite šele, ko natančno preberete **splošne varnostne napotke in napotke glede varnosti uporabe tovrstne naprave** in ko jih povsem in v celoti dojamete. Pri tem postopajte na sledeči način:

Da dosežete optimalno razdelitev toplote, postavite električno napravo za ogrevanje po možnosti na sredo prostora oz. najmanj 1 od najbližjega zidu. Zrak bo tako lažje krožil in prostor hitreje ogrel. Vsa okna in vrata morajo biti zaprta.

Priključitev
- Vtič ustreznega podaljševalnega kabla vtaknite v vtičnico električne naprave za ogrevanje. Drug vtič vtaknite v vtičnico na zidu.
- Poskrbite za ustrezno varovanje el. omrežja.

Delovanje
- S pomočjo termo-regulatorja nastavite po potrebi zahtevano temperaturo za vklop oz. izklop.
- Stikalo za preklop funkcij ima 5 stikalnih stopenj:

0 = izklopljeno

= prezračevanje

= zmogljivost gretja 1/3

= zmogljivost gretja 2/3

= zmogljivost gretja 3/3

Za izklop električnega grelnika mora biti funkcijski gumb za približno 3 do 5 minut (odvisno od modela) v položaju za »Prezračevanje«. Nato napravo izklopite oz. vtič izvlecite iz vtičnice na zidu.

⚠ Nikoli ne izključujte naprave, dokler je še vroča – počakajte, da se ohladi. Tudi izklopljen lahko ventilator še vedno zrači.

Nastavitev termostata

- Termostat nastavite na povprečno temperaturo izklopa.
- Ventilator nastavite na polno zmogljivost in pustite greti, dokler ga na izklopi termostat.
- Ventilator izklopite in izmerite sobno temperaturo.
- V kolikor se sobna temperatura prenizka, obrnite regulator termostata na desno in ventilator ponovno vklopite.
- V kolikor je sobna temperatura previsoka, obrnite regulator termostata na levo, počakajte da v prostoru temperatura pade in ventilator ponovno vklopite.
- To ponavljajte večkrat, dokler ne dosežete želene temperature za izklop.

HR	**Prije prvog stavljanja stroja u rad neophodno je pročitati sve informacije i upute navedene u Naputku za uporabu.**

A.V. 3 Dodatno tiskani materijali, i u skraćenoj verziji, podložni su odobrenju. Pravo na tehničke izmjene pridržano. Slike služe samo za ilustraciju! Ovo je originalni naputak za upotrebu.

HR	Da li imate **tehnička pitanja** ? **Reklamaciju? Da li Vam trebaju rezervni dijelovi ili upute za uporabu?** Na našem home page **www.guede.com u odjeljenju „Servis“** ćemo Vam pružiti pomoć brzo i bez nepotrebne birokracije. Pomozite nam kako bismo Vam mogli pomoći. Radi identifikacije Vašeg aparata u slučaju reklamacije potreban nam je serijski broj, broj narudžbe i godina proizvodnje. Sve ove podatke naći ćete na tipskoj pločici. Kako biste ove podatke uvijek imali pri ruci, napišite je molim ovdje: **Serijski broj:** **Kataloški broj:** **Godina proizvodnje:**		
	Telefon: +49 (0) 79 04 / 700-360	**Fax: +49 (0) 79 04 / 700-51999**	**E-mail: support@ts.guede.com**

Oznake na uređaju

Značenje simbola
U ovom naputku i/ili na stroju koriste se slijedeći simboli - ideogrami:

Sigurnost proizvoda:

CE	
Proizvod ispunjava zahtjeve odgovarajućih normi EU	

Zabrane:

Opći znak «zabranjeno» (zajedno sa drugim ideogramom)	Ne prekrivati
Ne izlagati kiši	

Upozorenje!

Upozorenje/Pažnja	Upozorenje na opasnost od ozljeda uslijed strujnog udara
Upozorenje na vruću površinu	Držite promatrače na sigurnoj udaljenosti

Naredbe:

Prije rada sa strojem pažljivo pročitajte ovaj naputak za uporabu.	Odvojeno održavanje ili druge poslove prije utikača iz utičnice

Zaštita životne sredine:

	PAP
Osigurajte stručnu likvidaciju otpada kako ne bi došlo do oštećenja okoliša.	Ambalažu od ljepenke odnesite na recikliranje u odgovarajući centar za skupljanje otpada.
Električne ili elektronske uređaje u kvaru i/ili likvidirane uređaje odnesite u odgovarajuće centre za skupljanje otpada.	

Omotač

	interseroh
Zaštitite od vlage. Ambalaža mora biti okrenuta prema gore. Pozor! Krhki tovar!	Interseroh-Recycling

Tehnički podaci:

Priključak	Snaga grijanja
	IP X4
Snaga ventilatora	Tip zaštite od prekostruje
Stupnjevi grijanja	Težina

Ostalo:

Uređaj postiže punu snagu nakon 5-10 minuta.	

Uređaj

Električno grijno tijelo GH 3 P
Robusno električno grijno tijelo s 2 grijnim stupnjem (7,5 kW + 15 kW), ventilatorom i sobnim termostatom.

Područje upotrebe:
Električna grijna tijela koriste se u poljoprivredi, auto servisima, gastronomiji, kod montaža i svugdje tamo gdje nije prikladno korištenje uljnih i plinskih grijnih tijela.

Opseg isporuke

Električni grijač GH 15 E
Šasija (skinut)
Torba s malim dijelova za montažu
Izvorni Uputa
Jamstveni list

Popis uređaja (vidi sliku 1)

Prvi Električni grijač
Drugi podvozje
Treći Drška
Kabel za napajanje 400V 3P + N + PE 32 CEE
čuvar
Uključite razine snage
termostat

Izjava o sukladnosti EU

Temeljem ove izjave, mi,
Güde GmbH & Co. KG
Birkichstraße 6
74549 Wolpertshausen
Njemačka,
da koncepcija i konstrukcija dole navedene opreme koju uvodimo na tržište i njihova izvedba ispunjavaju osnovne sigurnosne i higijenske zahtjeve smjernica ES.
Ako dođe do izmjene uređaja bez naše suglasnosti, ova Izjava postaje nevažećom.
Oznaka uređaja: **GH 15 E Kat.br.**: **85106**

Primjenjive smjernice EU:
2006/95 EC
2004/108 EC
Primijenjeni harmonizirani standardi :
EN 60335-2-30:2003+A1:2004+A2:2007
EN 60335-1:2002+A11+A1:04+A12+A2:06+A13:08
EN 62233:2008
EN 55014-1:2006/+A1:2009
EN 55014-2:1997/+A1:2001/+A2:2008
EN 61000-3-12:2005
EN 61000-3-11:2000

Datum/Potpis proizvođača: **21.05.2012**

Podaci o potpisanoj osobi **direktor gospodin Arnold**

Tehnička dokumentacija: J. Bürkle FBL; QS

Jamstvo

Jamstvo se odnosi samo na nedostatke, koji su nastali zbog kvarnog materijala ili putem proizvodnje.
Neophodno je, da se prilikom reklamacije dopremi i račun, koji mora biti potpisan od strane prodavača i obilježen datumom te pečatom prodavaonice.

U okvir jamstva ne spadaju kvarovi, koji bi nastali putem nepravilne uporabe kao npr.: preopterećenje stroja, rukovanje silom odnosno zbog štetnog dodira sa stranim predmetima. Nepoštivanje ovog naputka za uporabu i montažu, te normalna istrošenost prilikom upotrebe uređaja, također ne spada u sklop jamstva.

Opće upute za sigurnost na radu

Prije prve uporabe uređaja pročitajte ove upute za uporabu. U slučaju bilo kakvih sumnja ili poteškoća u vezi instalacije i rukovanja sa ovim uređajem obratite se proizvođaču (Odjelu za servis).

U SVRHU OSIGURANJA VISOKOG STUPNJA BEZOPASNOSTI I SIGURNOSTI KOD RADA SA STROJEM PRIDRŽAVAJTE SE, MOLIM, SLIJEDEĆIH UPUTA ZA RAD:

Kod korištenja uređaja potrebno je pridržavati se važećih lokalnih građevinskih propisa i propisa za zaštitu od požara kao i propisa strukovnih udruženja.

Prije isporuke uređaji su podvrgnuti opsežnim provjerama kvalitete materijala, funkcioniranja i kvalitete. Međutim, uređaji ipak mogu predstavljati uzrok opasnosti u slučaju nestručnog korištenja od strane nekvalificiranih osoba ili kod korištenja koje je protivno njihovoj namjeni!!

UPOZORENJE!

- **Održavajte radno mjesto u urednom i čistom stanju.** Nered na radnom mjestu i radnom stolu povećavaju opasnost od nezgoda i ozljeda pri radu.
- **Vodite računa o specifičnim uvjetima rada u sredini u kojoj radite sa strojem.** Nikad ne koristite električne uređaje i alate u vlažnoj i mokroj sredini. Prostorije moraju biti dobro osvijetljene. Ne ostavljajte električne uređaje napolju, ukoliko pada kiša. Ne uključujte ovu opremu u blizini zapaljivih tečnosti ili plinova.
- **Spriječite pristup neovlaštenih osoba stroju.** Posjetioci i sve prisutne osobe, a posebno djeca te bolesne ili slabije osobe moraju se zadržavati u dovoljnoj udaljenosti od mjesta na kojem radite sa uređajem.
- **Osigurajte da svi alati budu uredno pohranjeni.** Uređaj i alate, koje ne koristite, uvijek stavite na sigurno mjesto, van dohvata nepozvanih osoba.
- **Za svaki rad koristite odgovarajuće alate.** Ne upotrebljavajte npr. manje alate ili opremu za radove, za koje je potrebna snažnije oruđe. Uređaje i alate koristite isključivo u svrhe za koje su namijenjeni. Uređaj ne preopterećujte!
- **Pazite na električni kabao.** Ne vucite za kabao. Prilikom vađenja iz utičnice povucite samo utikač. Čuvajte kabao od prekomjerne temperature, ulja i oštrih rubova.
- **Spriječite slučajno nenamjerno uključivanje uređaja.** Prije nego uključite utikač u mrežu, uvijek vodite računa da je prekidač na aparatu u položaju isključeno.
- **Kod rada u vanjskoj sredini koristite specijalan produžni kabel.** Za vanjsku upotrebu uređaja su neophodni produžni kablovi koji su prikladni za ovu primjenu a koji su na odgovarajući način označeni.
- **Uvijek budite koncentrirani. Uvijek pazite što radite.** Razmišljajte o tome, što radite. Ne upotrebljavajte uređaj kada ste umorni.
- **Pazite na oštećene dijelove uređaja.** Prije uporabe uređaj pregledajte. Dali su neki dijelovi uređaja oštećeni? U slučaju lakšeg oštećenja ozbiljno razmislite, da li će aparat i unatoč tome funkcionirati ispravno i sigurno.
- **Spriječite ozljede uslijed strujnog udara.** Izbjegavajte svaki kontakt Vašeg tijela sa uzemljenim predmetima, npr. sa vodovodnim cjevovodom, grijačima, štednjacima i hladnjacima.
- **Koristite samo odobrene dijelove.** Kod održavanja i popravaka uređaja koristite samo originalne rezervne dijelove. Rezervne dijelove možete naručiti u ovlaštenom servisu.
- **Upozorenje!** Korištenje pribora i priključnih dijelova koji nisu u ovom naputku izričito preporučeni za upotrebu, može ozbiljno ugroziti osobe i objekte.

Važna upozorenja specifična za ovaj stroj.

- Osobe kojima je povjereno rukovanje uređajima dužne su prije početka korištenja istih pregledati grijna tijela i utvrditi eventualna oštećenja upravljačkih i sigurnosnih elemenata te provjeriti raspoloživost i funkcioniranje zaštitnih elemenata.
- **Ukoliko budu prilikom pregleda utvrđeni kvarovi, potrebno je obavijestiti o ovoj činjenici ravnatelja pogona!!**
- Kod korištenja uređaja neophodno je pridržavati se važećih lokalnih propisa i koristiti odgovarajuće osigurače električnih strojeva.
- Osigurajte dovoljnu udaljenost grijnih tijela od zapaljivih predmeta.
- Neophodno je osigurati nesmetano usisivanje i izlaz zraka iz uređaja.
- Izlaz zraka ne smije biti sužen niti prekriven cijevima odnosno crijevima.
- Nikada nemojte stavljati strane predmete u unutrašnjost uređaja.
- Uređaji ne smiju biti prekriveni dok su u radu.
- Sigurnosni elementi uređaja ne smiju biti premošćeni niti blokirani.
- Uređaji ne smiju biti smješteni neposredno ispod zidne utičnice.
- Uređaji ne smiju biti izloženi izravnom mlazu vode, **na primjer iz visokotlačnih čistača itd.**
- Obavezno spriječite prodor vode u unutrašnjost uređaja.
- Uređaji ne smiju biti instalirani i korišteni u sredini gdje postoji opasnost od požara i eksplozija.
- Uređaji ne smiju biti instalirani i korišteni u atmosferi sa sadržajem ulja, sumpora i soli.
- Svi električni kablovi uređaja štitite od oštećenja, i to i od životinja.
- Uređaji su električni automati za grijanje za upotrebu u području industriji.
- Uređaji rade isključivo na električnu energiju i konstruirani su za potpuno automatski rad i višenamjensku upotrebu bez ikakvih problema.
- Uređaji su opremljeni specijalno zaštićenim električnim grijnim otpornicima, aksijalnim ventilatorima sa smanjenom razinom buke i minimalnim zahtjevima za održavanje, sigurnosnim termostatima i termostatima za dodatno hlađenje, utičnicom za sobni termostat i električnim kablom s utičnicom sa zaštitnim kontaktom.
- Uređaji udovoljavaju sigurnisnim i higijenskim zahtjevima prema propisima EU.
- Uređaji se odlikuju sigurnošću i jednostavnim održavanjem.
- Osigurajte dovoljnu udaljenost uređaja od zida i ostalih predmeta.
- Zaštitna rešetka grijnog tijela se zagrijava! Nemojte na rešetku stavljati predmete koji mogu biti zapaljeni ili rastaljeni uslijed djelovanja temperature.
- Uređaji služe i za:
  - Sušenje materijala u novogradnjama
  - Usmjereno grijanje vanjskih radilišta ili grijanje u halama i tvorničkim pogonima gdje ne postoji opasnost od požara.
  - Trajno ili privremeno grijanje prostorija.
  - Odmrzavanje strojeva, vozila i uskladištene nezapaljive robe, pod uvjetom poštivanja propisanih udaljenosti.

⚠ **Uređaj se može koristiti samo u mreži sa RCD (zaštitni prekidač protiv prekostruje).**

⚠ **<u>Potrebno je</u> osigurati udaljenost uređaja od najmanje 2 m od zapaljivih predmeta i osoba!**

Upute za slučaj nužde

Osigurajte prvu pomoć prema vrsti ozljeda i što najbrže potražite stručnu liječničku pomoć.
Oštećenu osobu čuvajte od drugih opasnosti i pomirite ga.
Za slučaj eventualnih nezgoda i ozljeda na radu, na radnom mjestu mora biti uvijek na raspolaganju priručna ljekarna za pružanje prve pomoći u skladu sa standardom DIN 13164. Nakon korištenja određenog materijala iz priručne ljekarne neophodno je isti odmah dopuniti. Trebate li pomoć, navedite slijedeće podatke:

1. **Mjesto nezgode**
2. **Vrsta nezgode**
3. **Broj ozlijeđenih osoba**
4. **Vrsta ozljede**

Korištenje uređaja sukladno njegovoj namjeni

Električno grijno tijelo namijenjeno je isključivo za grijanje prostorija s dobrim provjetravanjem, grijanje suhih novogradnji, usmjereno grijanje vanjskih radilišta ili radilišta u nezapaljivim halama odnosno tvorničkim pogonima, pod uvjetom poštivanja sigurnosnih propisa i propisane udaljenosti od okolnih predmeta i osoba.

Svaka drugi način uporabe smatra se za nedozvoljenu uporabu. Proizvođač ne snosi odgovornost za štete i ozljede pri radu s postrojenjem. Vodite računa o tome da naši proizvodi nisu namijenjeni za industrijsku upotrebu.

Sekundarna opasnost i zaštitne mjere

<u>Sekundarna opasnost električnog udara</u>

- **Neposredan kontakt sa dijelovima pod naponom**
  Može doći do udara od električne struje Koristiti samo u naponskoj mreži sa zaštitnom sklopkom za zaštitu od struje greške
- **Neposredan kontakt sa el. strujom:**
  Može doći do udara od električne struje. Koristiti samo u naponskoj mreži sa zaštitnom sklopkom za zaštitu od struje greške

<u>Toplotna sekundarna opasnost:</u>

- **Opekotine, smrzotine:**
  Dodir sa zaštitnom rešetkom i kućištem uređaja može uzrokovati opekotine. Izbjegavajte slijedeće konstrukcijske dijelove.

Likvidacija

Upute za likvidaciju ovog uređaja proizlaze iz navedenih piktograma, koji se nalaze na njegovom kućištu na stroju na omotaču. Objašnjenja značenja pojedinačnih ideograma ćete naći u poglavlju „Oznake na stroju“.

Likvidacija transportne ambalaže
Ambalaža štiti uređaj od oštećenja tijekom prijevoza. Materijal ambalaže odabran je s obzirom na zaštitu okoliša i način likvidacija, što znači da materijal ambalaže može biti recikliran.
Vraćanjem ambalaže u novi ciklus ponovne upotrebe štitite sirovine i doprinosite smanjenju troškova likvidacije i postupanja s otpadom.
Dijelovi ambalaže (npr. folije Styropor®) mogu biti opasne za djecu. **Postoji opasnost od gušenja!**
Dijelove ambalaže čuvajte van dosega djece i što prije likvidirajte.

Preporuke prije upotrebe

Prije upotrebe uređaja mora korisnik pažljivo pročitati ove upute za korištenje.

Kvalifikacija

Osim detaljne upute od strane stručnjaka u vezi korištenja ovog uređaja nije potrebna druga kvalifikacija.

Minimalna starost osoblja stroja

Sa uređajem smiju raditi samo osobe koje su napunile 16 godina. Jedina iznimka jest rad maloljetnih osoba, uz uvjet da ove osobe rade s uređajem u okviru praktičnih vježbi pod nadzorom stručnog voditelja obuke.

Obuka

Korištenje uređaja zahtijeva samo odgovarajuću pouku od strane stručne osobe odnosno upoznavanje sa uputama navedenim u naputku za korištenje. Specijalna obuka nije neophodna.

Tehnički podaci

	Električno grijno tijelo GH 15 E
Napon:	400 V
Frekvencija / tip zaštite:	50 Hz/IP X4
Maks. snaga grijanja:	15 kW (12.900 kcal./h)
Stupnjevi grijanja:	7,5/15 kW
Ulazna snaga:	22 A
Snaga ventilatora:	900 m^3/h
Težina cca:	21,5 kg
Kat br.:	85106

Transport i skladištenje

Uređaj je prenosiv zahvaljujući rukohvata za nošenje.

⚠ **Dijelove, koje ne upotrebljavajte čuvate na suhom i zatvorenom mjestu.**

Rukovanje (Slika br. 2 + 3)

Prije stavljanja uređaja u pogon obavezno pročitajte sve **opće i posebne sigurnosne upute za upotrebu uređaja** i provjerite da ste razumjeli sve navedene upute. Pritom postupajte kako slijedi:

Da biste postigli ravnomjernu raspodjelu topline u prostoriji, stavite električno grijno tijelo (ako je to moguće) u sredinu prostorije, s time da udaljenost uređaja od zida mora biti najmanje 1 m. Time će biti osigurana bolja cirkulacija zraka i brže zagrijavanje prostorije. Svi prozori i vrata moraju ostati zatvoreni.

Priključenje (slika br. 2):

- Kabel za napajanje priključite u odgovarajuću utičnicu.
- Provjerite da je utičnica opremljena osiguračem.

Rad postrojenja (slika br. 3):

- Pomoću regulatora termostata podesite (prema potrebi) traženu temperaturu isključivanja.
- Preklopnik za biranje funkcija ima 5 stupnja

0 = na prijelazu

= ventilacija

= grijanje 1/3

= grijanje 2/3

= grijanje 3/3

Za isključivanje električnog grijnog tijela ostavite tipku za biranje funkcija oko 3-5 minuta u položaju "Ventilator". Zatim možete uređaj isključiti odnosno odspojiti od izvora napona.

⚠ Ni u kom slučaju nemojte odspajati uređaj od izvora napona dok je zagrijan, već pričekajte dok se ne ohladi. Ventilator može funkcionirati i u isključenom stanju. Ukupna potrošnja struje približno odgovara zbroju potrošnje grijanja (kw) i potrošnje ventilatora.

Podešavanje termostata

- Termostat podesite na prosječnu temperaturu grijanja.
- Električno grijno tijelo podesite na punu snagu grijanja i ostavite ga grijati sve dok ne bude isključeno pomoću termostata. – dok se ne čuje „klik“.
- Čim grijno tijelo postigne podešenu temperaturu, grijna spirala se gasi i ventilator nadalje radi u svrhu cirkulacije zraka. Čim dođe do pada temperature, grijna spirala se ponovo pali.
- Ako je sobna temperatura preniska, okrenite regulator termostata udesno i ponovo uključite grijno tijelo.
- Ako je sobna temperatura previsoka, okrenite termostat ulijevo i pričekajte dok se prostorija ne ohladi.
- Ove korake ponavljajte dok ne postignete traženu temperaturu isključivanja.

BIH	**Prije prvog stavljanja uređaja u pogon neophodno je pročitati sve informacije i uputstva navedene u ovom Priručniku za korištenje.**

A.V. 3 Dodatno štampani materijali, i u skraćenoj verziji, podložni su odobrenju. Pridržavamo prava na tehničke izmjene. Slike služe samo u ilustrativne svrhe! Ovo je originalno uputstvo za upotrebu.

BIH	Da li imate **tehnička pitanja** ? **Reklamaciju? Da li Vam trebaju rezervni dijelovi ili nova uputstva za upotrebu?** Na Na našim stranicama **www.guede.com u odjeljenju „Servis“** pružamo pomoć brzo i bez suvišne birokracije. Pomozite nam kako bismo mi Vama mogli pomoći. Radi identifikacije Vašeg uređaja za slučaj reklamacije neophodan nam je serijski broj, broj narudžbe i godina proizvodnje. Sve gore spomenute podatke naći ćete na tipskoj etiketi. Da biste ove podatke uvijek imali pri ruci, zapišite ih molim tu. **Serijski broj:** **Kataloški broj/broj narudžbe:** **Godina proizvodnje:**		
	Tel.: +49 (0) 79 04 / 700-360	**Fax: +49 (0) 79 04 / 700-51999**	**E-Mail: support@ts.guede.com**

Znaci na uređaju

Značenje simbola
U ovom upustvu i/ili na uređaju nalaze se slijedeći simboli - ideogrami:

Bezbjednost proizvoda:

CE	
Proizvod ispunjava naređenja odgovarajućih direktiva EU	

Zabrane:

Opšti znak «zabranjeno» (zajedno sa drugim ideogramom)	Ne prekrivati
Ne izlagati kiši	

Upozorenje!

Upozorenje/Pažnja	Upozorenje na opasnost od ozljeda zbog strujnog udara
Upozorenje na vruću površinu	Držite promatrače na sigurnoj udaljenosti

Naredbe:

Prije korištenja ovog uređaja pažljivo pročitajte ovaj naputak za uporabu.	Odvojeno održavanje ili druge poslove prije utikača iz utičnice

Zaštita životne okoline:

	PAP
Osigurajte stručnu likvidaciju otpada kako ne bi došlo do oštećenja okoliša.	Ambalažu od ljepenke odnesite u recilažu ili u odgovarajući centar za skupljanje otpada.
Električne ili elektronske uređaje u kvaru i/ili stare uređaje odnesite u odgovarajuće centre za skupljanje otpada.	

Ambalaža

	interseroh
Zaštitite od vlage. Ambalaža mora biti okrenuta prema gore. Pažnja! Krhki tovar!	Interseroh-Recycling

Tehnički podaci:

Priključak	Snaga grijanja
	IP X4
Snaga ventilatora	Tip zaštite od prekostruje
Stupnjevi grijanja	Težina

Ostalo:

Uređaj postiže punu snagu poslije 5-10 minuta.	

Uređaj

Električno tijelo za grijanje GH 3 P
Masivno električno tijelo za grijanje s 2 grijnim stupnjem (7,5 kW + 15 kW), ventilatorom i sobnim termostatom.

Područje upotrebe:
Električna tijela za grijanje se koriste u poljoprivredi, auto-servisima, gastronomiji, kod montaža i svugdje tamo, gdje nije prikladna upotreba uljnih i plinskih uređaja.

Opseg isporuke

Električni grijač GH 15 E
Šasija (skinut)
Torba s malim dijelova za montažu
Izvorni Uputa
Jamstveni list

Popis uređaja (vidi sliku 1)

1. Prvi Električni grijač
2. Drugi podvozje
3. Treći Drška
4. Kabel za napajanje 400V 3P + N + PE 32 CEE
5. čuvar
6. Uključite razine snage
7. termostat

Izjava o sukladnosti EU

Temeljem ove izjave, mi,
Güde GmbH & Co. KG
Birkichstraße 6
74549 Wolpertshausen
Njemačka,
da koncepcija i konstrukcija dolje navedene opreme koju uvodimo na tržište i njihova izvedba ispunjavaju osnovne bezbjednosne i higijenske zahtjeve prema smjernicama ES.
Ako dođe do promjena na uređaju bez naše suglasnosti, ova Izjava postaje nevažećom.
Oznaka uređaja: **GH 15 E Kat.br.: 85106**

Primjenjive smjernice EU:
2006/95 EC
2004/108 EC
Primijenjeni harmonizirani standardi :
EN 60335-2-30:2003+A1:2004+A2:2007
EN 60335-1:2002+A11+A1:04+A12+A2:06+A13:08
EN 62233:2008
EN 55014-1:2006/+A1:2009
EN 55014-2:1997/+A1:2001/+A2:2008
EN 61000-3-12:2005
EN 61000-3-11:2000

Datum/Potpis proizvođača: **21.05.2012**
Wolpertshausen

Podaci o potpisanoj osobi **direktor**
gospodin Arnold

Tehnička dokumentacija: J. Bürkle FBL; QS

Garancija

Garancija se odnosi samo na kvarove, koji su nastali zbog lošeg materijala ili putem proizvodnje.
Neophodno je, da se prilikom reklamacije dopremi i račun, koji mora biti potpisan od strane prodavača i obilježen datumom te pečatom prodavaonice.

U okvir garancije ne spadaju kvarovi, koji bi nastali putem nepravilne uporabe kao npr.: preopterećenje stroja, rukovanje silom odnosno zbog štetnog dodira sa stranim predmetima. Nepoštivanje ovih uputstava za upotrebu i montažu, kao i normalna istrošenost prilikom upotrebe uređaja, također ne spada u sklop garancije.

Opšta uputstva za sigurnost na radu

Prije prve upotrebe uređaja pročitajte ova uputstva za korištenje. U slučaju bilo kakvih sumnji ili poteškoća što se tiče namještanja i korištenja ovog uređaja obratite se proizvođaču (Odjeljenju za servis).

U SVRHU OBEZBJEĐENJA VISOKOG STUPNJA BEZOPASNOSTI I BEZBEDNOSTI PRILIKOM RADA S UREĐAJEM PRIDRŽAVAJTE SE, MOLIMO, SLIJEDEĆIH UPUTSTAVA ZA RAD:

Prilikom upotrebe uređaja neophodno je pridržavati se važećih lokalnih građevinskih propisa i propisa za zaštitu od požara kao i propisa stručnih udruženja.

Prije isporuke uređaji su podvrgnuti opsežnim provjerama kvalitete materijala, rada i kvalitete. Međutim, uređaji i pored toga mogu predstavljati uzrok opasnosti jako se nestručno koriste od strane neiskusnih osoba ili prilikom korištenja koje nije u skladu sa njihovom, namjenom!!

UPOZORENJE!

- **Radno mjesto mora biti uvijek u urednom i čistom stanju.** Nered na radilištu ili na stolu povećavaju opasnost nesreća i ozljeda prilikom upotrebe.
- **Vodite računa o specifičnim uslovima rada u okolini, u kojoj upotrebljavate uređaj.** Nikada ne upotrebljavajte uređaj i alat u vlažnoj i mokroj okolini. Prostorije moraju biti dobro osvijetljene. Ne ostavljajte električne uređaje napolju, ako pada kiša. Ne uključujte uređaj u blizini zapaljivih tečnosti ili gasova.
- **Spriječite pristup neovlaštenih lica stroju.** Tuđa i sva ostala prisutna lica, a posebno djeca i bolesne odnosno slabije osobe moraju se zadržavati u dovoljnoj udaljenosti od mjesta gdje se uređaj koristi.
- **Obezbjedite da svi alati budu uredno sačuvani.** Uređaj i alate, koje ne upotrebljavate, uvijek stavite na bezbjedno mjesto, van dohvata nepozvanih lica.
- **Za svaki rad koristite odgovarajuće alate.** Ne koristite npr. manje alate ili opremu za radove, za koje je potreban alat većeg kapaciteta. Uređaje i alate koristite isključivo u svrhe za koje su namijenjeni. Uređaj ne preopterećujte!
- **Pazite na električni kabel.** Ne vucite za kabel. Prilikom vađenja iz utičnice povucite za utikač. Kabao čuvajte od prekomjerne temperature, ulja i oštrih predmeta.
- **Spriječite nenamjerno uključivanje uređaja.** Prije nego što priključite utikač u utičnicu, uvijek pazite da bude prekidač na aparatu u položaju isključeno.
- **Prilikom rada u vanjskoj okolini upotrebljavajte poseban produžni kabel.** Za korištenje uređaja u vanjskoj sredini neophodni su produžni kablovi, koji su prikladni za ovu primjenu a koji su na označeni odgovarajući način.
- **Uvijek radite koncentrirano. Uvijek pazite na to što radite.** Razmišljajte o tome, što radite. Ne upotrebljavajte uređaj ako ste umorni.
- **Pazite na oštećene dijelove.** Prije upotrebe uređaj pregledajte. Da li su neki dijelovi uređaja oštećeni? U slučaju manjeg oštećenja dobro razmislite, da li će aparat i uprkos tome raditi ispravno i bezbjedno.
- **Spriječite ozljede zbog strujnog udara!** Izbjegavajte svaki kontakt tijela sa uzemljenim predmetima, npr. sa vodovodnim cjevovodom, grijačima, štednjacima i hladnjacima.
- **Upotrebljavajte samo odobrene dijelove.** Prilikom održavanja i popravaka uređaja upotrebljavajte samo originalne dijelove. Rezervne dijelove možete naručiti u ovlaštenom servisu.
- **Upozorenje!** Upotreba pribora i priključnih dijelova koji nisu u ovim uputama izričito preporučeni za upotrebu, može ozbiljno ugroziti osobe i objekte.

Važna upozorenja specifična za ovaj uređaj.

- Osobe, kojima je povjereno rukovanje uređajima, dužne su prije početka rada pregledati grijna tijela i utvrditi eventualna oštećenja upravljačkih i sigurnosnih elemenata i provjeriti raspoloživost i funkciju zaštitnih elemenata.
- **Ako budu prilikom pregleda utvrđeni kvarovi, neophodno je obavijestiti o tome rukovoditelja pogona!!**
- Prilikom korištenja uređaja neophodno je pridržavati se važećih lokalnih propisa i upotrebljavati odgovarajuće osigurače električnih uređaja.
- Obezbjedite dovoljnu udaljenost grijnih tijela od zapaljivih predmeta.
- Neophodno je obezbjediti nesmetano usisivanje i izlaz zraka iz uređaja.
- Izlaz zraka ne smije biti sužen niti prekriven cijevima odnosno crijevima.
- Nikad nemojte stavljati strane predmete u unutrašnjost uređaja.
- Uređaji ne smiju biti prekriveni dok su u radu.
- Bezbjednosni elementi uređaja ne smiju biti premošćeni niti blokirani.
- Uređaji ne smiju biti smješteni neposredno ispod zidne utičnice.
- Uređaji ne smiju biti izloženi mlazu vode, **na primjer iz visokotlačnih čistača itd.**
- Obavezno spriječite prodor vode u unutrašnjost uređaja.
- Uređaji ne smiju biti namješteni i ne smiju se koristiti u sredini gdje postoji opasnost od požara i eksplozije.
- Uređaji ne smiju biti namješteni i ne smiju se koristiti u atmosferi sa sadržajem ulja, sumpora i soli.
- Svi električni kablovi uređaja zaštitite od oštećenja i od životinja.
- Uređaji su električni automati za grijanje za industrijsku upotrebu.
- Uređaji fukcionišu isključivo na električnu energiju i konstruisani su za potpuno automatski rad i višenamjensku upotrebu bez ikakvih problema.
- Uređaji su opremljeni specijalno zaštićenim električnim otpornicima, aksijalnim ventilatorima sa smanjenim nivoem buke i minimalnim zahtjevima što se tiče održavanja, bezbjednosnim termostatima i termostatima za dodatno hlađenje, utičnicom za sobni termostat i električnim kablom s utičnicom sa zaštitnim kontaktom.
- Uređaji udovoljavaju bezbjednosnim i higijenskim zahtjevima prema propisima EU.
- Uređaji se odlikuju bezbjednošću i jednostavnim održavanjem.
- Obezbjedite dovoljnu udaljenost uređaja od zida i ostalih predmeta.
- Zaštitna rešetka grijnog tijela se zagrijava! Nemojte stavljati na rešetku predmete koji se mogu zapaliti ili rastaliti zbog visoke temperature.
- Uređaji služe i za:
  - Sušenje materijala u novogradnjama
  - Usmjereno grijanje vanjskih radilišta ili grijanje u halama i tvorničkim pogonima gdje ne postoji opasnost od požara.
  - Trajno ili privremeno grijanje prostorija.
  - Odmrzavanje strojeva, vozila i uskladištene nezapaljive robe, pod uvjetom poštivanja predviđenih udaljenosti.

⚠ **Uređaj može da se koristi samo u mreži sa RCD (zaštitni prekidač protiv variranja struje).**

⚠ **<u>Neophodno je</u> obezbjediti udaljenost uređaja od najmanje 2 m od zapaljivih tvari i osoba!**

Uputstva za slučaj nužde

Obezbjedite prvu pomoć prema vrsti ozljeda i što prije potražite stručnu pomoć ljekara.
Oštećenu osobu zaštitite od drugih opasnosti i pomirite je.
Za slučaj eventualnih nesreća i ozljeda na radu, na radilištu mora biti uvijek na raspolaganju kutija za pružanje prve pomoći u skladu sa standardom DIN 13164. Poslije korištenja određenog materijala iz priručne ljekarne neophodno je isti odmah dopuniti.
Ako trebate pomoć, navedite slijedeće podatke:

1. **Mjesto nesreće**
2. **Vrsta nesreće**
3. **Broj ozlijeđenih osoba**
4. **Vrsta ozljede**

Korištenje uređaja u skladu sa njegovom namjenom

Električno grijno tijelo namijenjeno je isključivo za grijanje prostorija s dobrim provjetravanjem, suhih novogradnji, usmjereno grijanje vanjskih radilišta ili radilišta u nezapaljivim halama odnosno tvorničkim pogonima, pod uvjetom da se poštuju bezbjednosni propisi i propisane udaljenosti od okolnih predmeta i osoba.

Svaki drugi način korištenja se smatra za nedozvoljenu upotrebu. Proizvođač ne odgovara za štete i ozljede nastale prilikom korištenja uređaja. Vodite računa o tome, da naši proizvodi nisu namijenjeni za industrijsku upotrebu.

Sekundarna opasnost i zaštitne mjere

<u>Sekundarna opasnost električnog udara</u>

- **Neposredan kontakt sa dijelovima pod naponom**
  Može doći do udara od električne struje. Koristiti samo u el. mreži sa zaštitnim prekidačem i zaštitu od struje greške
- **Neposredan dodir sa el. strujom.**
  Može doći do eletričnog udara. Koristiti samo u naponskoj mreži s prekidačem za zaštitu od variranja struje

<u>Temperaturna sekundarna opasnost:</u>

- **Opekotine, smrzotine:**
  Kontakt sa zaštitnom rešetkom i kućištem uređaja može uzrokovati opekotine. Izbjegavajte slijedeće konstrukcijske dijelove.

Likvidacija

Uputstva za likvidaciju ovog uređaja proizlaze iz navedenih ideograma, koji se nalaze na njegovom kućištu na uređaju i na ambalaži. Objašnjenja značenja pojedinačnih ideograma ćete naći u poglavlju „Oznake na stroju“.

Likvidacija originalne ambalaže
Originalna ambalaža štiti uređaj od oštećenja prilikom prijevoza. Materijal ambalaže odabran je s obzirom na zaštitu okoliša i način likvidacije, što znači da taj materijal može biti recikliran.
Vraćanjem ambalaže u novi ciklus (reciklažu) štitite sirovine i doprinosite smanjenju troškova likvidacije i rukovanja s otpadom.
Dijelovi ambalaže (npr. folije Styropor®) mogu biti opasne za djecu. **Postoji opasnost od gušenja!**
Ambalažu čuvajte van dosega djece ili je što prije likvidirajte.

Preporuke prije korištenja

Prije korištenja uređaja mora korisnik pažljivo pročitati ova uputstva za korištenje.

Kvalifikacija

Osim detaljnih uputstava od strane stručnjaka u vezi korištenja ovog uređaja nije potrebna druga kvalifikacija.

Minimalna starost osoblja, koje koristi uređaj

Uređaj mogu koristiti samo osobe koje su napunile 16 godina. Jedina iznimka je rad maloljetnih osoba, pod uslovom da ove osobe rade s uređajem u okviru praktičnih vježbi pod nadzorom stručnog voditelja.

Obuka

Primjena uređaja zahtijeva samo odgovarajuću pouku od strane stručnjaka odnosno upoznavanje sa uputama navedenim u uputstvu za korištenje. Specijalna obuka nije potrebna.

Tehnički podaci

	Električno tijelo za grijanje GH 15 E
Napon:	400 V
Frekvencija / vrsta zaštite:	50 Hz/IP X4
Maks. snaga grijanja:	15 kW (12.900 kcal./h)
Stupnjevi grijanja:	7,5/15 kW
Ulazna snaga:	22 A
Snaga ventilatora:	900 m^3/h
Približna težina:	21,5 kg
Kat br.:	85106

Način transporta i skladištenja

Uređaj je prenosiv zahvaljujući rukohvata za nošenje.

⚠ **Dijelove, koje ne koristite sačuvate na suhom i zatvorenom mjestu.**

Rukovanje (Slika br. 2 + 3)

Prije stavljanja uređaja u pogon obavezno pročitajte sve **opće i posebne sigurnosne upute za upotrebu uređaja** i provjerite da ste razumjeli sve navedene upute. Pritom postupajte na slijedeći način:

Kako biste postigli ravnomjerno grijanje prostorije, stavite električno grijno tijelo (ako je moguće) na sredinu prostorije; udaljenost uređaja od zida mora biti najmanje 1 m. Tako će biti obezbjeđeno bolje kruženje zraka i brže zagrijavanje prostorije. Svi prozori i vrata moraju ostati zatvoreni.

Priključenje (slika br. 2):

- Napajajući kabel priključite u odgovarajuću utičnicu.
- Provjerite da je utičnica osigurana.

Funkcija postrojenja (slika br. 3):

- Pomoću regulatora termostata podesite (prema potrebi) traženu temperaturu isključivanja.
- Prebacivač za biranje funkcija ima 4 stupnja

0 = na prijelazu

= ventilacija

= berogailua 1/3

= berogailua 2/3

= berogailua 3/3

Kako bi došlo do isključivanja električnog grijnog tijela ostavite dugme za biranje funkcija oko 3-5 minuta u položaju "Ventilator". Poslije možete uređaj isključiti odnosno izvaditi utikač iz utičnice.

⚠ Nikad nemojte vaditi utikač iz utičnice dok je uređaj zagrijan, nego pričekajte dok se ne ohladi. Ventilator može funkcionisati i u isključenom stanju. Cjelokupna potrošnja struje odgovara približno zbroju potrošnje grijanja (kw) i potrošnje ventilatora.

Podešavanje termostata

- Termostat podesite na prosječnu temperaturu grijanja.
- Električni uređaj podesite na punu snagu grijanja i ostavite ga grijati sve dok ne bude isključeno pomoću termostata. – dok se ne čuje „klik“.
- Čim postigne podešenu temperaturu, grijna spirala se gasi i ventilator nadalje radi u svrhu cirkulacije zraka. Čim dođe do pada temperature, grijna spirala se ponovo upali.
- Ukoliko je sobna temperatura preniska, okrenite regulator termostata udesno i ponovo uključite uređaj.
- Ukoliko je sobna temperatura previsoka, okrenite termostat ulijevo i pričekajte dok se prostorija ne ohladi.
- Ove korake ponavljajte dok ne postignete traženu temperaturu isključivanja.

RO	Vă rugăm să citiţi cu atenţie acest mod de deservire înainte de a pune utilajul în funcţiune.

A.V. 3 Reeditarea, chiar parţială, trebuie aprobată. Modificările tehnice sunt rezervate.
Imagini ilustrative! Aceasta este versiunea originală a modului de operare.

RO	Aveţi întrebări de ordin tehnic**? Reclamaţii?** Aveţi nevoie de piese de schimb sau de manualul de deservire**?** Pe site-ul nostru **www.guede.com** la secţia **Servis,** vă vom ajuta să repede şi nebirocratic . Vă rugăm să ne ajutaţi să vă ajutăm. Pentru a putea, în caz de reclamaţii, identifica utilajul dumneavoastră, avem nevoie de numărul seriei, numărul comenzii şi anul de producţie. Toate aceste date le veţi găsi pe plăcuţa de tip. Pentru ca să aveţi la îndemână aceste date, vă rugăm să le notaţi mai jos. **Număr serie:** **Număr comandă:** **An de producţie:** Máte **technické otázky? Reklamaci? Potřebujete náhradní díly nebo návod k obsluze?**		
	Tel.: +49 (0) 79 04 / 700-360	**Fax: +49 (0) 79 04 / 700-51999**	**E-Mail: support@ts.guede.com**

Marcaje pe utilaj

Explicarea simbolurilor
În prezentul manual şi /sau pe utilaj sunt folosite următoarele simboluri:

Securitatea produsului:

CE	
Produsul corespunde normelor UE	

Interdicţii:

Interdicţie generală (împreună cu o altă pictogramă)	Nu acoperiţi
Nu expuneţi ploii!	

Avertisment:

Avertisment/atenţie	Avertisment împotriva pericolului prezentat de tensiunea electrică
Avertisment împotriva unei suprafeţe fierbinţi	Ţineţi spectatorii la o distanţă sigură

Instrucţiuni:

Înainte de utilizare, citiţi modul de operare	De întreţinere separată sau alte lucrări înainte de cablul de alimentare de la reţea

Protecţia mediului ambiant:

	PAP
Lichidaţi deşeurile în mod profesional astfel, ca să nu poluaţi mediul ambiant.	Ambalajul din carton poate fi predat la punctele de colectare în scopul reciclării.
Aparatele defecte şi /sau lichidate trebuie să fie predate la punctele de colectare corespunzătoare	

Ambalaj

	interseroh
Protejaţi de umezeală. Ambalajul trebuie orientat spre în sus. Atenţie -	Interseroh-Recycling

Technické údaje:

Cuplă	Putere calorică
	IP U4
Putere ventilator	Tip protecţie
Grade de încălzire	Greutate

Altele:

Utilajul atinge performanţă deplină după 5-10 min.	

Aparat

Aparat electric de încălzire GH 15 E
Un aparat de încălzire robust cu 2 grad de încălzire (7,5 kW + 15 kW), ventilator şi termostat de cameră.

Domeniu de utilizare:
Aparatele electrice de încălzit se utilizează în agricultură, atelierele auto, gastronomie, la montaje şi pretutindeni unde nu îşi au locul radiatoarele pe ulei sau gaze.

Volumul livrării

De încălzire electric GH 15 E
Şasiu (demontat)
Sac cu piese mici pentru asamblare
Instrucţiuni de operare original
Card de garanţie

Descrierea aparatului (fig. 1)

1. electric de încălzire
2. Trenul de aterizare
3. mâner
4. Cablu de alimentare 400V 3P + N + PE CEE 32 A
5. pază
6. Comutarea nivele de putere
7. termostat

DECLARAȚIE DE CONFORMITATE UE

Prin prezenta declarăm noi,
Güde GmbH & Co. KG
Birkichstraße 6
74549 Wolpertshausen
Germany,
că concepția şi construcția utilajelor de mai jos, în execuția în care sunt date în circulație, corespunde exigențelor de bază ale directivelor UE referitoare la siguranță şi igienă.
În cazul unei modificări pe utilaj care nu a fost consultată cu noi, această declarație îşi pierde valabilitatea.
Marcare aparat: **GH 15 E Com. nr.**: **85106**

Directive UE aferente:
2006/95 EC
2004/108 EC
Norme armonizate aplicate:
EN 60335-2-30:2003+A1:2004+A2:2007
EN 60335-1:2002+A11+A1:04+A12+A2:06+A13:08
EN 62233:2008
EN 55014-1:2006/+A1:2009
EN 55014-2:1997/+A1:2001/+A2:2008
EN 61000-3-12:2005
EN 61000-3-11:2000

Data/semnătura producătorului: **21.05.2012**
Wolpertshausen

<date despre semnatar: **director**
Domnul Arnold

Documentație tehnică: J. Bürkle FBL; QS

Garanție

Garanția se referă în exclusivitate la insuficiențele provocate de defectele de material sau de producție.
Revendicarea reclamației în perioada de garanție se efectuează prin prezentarea documentului original de cumpărare cu data achiziționării.

Garanția nu se aplică în cazul operării neprofesionale ca de ex. suprasolicitarea utilajului, operare forțată, deteriorare de o persoană străină sau de un obiect străin. Nerespectarea modului de utilizare şi a modului de montare ca şi uzura normală sunt excluse din garanție.

Instrucțiuni generale de securitate

Înaintea primei utilizări a aparatului trebuie citi integral prezentul mod de utilizare. În caz de dubii referitoare la modul de conectare şi de deservire a aparatului, apelați la producător (departamentul de servis).

PENTRU CA SĂ SE ASIGURE UN INALT GRAD DE SECURITATE, VĂ RUGĂM SĂ RESPECTAȚI ACESTE INSTRUCȚIUNI:

Pentru utilizarea acestui aparat trebuie respectate întotdeauna prescripțiile locale pentru construcții şi contra incendiu, precum şi prescripțiile asociațiilor profesionale.

Înainte de livrare, produsele a fost supuse unui control amănunțit al materialului, funcțiunii şi calității. Totuşi aparatul poate prezenta pericole atâta timp cât acesta este folosit în mod neprofesional sau în contradictoriu cu destinația de persoane neinstruite!!

ATENȚIE!

- **Întrețineți locul dvs. de muncă în ordine şi curățenie.** Dezordinea la locul de muncă şi pe masa de lucru majorează pericolul de accidentări şi răniri.
- **Acordați atenție condițiilor mediului în care lucrați.** Nu folosiți scule şi aparate electrice în mediu umed sau ud. Asigurați iluminare suficientă. Nu expuneți aparatele electrice la ploaie şi nici la umiditate mare a aerului. Nu conectați aparate electrice în mediu cu lichide sau gaze inflamabile.
- **Nu permiteți persoanelor străine accesul la utilaj.** Țineți vizitatorii şi spectatorii, în deosebi copiii şi persoanele cu sănătatea şubredă, la o distanță sigură de locul dvs. de muncă.
- **Asigurați o depozitare sigură a sculelor.** Sculele şi uneltele de care nu aveți momentan nevoie trebuie depozitate, pe cât posibil, la un loc inaccesibil persoanelor străine.
- **Pentru fiecare muncă utilizați întotdeauna unelte adecvate.**
  Nu utilizați, de ex., o sculă sau o unealtă mică la o muncă care necesită unelte grele. Folosiți uneltele în exclusivitate pentru scopurile pentru care au fost construite. Nu suprasolicitați aparatul!
- **Acordați atenție cablului electric.**
  Nu trageți de cablu. La scoaterea din priză, trageți numai de ştecher. Protejați cablul de surse de căldură, ulei şi muchii ascuțite.
- **Evitați o conectare involuntară, neintenționată.**
  Întotdeauna fiți atenți ca, înainte de conectarea la rețea, comutatorul de pe aparat să fie în poziția - deconectat.
- **La lucrul în mediul extern, folosiți cabluri prelungitoare speciale.**
  Pentru munca în mediul extern aveți nevoie de cabluri prelungitoare speciale, adecvate acestor munci şi care sunt marcate în mod corespunzător.
- **Fiți mereu concentrați. Acordați atenție la ceea ce faceți, acțiunii în sine.**
  Folosiți gândirea sănătoasă, Nu utilizați aparatele electrice atunci când sunteți obosiți .
- **Atenție la componentele deteriorate.** Verificați aparatul înaintea utilizării. Nu sunt unele componente deteriorate? În cazul unor deteriorări uşoare, reflectați într-adevăr dacă aparatul va funcționa totuşi perfect şi sigur.
- **Protejați-vă de electrocutare.**
  Evitați orice contact al corpului dvs. cu obiectele legate la pământ, ca de ex. conducte de apă, radiatoare, aragaz, frigidere.
- **Utilizați numai piese aprobate.** În lucrările de întreținere folosiți întotdeauna aceleaşi piese de schimb. Acestea le veți procura la centrul de servis autorizat.
- **Avertisment!**
  Utilizarea accesoriilor şi ajutajelor nerecomandate în acest manual în mod explicit, poate avea ca urmare periclitarea persoanelor sau a obiectelor.

Instrucțiuni de securitate specifice utilajului

- Persoanele împuternicite cu deservirea aparatelor trebuie ca, înainte de a începe munca, să verifice aparatele sub aspectul defecțiunilor vizibile pe instalațiile de comandă şi de securitate ca şi sub aspectul prezenței şi funcționalității instalațiilor de protecție.
- **Dacă se constată defecte, trebuie informat şeful de supraveghere!!**
- Utilizarea aparatelor presupune respectarea prescripțiilor locale şi protecțiile electrice respective.
- Atenție la distanța sigură față de obiectele inflamabile.
- Trebuie asigurată întotdeauna aspirarea liberă şi evacuarea aerului.
- Evacuarea aerului nu trebuie obturată şi nici prevăzută cu țevi sau furtunuri.
- Nu introduceți niciodată în aparat obiecte străine.
- În timpul funcționării, este interzisă acoperirea aparatelor.
- Instalațiile de securitate nu trebuie să fie prevăzute cu by-pass şi nici blocate.
- Evacuarea aerului nu trebuie obturată şi nici prevăzută cu țevi sau furtunuri.
- Nu introduceți niciodată în aparat obiecte străine.
- În timpul funcționării, este interzisă acoperirea aparatelor.
- Instalațiile de securitate nu trebuie să fie prevăzute cu by-pass şi nici blocate.
- Aparatele nu trebuie să funcționeze direct sub priza de perete.
- Aparatele nu trebuie expuse jetului de apă direct, **de ex. aparatului de curățare cu presiune înaltă, etc.**
- În aparat niciodată nu trebuie să pătrundă apa.
- Aparatele nu pot fi instalate şi exploatate în medii periclitate de incendii şi explozii.
- Aparatele nu pot fi instalate şi exploatate într-o atmosferă cu conținut de ulei, sulf şi sare.
- Protejați toate cablurile electrice de a fi deteriorate, chiar şi de deteriorarea provocată de animale.
- Aparatele sunt automate electrice de încălzire pentru uz industrial, local diferențiate.
- Aparatele sunt exploatate în exclusivitate cu energie electrică şi sunt concepute pentru un uz complet automat, universal şi fără probleme.
- Aparatele sunt dotate cu rezistențe electrice de încălzire special izolate, cu ventilatoare axiale cu nivel de zgomot redus şi necesitând o întreținere minimă, cu termostate de siguranță şi termostate de răcire suplimentară, cu priză de interior a termostatului şi cu un cablu electric cu o priză cu contact protejat.
- Aparatele corespund exigențelor de bază pentru securitate şi igienă ale prevederilor UE aferente.
- Aparatele dispun de o funcționare sigură şi de o deserviră simplă.
- Mențineți o distanță suficientă de perete şi de celelalte obiecte.
- Grila de protecție se încălzeşte! Nu puneți în față obiecte care ar putea lua foc sau s-ar putea topi.
- Aparatele se utilizează, printre altele, la:
  - Uscarea construcțiilor noi
  - Încălzirii locului de muncă în mediul extern sau în hale şi fabrici fără pericol de incendiu.
  - Pentru încălzirea permanentă sau temporară a încăperilor.
  - Dezgheța rea utilajelor, vehiculelor şi a depozitului de marfă neinflamabilă, aceasta în condițiile respectării distanțelor de securitate corespunzătoare.

⚠ **Aparatul poate fi exploatat numai în rețeaua electrică împreună cu RCD (întrerupător de protecție împotriva curentului fals).**

⚠ **<u>Trebuie</u> respectată distanța de min. 2m față de obiecte inflamabile şi față de persoane!**

Comportament în cazuri extreme

Acordați rănitului primul ajutor şi chemați într-un timp cât mai scurt ajutorul calificat al medicului.
Păziți rănitul de alte accidente şi calmați-l.
În cazul unui eventual accident, la locul de muncă trebuie să se găsească întotdeauna la îndemână o trusă medicală de prim-ajutor, conform normei DIN 13164. Materialul pe care îl veți consuma din trusa medicală trebuie completat imediat.
În cazul în care solicitați ajutor, prezentați următoarele date:

1. **Locul accidentului**
2. **Tipul accidentului**
3. **Numărul răniților**
4. **Felul rănirilor**

Utilizarea în conformitate cu destinația

Aparatul electric de încălzit se utilizează în exclusivitate pentru încălzirea spațiilor bine aerisite, a construcțiilor noi uscate, la încălzirea locului de muncă în mediul extern sau în hale şi fabrici fără pericol de incendiu, respectiv în spații de producție , aceasta în condițiile respectării prescripțiilor şi distanțelor de securitate.

Orişice altă utilizare este considerată a fi contradictorie destinației. Producătorul nu garantează daunele ulterioare şi eventualele accidente. Vă rugăm să aveți în vedere faptul că utilajele noastre nu sunt construite pentru scopuri industriale.

Pericole remanente şi măsuri de protecție

<u>Pericole electrice remanente</u>:

- **Contact electric direct:**
  Poate duce la electrocutare. Operați numai în rețeaua electrică cu întrerupător de protecție împotriva curentului fals
- **Contact electric indirect:**
  Poate duce la electrocutare. Operați numai în rețeaua electrică cu întrerupător de protecție împotriva curentului fals

<u>Pericole termice remanente:</u>

- **Arsuri, degerături:**

Contactul cu grila de protecție şi corpul aparatului pot provoca arsuri. Evitați aceste componente de construcție.

Lichidare

Instrucțiunile de lichidare reies din pictogramele plasate pe aparat, respectiv pe ambalaj. Descrierea semnificațiilor le veți găsi la capitolul „Marcaje pe utilaj“.

Lichidarea ambalajului de transport
Ambalajul protejează utilajul în timpul transportului împotriva deteriorărilor. Materialele de ambalaj sunt utilizate de regulă în funcție de modul lor de încadrare față de mediul ambiant şi a modului de lichidare, de aceea acestea pot fi reciclate. Înapoierea ambalajelor în circuitul de materiale economiseşte materiile prime şi reduce cheltuielile pentru lichidarea deşeurilor.
Părți ale ambalajului (de ex. folie, stiropor®) pot prezenta pericol pentru copii. **Există riscul de asfixiere!**
Asigurați ca copiii să nu aibă acces la aceste părți ale ambalajului şi lichidați-le cât mai repede.

Exigenţe de operare

Persoana care deserveşte aparatul, înainte de a-l folosi, trebuie să citească cu atenţie modul de utilizare.

Calificare

În scopul operării utilajului, în afară de o instruire amănunţită din partea unui specialist, nu este necesară nici o altă calificare specială.

Vârsta minimă

Utilajul poate fi operat de persoane care au împlinit vârsta de 16 ani. Excepţie o fac minorii în cadrul pregătirii lor profesionale pentru a obţine deprinderi, aceasta doar sub supravegherea instructorului.

Instructaj

Utilizarea aparatului necesită numai o instruire adecvată din partea unui specialist, respectiv de modul de operare. Un instructaj special nu este necesar.

Date tehnice

	Aparat electric de încălzire GH 15 E
Tensiune:	400 V
Frecvenţă / tip protecţie:	50 Hz/IP X4
Putere de încălzire max.:	15 kW (12.900 kcal./h)
Grade de încălzire:	7,5/15 kW
Putere:	22 A
Randamentul ventilatorului:	900 m^3/h
Greutate circa:	21,5 kg
Com. nr.:	85106

Transport şi depozitare

Aparatul poate fi transportat cu ajutorul mânerului pentru deplasare.

⚠ **Depozitaţi aparatele care nu sunt folosite într-o încăpere uscată şi încuiată.**

Deservire (obr. 2 + 3)

După citirea şi perceperea **instrucţiunilor generale de securitate** şi a **instrucţiunilor de securitate specifice aparatului** puteţi pune aparatul în funcţiune. Procedaţi în felul următor:
Ca să atingeţi o distribuire optimă a căldurii, amplasaţi, pe cât posibil,aparatul electric de încălzit în centrul încăperii sau la o distanţă de perete de cel puţin 1m. Aerul va circula astfel mai bine iar încăperea se va încălzi mai repede. Toate ferestrele şi uşile trebuie să fie închise.

Conectare (obr. 2):

- Introduceţi cablul de alimentare într-o priză adecvată.
- Asiguraţi reţelei dvs. de electricitate o protecţie adecvată.

Funcţionare (obr. 3):

- Cu ajutorul regulatorului termostatului reglaţi temperatura de deconectare în funcţie de necesitate.
- Comutatorul funcţiilor are patru trepte de conectare

0 = la Turn

= ventilaţie

= încălzire 1/3

= încălzire 2/3

= încălzire 3/3

Pentru a deconecta aparatul electric de încălzit, treceţi comutatorul pentru circa 3-5 min. în poziţia „Ventilator“. Abia după aceea aparatul se poate deconecta, resp. decupla de la reţea.

⚠ Nu decuplaţi niciodată aparatul fierbinte de la reţea, lăsaţi-l mai întâi să se răcească. Şi în stare deconectată ventilatorul mai poate funcţiona. Consumul de curent corespunde aproximativ sumei puterii de încălzire (kw) cu randamentul ventilatorului.

Reglarea termostatului

- Reglaţi termostatul la temperatura medie de deconectare.
- Lăsaţi aparatul de încălzit electric să se încălzească la randament maxim până ce termostatul se va deconecta – veţi auzi un „clic“.
- Odată atinsă temperatura reglată, spirala de încălzire se deconectează iar ventilatorul funcţionează mai departe pentru ca aerul să poată circula. Imediat ce temperatura înregistrează o reducere, spirala de încălzire se va conecta din nou.
- Dacă temperatura camerei este prea scăzută, rotiţi regulatorul termostatului spre dreapta şi conectaţi din nou aparatul de încălzit.
- Dacă temperatura camerei este prea înaltă, rotiţi termostatul spre stânga şi lăsaţi încăperea să se răcească.
- Repetaţi mereu aceşti paşi până veţi atinge temperatura necesară de deconectare.

BG	Преди да въведете уреда в действие, моля прочетете старателно това упътване за обслужване.

A.V. 3 Препечатвания и то и частични, изискват одобрение. Техническите промени са запазени. Илюстрационни картинки! Това е оригинално упътване за обслужване.

BG	Имате ли технически въпроси? Рекламации? Необходими ли Ви са резервни части или упътване за обслужване? На нашите страници **www.guede.com** в отдел Сервиз ще Ви помогнем бързо и без излишна бюрокрация. Помогнете ни, моля, за да можем да Ви помагаме. За да можем да идентифицираме Вашия уред в случай на рекламация, ни е необходимо да знаем неговия сериен номер, номера на продукта и година на производство. Всички тези данни ще намерите на типовата табелка. За да ги имате под ръка постоянно, запишете ги, моля, тук. **Сериен номер:** **Заявка №:** **Година на производство:**		
	Тел.: +49 (0) 79 04 / 700-360	**Факс: +49 (0) 79 04 / 700-51999**	**E-Mail: support@ts.guede.com**

Обозначение на уреда

Пояснение на символите
В тази инструкция и/или на уреда са използвани следните символи:

Безопасност на продукта:

CE	
Продукта отговаря на съответните норми на ЕС	

Забрани:

Забрана, всеобща (свързана с друг пиктограм)	Не закривайте
Не излагайте на дъжд	

Предупреждение:

Предупреждение/ внимание	Предупреждение пред опасно електрическо напрежение
Предупреждение пред гореща повърхност	Дръжте минувачи на безопасно разстояние

Нареждания:

Преди употреба прочетете упътването за обслужване	Отделни поддръжка или друга работа преди захранващия кабел от електрическата мрежа

Защита на жизнената среда:

Одпадъците ликвидирайте професионално, така че да не вредите на жизнената среда.	Опаковъчния материал от картон можете да предадете за цел рецилация във вторични суровини
Дефектни или ликвидирани електрически или електронни уреди могат да бъдат предадени в съответните сборни пунктове..	

Опаковка:

	interseroh
Пазете пред влага Опаковката трябва да бъде насочена нагоре Внимание - чупливо	Interseroh-Recycling

Технически данни:

Присъединение	Отоплителна мощност
	IP U4
Мощност на вентилатора	Тип на защита
Степени на отопление	Тегло

Други:

Уреда достига своята пълна мощност след 5-10 мин.	

Уред

Електрическо отоплително тяло GH 15 E
Масивно електрическо отоплително тяло с 2 степен на отопление (7,5 + 15 kW), вентилатор и стаен термостат.

Област на употреба:
Електрическите отоплителни тела се използват в земеделието, авто работилници, гастрономията, при монтажи и навсякъде там, където са нежелани или недопустими маслени и газови отоплителни тела.

Обем на доставката

Ел. нагревател GH 15 ЕШаси (демонтирани)
Чанта с малки части, за монтаж
Оригиналната инструкция за експлоатация
Гаранционна карта

Описание на уреда (карт. 1)

1. Ел. Нагревател
2. Колесникът
3. дръжка за носене
4. Захранващ кабел 400V 3P + N + PE Централна и Източна Европа 32 A
5. Охрана
6. Включете нива на мощност
7. термостат

ДЕКЛАРАЦИЯ ЗА СХОДСТВО С ЕС

С това декларираме ние
Güde GmbH & Co. KG
Birkichstraße 6
74549 Wolpertshausen
Германия,
че концепцията и конструкцията на долупосочените уреди в изпълнения, които пускаме в обръщение отговарят на съответните основни изисквания на инструкциите на ЕС за безопасност и хигиена.
В случай на изменение на уреда, което не е било консултирано с нас, тази декларация губи своята валидност.
Обозначение на уредите: **GH 15 E Заявка №: 85106**

Съответни инструкции на ЕС:
2006/95 EC
2004/108 EC
Използвани хармонизирани норми:
EN 60335-2-30:2003+A1:2004+A2:2007
EN 60335-1:2002+A11+A1:04+A12+A2:06+A13:08
EN 62233:2008
EN 55014-1:2006/+A1:2009
EN 55014-2:1997/+A1:2001/+A2:2008
EN 61000-3-12:2005
EN 61000-3-11:2000

Дата/подпис на производителя: 21.05.2012г.

Данни за подписания: **управител**
госп. Арнолд

Техническа документация: J. Bürkle FBL; QS

Гаранция

Гаранцията се отнася изключително за дефекти на материала или фабрични дефекти.
При упражняване на рекламации в гаранционния срок прибавете оригинален документ от закупуването с дата на покупката.

От право на гаранция са изключени непрофесионална употреба като напр. претоварване на уреда, употреба със сила, увреждане от чуждо лице или от чужд предмет. Неспазване на упътването за употреба и упътването за монтаж и нормалното износване също са изключени от гаранция.

Общи иинструкции за безопасност

Указанията за обслужване е необходимо да се прочетат изцяло преди първоначалната употреба на уреда. Ако при включването и обслужването на уреда настанат съмнения, обърнете се към производителя (сервизното отделение).

ЗА ДА БЪДЕ ГАРАНТИРАНА ВИСОКА СТЕПЕН НА БЕЗОПАСНОСТ, СПАЗВАЙТЕ ВНИМАТЕЛНО, МОЛЯ, СЛЕДНИТЕ УКАЗАНИЯ:

При използването на уреда е необходимо винаги стриктно да се спазват определените местни предпазни строителни и противопожарни предписания, както и предписанията на професионалните сдружения.

Преди предаване уредите бяха подложени на широк контрол на материалите, функцията и качеството. Въпреки това от уреда могат да произлизат опасности, ако непрофесионално или в противоречие с предназначението са използвани от необучени лица!!

ВНИМАНИЕ!

- **Поддържайте своето работно място чисто и подредено.** Безпорядъкът на роботното място и на работната маса повишават опасността за злополукоа и нараняване.
- **Обърнете внимание на условията на средата, в която работите.** Не използвайте електрическите инструменти и уреди във влажна или мокра среда. Осигурете достатъчно осветление. Не излагайте електрическите инструменти на дъжда нито на висока влажност на въздуха. Не включвайте електрическите уреди в среда със запалими течности или газове.
- **Не допускайте към машините чужди лица.** Посетители и зрители, преди всичко деца и здравословно слаби лица дръжте на безопасно разстояние от своето работно място.
- **Осигурете безопасно съхранение на инструментите.** Инструменти, които не Ви са необходими, трябва да се съхраняват по възможност на издигнато място така, че да бъдат недостъпни за неупълномощени лица.
- **За всяка работа използвайте винаги подходящи инструменти.**
  Напр. не употребявайте малки инструменти или принадлежности за работи, които трябва да се направят с тежки инструменти. Използвайте инструментите изключително за целите , за които са били конструирани. Не претоварвайте уреда!
- **Обърнете внимание на еректрическия кабел.**
  Не дърпайте кабела. При изваждане от щепселната кутия дърпайте само за щепсела. Пазете кабела пред източници на топлина, масло и остри ръбове.
- **Предотвратете неумишлено включване.**
  Винаги внимавайте за това, преди включване на мрежовия щепсел включвателя на уреда да бъде в положение изключено.
- **При работа навън използвайте специални удължителни кабели.**
  За работа навън са Ви необходими специални удължителни кабели, които са подходящи за тези работи и имат съответното обозачение.
- **Непрекъснато поддържайте съсредоточеност. Обръщайте внимание на това, което правите.**
  Използвайте здрав разум. Не използвайте електрически инструменти, когато сте изморени..
- **Обръщайте внимание на повредените части.**
  Преди използване на уреда го проверете. Дали някои части не са повредени? В случай на леки повреди се замислете, дали въпреки това уреда ще функционира безупречно и безопасно.
- **Пазете се пред удар от електрически ток.**
  Предотвратете какъвто и да било контакт на своето тяло със заземени обекти, напр. водопроводи, отоплителни тела, печки и хладилници.
- **Използвайте само одобрени части.** При поддръжка и ремонти използвойте винаги еднакви резервни части. Резервни части ще получите в оторизиран сервизен център.
- **Предупреждение!**
  Използването на принадлежности и разширения, които в това упътване за обслужване не са изрично препоръчани, може да има за последствие заплаха за хора и предмети.

Инструкции за безопасност специфични за уреда

- Лицата упълномощени за обслужването на уредите трябва преди започване на робота да проверят уреда от гледна точка на видими повреди на командните устройства и съоръжения за безопасност, както и от гледна точка за присъствието и функционирането на предпазните съоръжения.
- **Ако са установени повреди, необходимо е да бъде осведомен началника на надзора !!**
- При използването на уредите трябва да се спазват определените местни предписания и съответните електрически защити.
- Внимавайте за безопасно разстояние от запалими предмети.
- Трябва винаги да бъде гарантирано свободно засмукване и излизане на въздуха.
- Излизането на въздуха не бива да бъде стеснено нито пък снабдено с тръби и маркучи.
- Никога не мушкайте в уредите чужди предмети.
- По време на работа уредите не трябва да се закриват.
- Съоръженията за безопасност не бива да бъдат шунтирани, нито блокирани.
- Уредите не бива да се използват непосредствено под щепселна кутия.
- Уредите не бива да са изложени под пряка струя вода, **напр. уред за чистене под високо налягане и т.н.**
- В уредите никога не трябва да попадне вода.
- Уредите не може да бъдат инсталирани и експлоатирани в среда заплашена от пожар и експлозия.
- Уредите не може да бъдат инсталирани и експлоатирани в атмосфера съдържаща масло, сяра и сол.
- Пазете всички електрически кабели на уредите пред повреждане и то и от повреждане от животни.
- Уредите са местно различаващи се електрически отопляващи автомати за промишлена употреба.
- Уредите се експлоатират изключително с електрическа енергия и са предназначени за пълна автоманична, универсална и безпроблемна употреба.
- Уредите са оборудвани със специално капсуловани електрически отоплителни съпротивления, аксиални вентилатори с понижен шум и минимална поддръжка, предпазни термостати и термостати за допълнително охлаждане, контакт за стаен термостат и електрически кабел с щепселна кутия с предпазен контакт.
- Уредите отговарят на основните изисквания за безопасност и хигиена на съответните разпоредби на ЕС.
- Уредите имат безопасна работа и лесно обслужване.
- Поддържайте достатъчно разстояние от стената и останалите предмети.
- Предпазната решетка загрява! Не поставяйте пред нея предмети , които биха могли да се запалят или разтопят.
- Освен другото уредите се използват за:
  - Подсушаване на нови строежи
  - Точково отопление на външни работни места или в цехове и заводски помещения незаплашени от пожар.
  - Постоянно или временно отопление на помещения.
  - Размразяване на машини, автомобили и незапалима складирана стока, при спазване на съответните безопасни разстояния.

⚠ **Уреда може да се използва само в електрическа мрежа с RCD (предпазен изключвател против погрешен ток).**

⚠ **<u>Трябва</u> да се спазва безопасно разстояние мин. 2 м от запалими предмети и лица!**

Поведение в случай на беда

Окажете при злополука съответната първа помощ и повикайте колкото се може по бързо квалифицирана медицинска помощ.
Предпазете пострадалия от други злополуки и го успокойте.
Заради евентуална злополука на работното място трябва винаги да има под ръка аптечка за първа помощ според DIN 13164. Материала, който вземете от аптечката трябва да бъде допълнен веднага.
Ако искате помощ,
посочете тези данни:

1. **Място на злополуката**
2. **Вид на злополуката**
3. **Брой на ранените**
4. **Вид нараняване**

Употреба в съответствие с предназначението

Електрическото отоплително тяло се използва изключително за опопление на добре вентилирани пространства, сухи нови строежи, точково отопление на работни места навън или незапалими цехове, респ. заводски пространства при спазване на предписанията за безопасност и безопасните разстояния.

Всяка друга употреба се счита за употреба в противоречие с предназначението. Производителя не гарантира за последвали щети и злополуки. Моля, вземете в предвид това, че нашите уреди не са конструирани за промишлена употреба.

Остатъчни опасности и предпазни мерки

<u>Електрически остатъчни опасности:</u>

- **Пряк електрически контакт:**
  Може да се стигне до удар от електрически ток. Използвайте само в електрическа мрежа с предпазен изключвател против погрешен ток.
  Непряк електрически контакт :
  Може да се стигне до удар от електрически ток. Използвайте само в електрическа мрежа с предпазен изключвател против погрешен ток.

<u>Топлинни остатъчни опасности:</u>

- **Изгаряния, измръзвания:**
  Контакт с предпазната решетка и кутията на уреда може да причини изгаряния. Избегнете контакг с тези конструктивни части.

Ликвидация

Инструкциите за ликвидация произлизат от пиктограмите, които са разположени на уреда респ. на опаковката. Описанието на отделните значения ще намерите в раздел “Обозначения на уреда.

Ликвидация на транспортната опаковка
Опаковката предпазва уреда пред увреждане при транспортиране. Опаковъчните материали обикновено са избрани според тяхната грижа за околната среда и начина на ликвидация и затова могат да се рециклират. Връщането на опаковката в обръщение спестява суровини за материала и понижава разходите за ликвидация на отпадъците.
Части от опаковката (напр. фолио, стиропор®) магат да представляват опасност за деца. **Съществува опасност от задушаване!**
Съхранявайте части от опаковката на недостъпно за деца място, и ги ликвидирайте колкото се може по-бързо.

Изисквания за обслужване

Преди употреба на уреда обслужващия трябва внимателно да прочете упътването за обслужване.

Квалификация

Освен подробно поучение от специалист за използването на уреда не е необходима никаква специална квалификация.

Минимална възраст

С уреда могат да работят само лица, които са навършили 16 години.
Изключения прави използването на непълнолетни само, ако това става по време на професио-налното обучение с цел постигане на умение под надзора на обучаващото лице.

Обучение

Използването на уреда изисква само съответно поучение от специалист, респ. от упътването за обслужване . Специално обучение не е необходимо.

Технически данни

	Електрическо отоплително тяло GH 15 E
Напрежение:	400 V
Честота/ тип защита:	50 Hz/IP X4
Макс. отоплителна мощност:	15 kW (12.900 kcal./h)
Степени на отопление:	7,5/15 kW
Мощност:	22 A
Мощност на вентилатора:	900 m^3/h
Тегло прибл.:	21,5 kg
Заявка №:	85106

Транспортиране и складиране

Уреда може да се транспортира с помоща на дръжката за придвижване.

⚠ **Уреди, които неупотребявате, съхранявайте в сухо и заключено помещение.**

Обслужване (карт. 2 + 3)

След прочитане и усвояване на **общите инструкции за безопасност и инструкциите за безопасност специфични за уреда** можете да пуснете уреда в действие. При това спазвайте следните стъпки:

За да постигнете оптимално разпределение на топлината, поставете електрическото отоплително тяло по възможност по средата на помещението или минимум на 1м от стената. Така въздуха по добре ще циркулира и помещението ще се затопли по-бързо. Всички прозорци и врати трябва да останат затворени.

Включване(карт. 2):

- Мушнете захранващия кабел в подходяща щепселна кутия.
- Внимавайте за добра защита на Вашата електрическа мрежа.

Работа (карт. 3):

- С помоща на регулатора на термостата регулирайте според нуждите желаната температура за изключване.
- Превключвателя на функциите има 4 нива на включване.

0 = на търна

= вентилация

= отопление 1/3

= отопление 2/3

= отопление 3/3

За изключване на електрическото отоплително тяло оставете функционалния бутон прибл. 3-5 минути в положение "Вентилатор". След това уреда може да се изключи респ. изключи от мрежата.

⚠ Никога не изключвайте уреда от мрежата когато е горещ, най-напред го оставете да изстине. И в изключено състояние вентилатора може още да вентилира. Консумацията на ток съответства приблизително на сбора на отоплителната мощност (kw) и мощността на вентилатора.

Регулиране на термостата

- Настройте термостата на средна температура на изключване.
- Настройте електрическото отоплително тяло на пълна отоплителна мощност и оставете да грее, докато термостата не изключи – докато чуете „кликване“.
- Веднага след като се постигне настроената температура, отопляващата спирала се изключва и вентилатора продължава да работи, за да може въздуха да циркулира. Веднага след като настъпи понижение на температурата отопляващата спирала се включва отново.
- Ако стайната температура е прекалено ниска, завъртете регулатора на термостата по-нататък в дясно и отново включете отоплителното тяло.
- Ако стайната температура е прекалено висока, завъртете термостата по-нататък на ляво и оставете помещението да изстине.
- Тези стъпки повтаряйте непрекъснато, докато не постигнете желаната температура на изключване.

GÜDE GmbH & Co. KG
Birkichstrasse 6
74549 Wolpertshausen
Deutschland
Tel.: +49-(0)7904/700-0
Fax.: +49-(0)7904/700-250
eMail: info@guede.com

www.guede.com