

CZ NÁVOD NA MONTÁŽ
DE MONTAGEANLEITUNG
PL INSTRUKCJA MONTAŻU
RU ИНСТРУКЦИЯ МОНТАЖА
GB INSTALATION INSTRUCTION
HU ÖSSZESZERELÉSI ÚTMUTATÓ
SK NÁVOD PRE MONTÁŽ
UA ІНСТРУКЦІЯ З МОНТАЖУ

RAVAK®

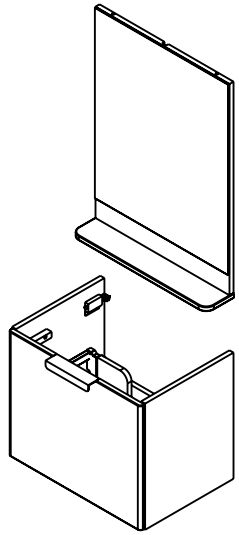

X000001099	SPODNÍ SKŘÍŇKA POD UMYVADLO 530
X000001099	Z rcadlo 530

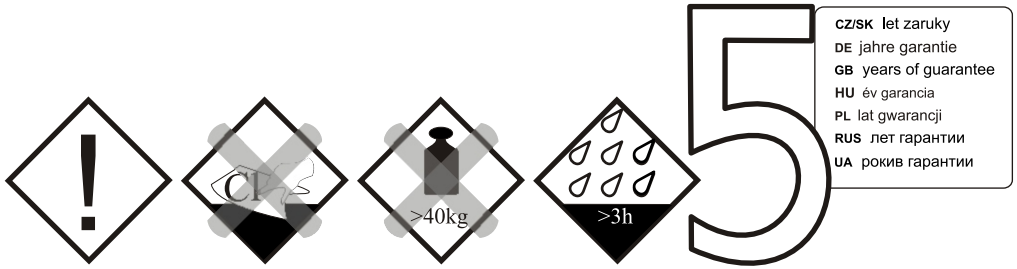

CZ/SK let zaruky
DE jahre garantie
GB years of guarantee
HU év garancia
PL lat gwarancji
RUS лет гарантии
UA років гарантии

X000001097

SPODNÍ SKŘÍŇKA POD UMYVADLO 530

Ø10

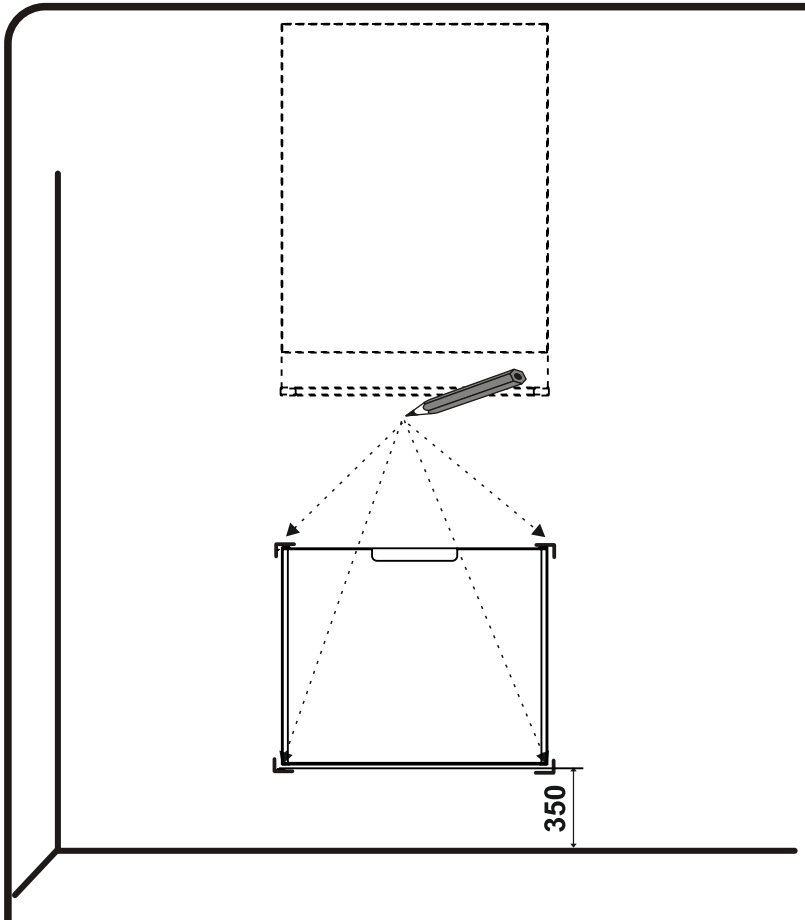

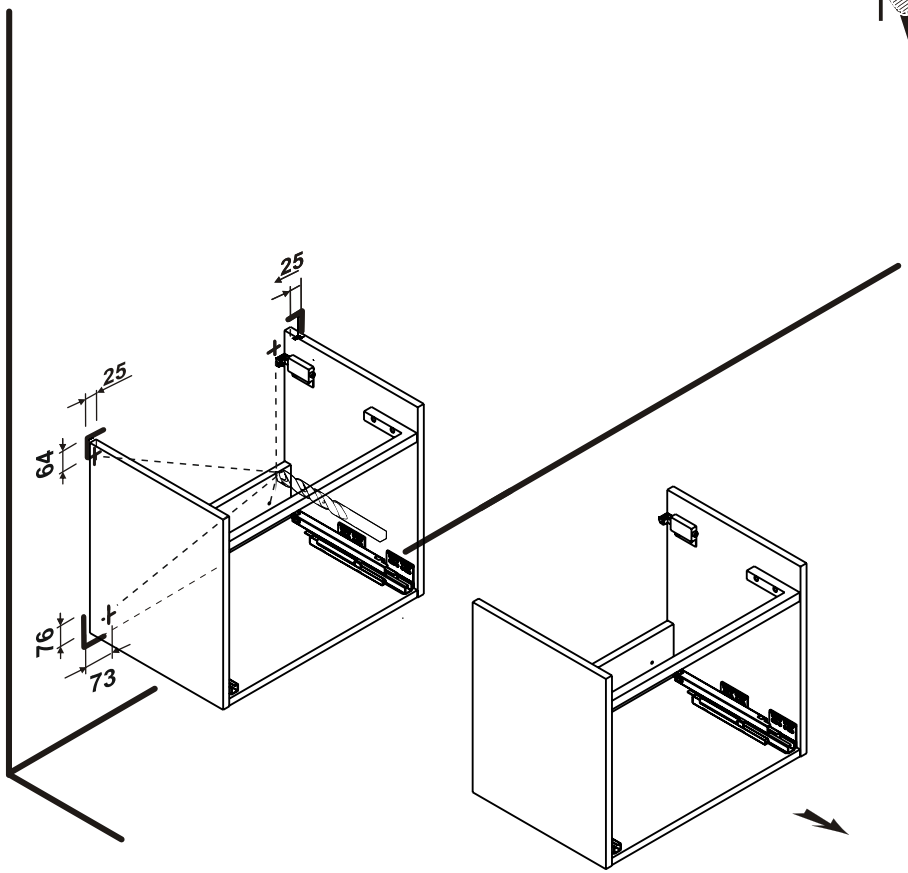

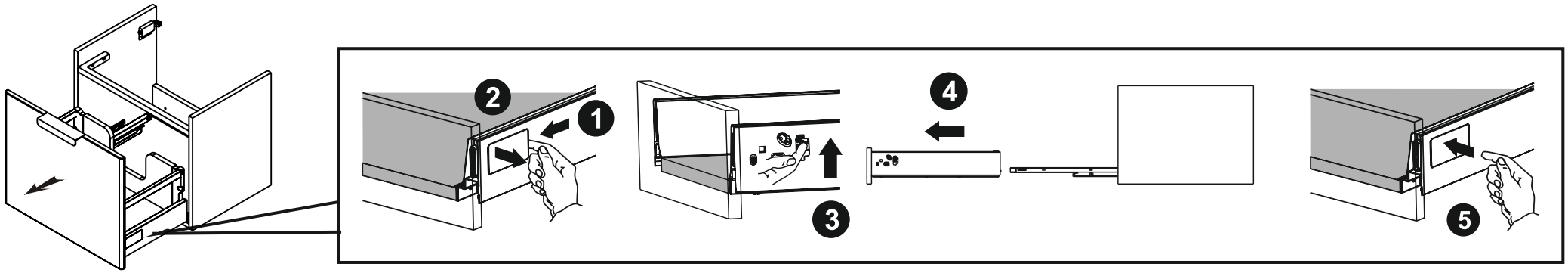

X000001097

SPODNÍ SKŘÍŇKA POD UMYVADLO 530

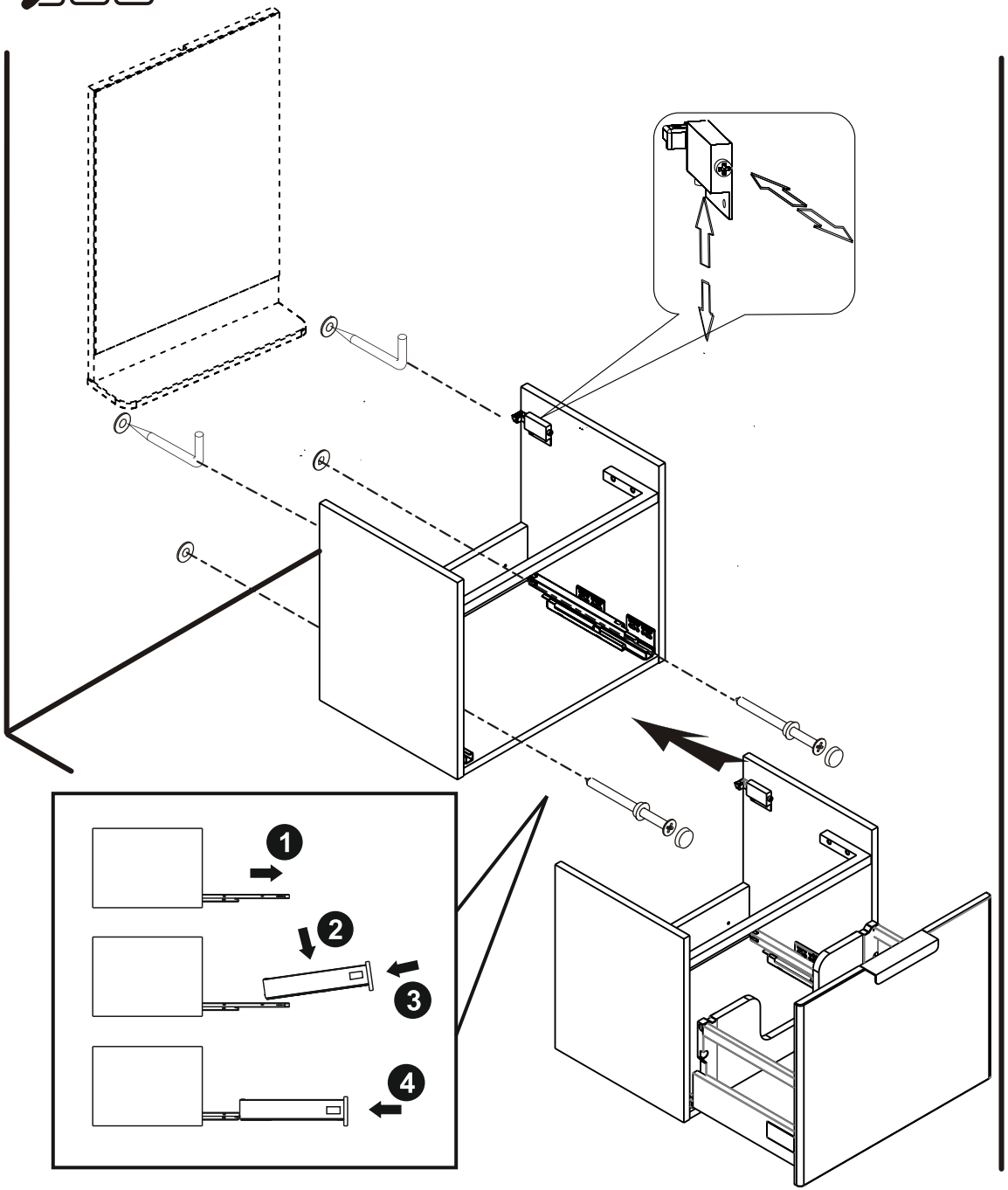

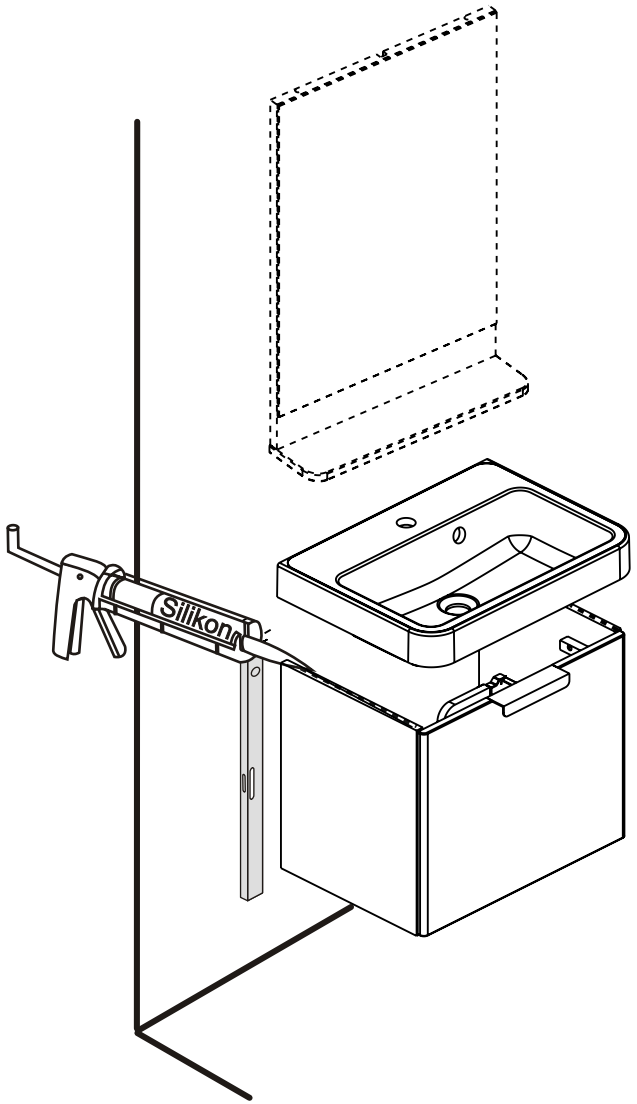

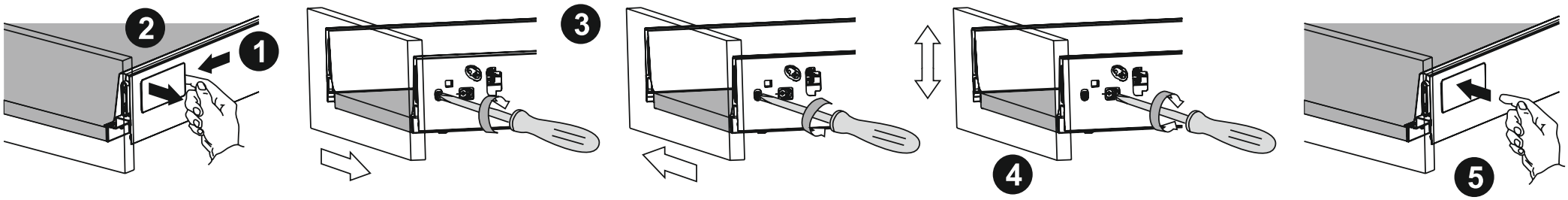
2
1
3
4
5

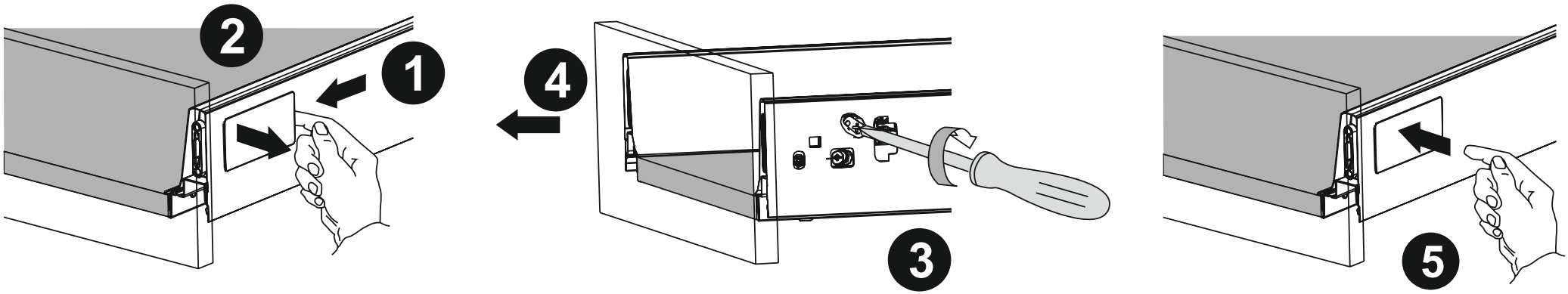
2
1
4
3
5

X000001099 Zrcadlo 530

1

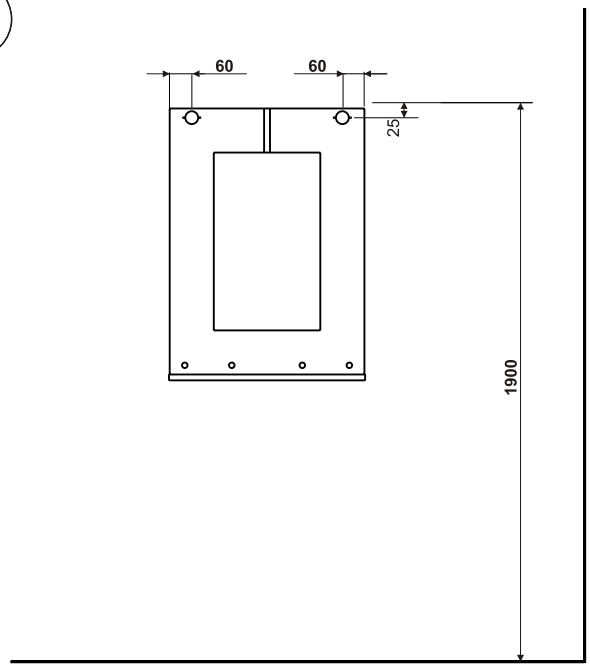

2

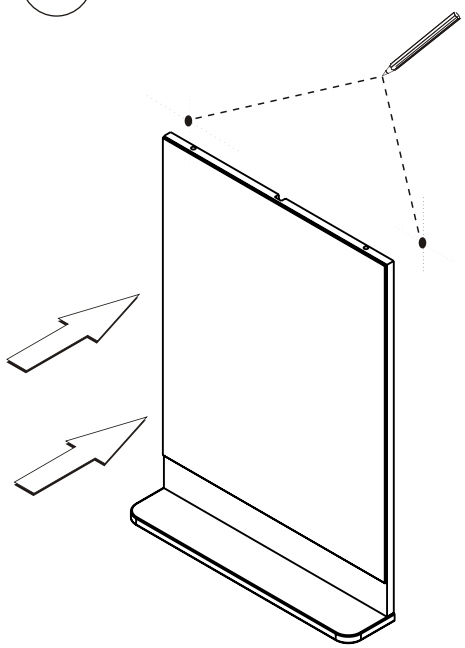

3

	A
X000001099	410

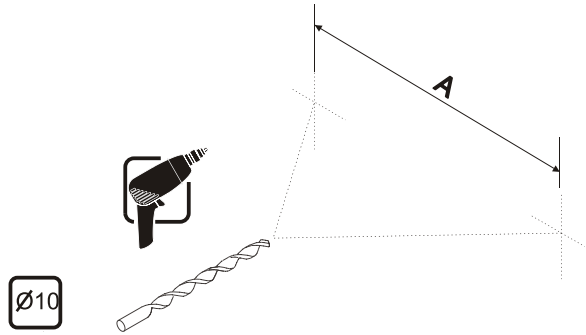

4

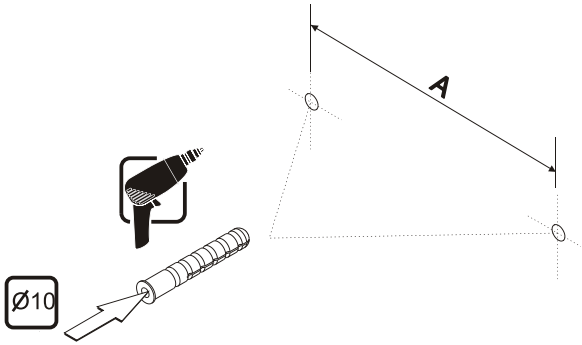

5

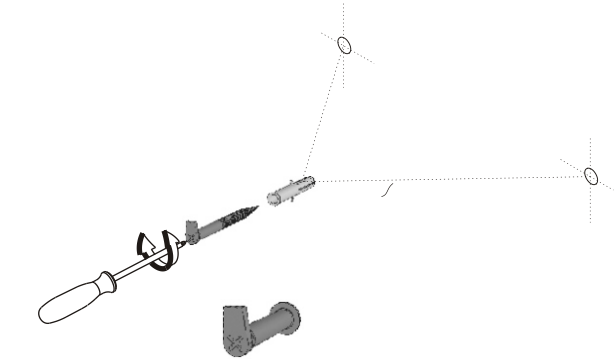

6

