Bestway®

www.bestwaycorp.com

EN
FR
DE
IT
NL
ES
DA
PT
EL
RU
CS
NO
SV
FI
SK
PL
HU
LV
LT
SL
TR
RO
BG
HR
ET
SR
AR

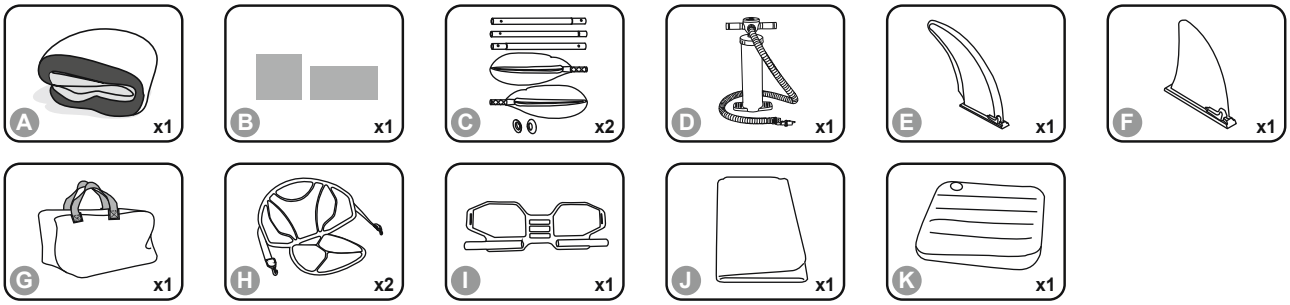
A x1
B x1
C x2
D x1
E x1
F x1
G x1
H x2
I x1
J x1
K x1

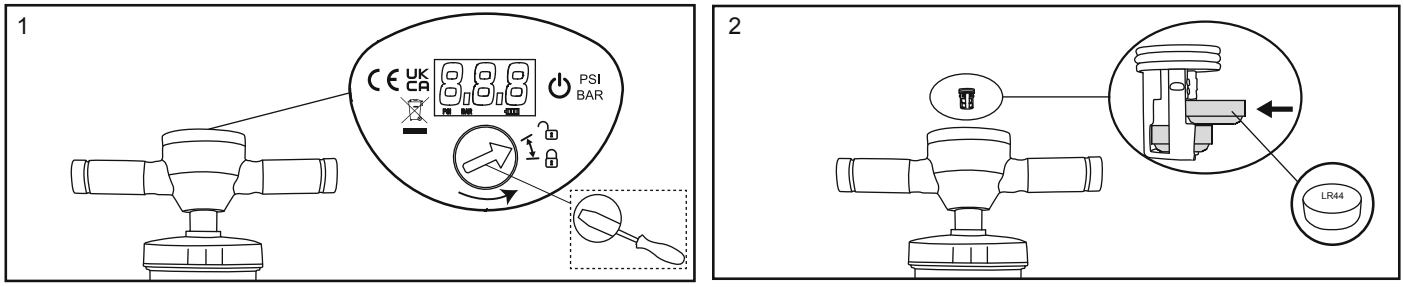
1
PSI
BAR

2
LR44

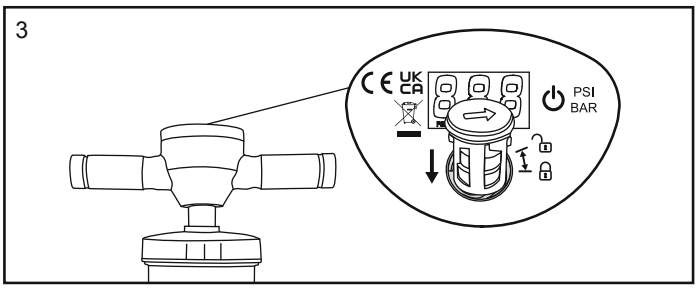
3
PSI
BAR

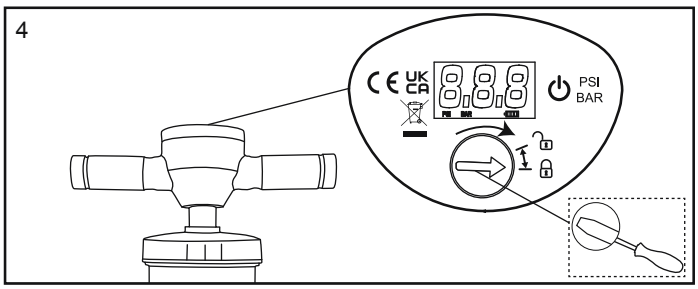
4
PSI
BAR

Battery level display / Affichage du niveau de la batterie / Batteriestand / Livello batteria / Weergave batterijniveau / Indicación del nivel de batería / Visning af batteriniveau / Visualização do nível da bateria / ΕΝΔΕΙΞΗ ΕΠΙΠΕΔΟΥ ΣΤΑΘΜΗΣ ΜΠΑΤΑΡΙΑΣ / Индикатор заряда батареек / Ukazatel stavu nabití baterie / Batterinivådisplay / Batterinivå / Akun varaustaso / Zobrazenie úrovne nabitia batérie / Wskaźnik poziomu naładowania baterii / Akkumulátortöltöttség kijelző / Displejs, kurā redzams baterijas uzlādes līmenis / Akumuliatoriaus lygio rodinys / Prikaz nivoja baterije / Pil seviyesi ekranı / Afişare nivel baterie / Дисплей за нивото на батерията / Prikaz razine napunjenosti baterije / Aku taseme kuvar / Prikaz nivoa baterije / شاشة مستوى البطارية

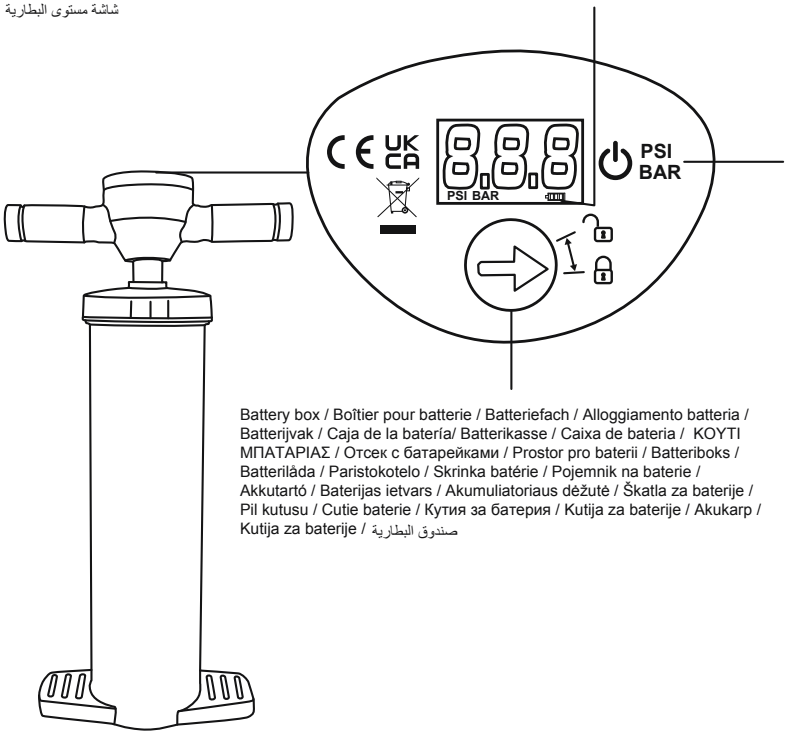

Battery box / Boîtier pour batterie / Batteriefach / Alloggiamento batteria / Batterijvak / Caja de la batería/ Batterikasse / Caixa de bateria / ΚΟΥΤΙ ΜΠΑΤΑΡΙΑΣ / Отсек с батарейками / Prostor pro baterii / Batteriboks / Batterilåda / Paristokotelo / Skrinka batérie / Pojemnik na baterie / Akkutartó / Baterijas ietvars / Akumuliatoriaus dėžutė / Škatla za baterije / Pil kutusu / Cutie baterie / Кутия за батерия / Kutija za baterije / Akukarp / Kutija za baterije / صندوق البطارية

1.ON/OFF
Note: Press and hold for 3 seconds to shut down.
2.Switching units:PSI/BAR

1. MARCHE/ARRÊT
Remarque : Maintenez le bouton appuyé pendant 3 secondes pour éteindre.
2. Conversion d'unités : PSI/BAR

1.AN/AUS
Bitte beachten: Zum Ausschalten 3 Sekunden gedrückt halten.
2.Wechsel Einheiten: PSI/BAR

1.Pulsante ON/OFF
Nota: Premere e tenere premuto per circa 3 secondi per spegnere il dispositivo.
2. Unità di commutazione PSI/BAR

1. AAN/UIT
Let op: 3 seconden ingedrukt houden om uit te zetten.
2. Eenheid veranderen: PSI/BAR

1.ENCENDIDO/APAGADO (ON/OFF)
AVISO: Mantenga pulsado durante 3 segundos para apagar.
2. Unidades de conmutación: PSI/BAR

1.ON/OFF
Bemærk: Sluk ved at trykke og holde ned i 3 sekunder.
2.Skift mellem enheder:PSI/BAR

1. LIGAR/DESLIGAR (ON/OFF)
Nota: Prima e segure durante 3 segundos para desligar.
2. Unidades de comutação: PSI/BAR

1. ON/OFF
ΣΗΜΕΙΩΣΗ: ΠΑΤΗΣΤΕ ΚΑΙ ΚΡΑΤΗΣΤΕ ΠΑΤΗΜΕΝΟ ΓΙΑ 3 ΔΕΥΤΕΡΟΛΕΠΤΑ ΓΙΑ ΤΕΡΜΑΤΙΣΜΟ ΛΕΙΤΟΥΡΓΙΑΣ.
2. ΜΟΝΑΔΕΣ ΜΕΤΑΓΩΓΗΣ: PSI/BAR

1. ВКЛ./ВЫКЛ.
Примечание. Чтобы выключить, нажмите и удерживайте в течение 3 секунд.
2. Переключение единиц измерения: PSI/BAR (фунт на кв. дюйм/бар)

1. Vypínač
Poznámka: Vypněte stisknutím a přidržením po dobu 3 sekund.
2. Přepínání jednotek: PSI/BAR

1.PÅ/AV
Merk: Trykk og hold i 3 sekunder for å slå av.
2.Bytte enhter: PSI/BAR

1.PÅ/AV
Obs! Tryck in och håll ner i 3 sekunder för att stänga av.
2.Växla enheter:PSI/BAR

1. KÄYNNISTYS/SAMMUTUS
Huomautus: Sammuta pitämällä painiketta painettuna 3 sekunnin ajan.
2. Yksikön vaihtaminen: PSI/BAR

1.ZAP/VYP
Poznámka: Stlačením a podržaním na 3 sekundy sa vypne.
2.Prepínanie jednotiek: PSI/BAR

1.WŁ/WYŁ
Uwaga: Naciśnij i przytrzymaj przez 3 sekundy, aby wyłączyć.
2. przełączanie jednostek: PSI/BAR

1. BE/KI
Megjegyzés: Nyomja meg és tartsa lenyomva 3 másodpercig a kikapcsoláshoz.
2. Mértékegység váltása: PSI/BAR

1. IESLĒGTS/IZSLĒGTS
Piezīme. Lai izslēgtu, nospiediet un turiet 3 sekundes.
2. Vienību pārslēgšana: PSI/BAR

1. ĮJUNGIMAS / IŠJUNGIMAS
Pastaba. Paspauskite ir palaikykite 3 sekundes, norėdami išjungti.
2. Matavimo vienetų keitimas: PSI / BAR

1.ON/OFF (VKLOP/IZKLOP)
Opomba: pritisnite in držite 3 sekunde za izklop.
2. Preklopne enote: PSI/BAR

1.AÇIK/KAPALI
Not: Kapatmak için basın ve 3 saniye boyunca basılı tutun.
2.Birim değiştirme:PSI/BAR

1.OPRIRE/PORNIRE
Notă: Apăsaţi şi ţineţi apăsat timp de 3 secunde pentru a opri.
2.Comutare unităţi: PSI/BAR

1. ON/OFF
Забележка: Натиснете и задръжте за 3 секунди за изключите.
2.Единици за превключване: PSI/BAR

1. ON/OFF (UKLJUČENO/ISKLJUČENO)
Napomena: Pritisnite i držite 3 sekunde za isključivanje.
2. Preklopne jedinice: PSI/BAR

1. SEES/VÄLJAS
Märkus. Väljalülitamiseks vajutage ja hoidke all 3 sekundit.
2. Lülitid: PSI/BAR

1.ON/OFF (UKLJUČENO/ISKLJUČENO)
Napomena: Pritisnite i držite 3 sekunde da biste isključili.
2. Preklopne jedinice: PSI/BAR

1. تشغيل/إيقاف تشغيل
ملاحظة: اضغط واستمر في الضغط لمدة 3 ثوان لإيقاف التشغيل.
2. وحدات التبديل: رطل لكل بوصة مربعة/ بار

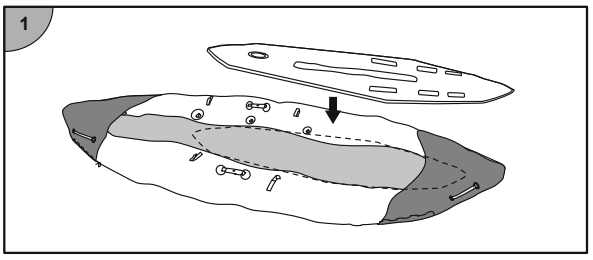
1

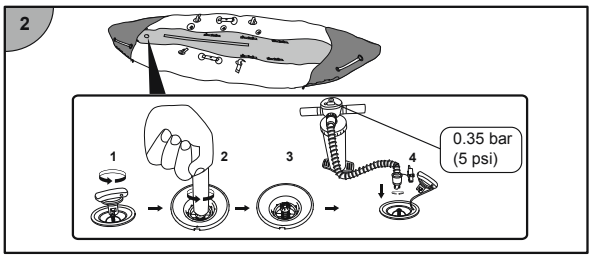
2
1
2
3
4
0.35 bar
(5 psi)

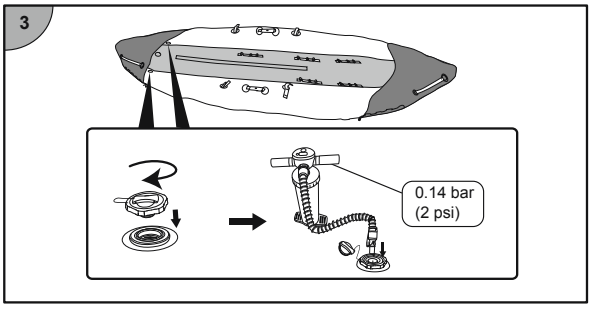
3
0.14 bar
(2 psi)

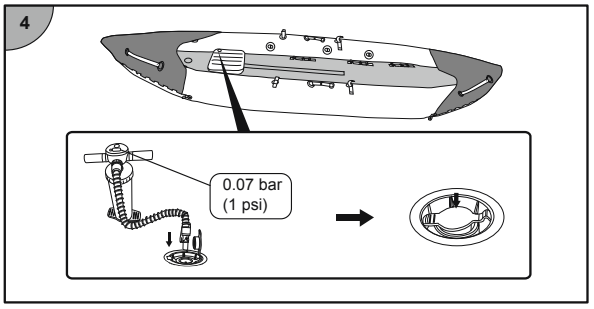
4
0.07 bar
(1 psi)

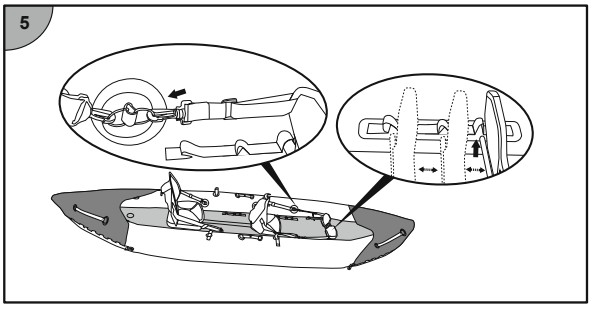
5

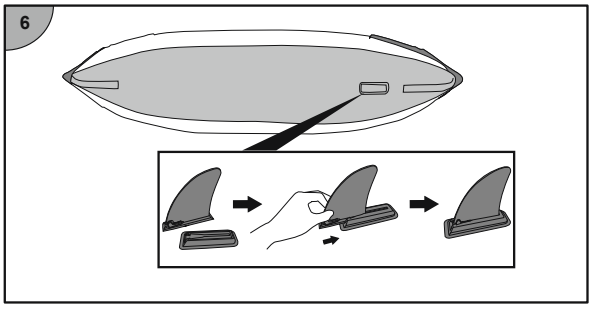
6

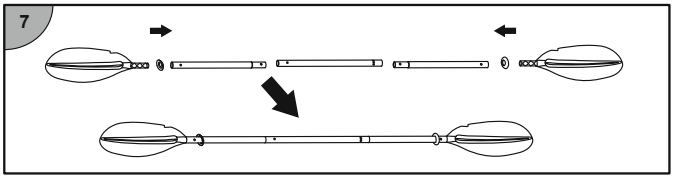
7

1

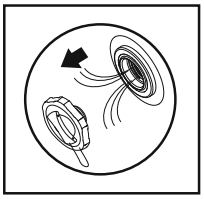

2

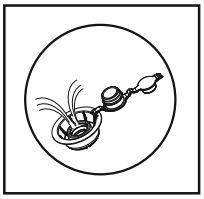

3

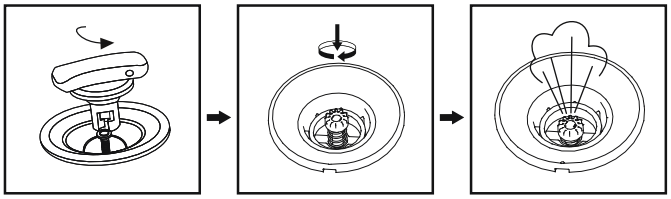

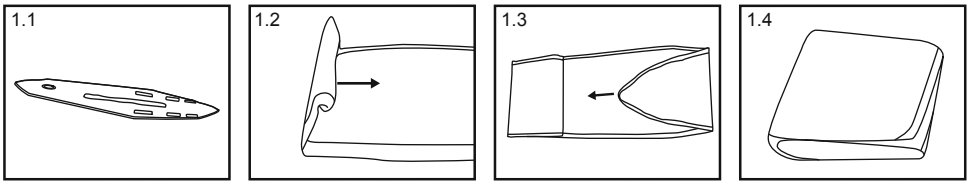
1.1
1.2
1.3
1.4

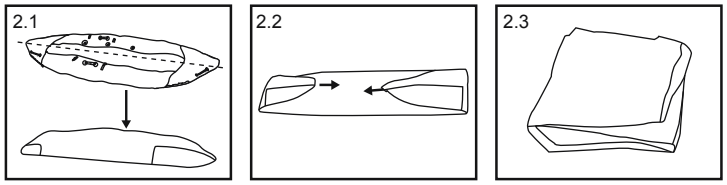
2.1
2.2
2.3

EN

OWNER'S MANUAL

IMPORTANT SAFETY INSTRUCTIONS

WARNING

Follow all the Safety and Operating Instructions. If you don't follow these instructions, it may cause overturn, explode the boat and causes drowning.

- Before every use, carefully inspect all boat components including air-chambers, grab ropes, oars, and air valves, to ensure everything is in good condition and tightly secured.
- Passenger numbers and load weights shall by no means exceed specified capacities. Refer to the Technical Specifications section of this manual to determine passenger numbers and load weights for your boat. Being overweight will cause overturn and drowning.
- Inflate according to the numbered air chamber and rated pressure on the boat, or it will cause overinflation and boat explosion. Exceeding the data given on the capacity plate may cause the craft to damage, overturn and lead to drowning.
- Keep the boat balanced. Uneven distribution of persons or load in the boat may cause overturn the boat and drowning.
- **BE AWARE OF OFFSHORE WINDS AND CURRENTS.**
- Don't leave the boat exposed to the sun for long periods of time, as high temperatures can increase air expansion, which can cause irreparable damage.
- Never transport the boat in inflated condition on the car. Be aware of the potentially harmful effects of liquids such as battery acid, oil, petrol. The liquids may damage your boat.

TECHNICAL SAFETY INSTRUCTIONS

- When using the boat, life-saving devices such as life jackets and buoys should be inspected beforehand and used at all times.
- Buckets, water scoops and air pumps should always be available in case of air leakage or if the boat takes on water.
- When the boat is in motion, all passengers must remain seated at all times to avoid falling overboard.
- Use the boat in protected shore-zones, up to 300 m (984 ft.). Be aware of natural factors such as wind, tidewaters and tidal waves.
- Be careful when landing on the shore. Sharp and rough objects such as rocks, cement, shells, glass, etc. may puncture the boat.
- If one chamber is punctured when the boat is in the water, it may be necessary to fully inflate the other air chamber to prevent the boat from sinking.
- To avoid damage, do not drag the boat on rough surfaces.
- It is the responsibility of the owner/operator to have at least a bucket/bailer on board, secured against accidental loss.
- Be responsible, and do not neglect the safety rules as this could jeopardize your life and the lives of others.
- Know how to operate a boat. Check in your local area for information and/or training as needed. Inform yourself about local regulations and dangers related to boating and/or other water activities.
- Drawings are for illustration purposes only. May not reflect actual product. Not to scale.

DISPOSAL

Electrical products should not be disposed of with household waste. Please recycle where facilities exist. Check with your local authority or retailer for recycling advice.

SAVE THESE INSTRUCTIONS

TECHNICAL SPECIFICATIONS

Item	Product Inflated Size	Recommended Working Pressure	Maximum Load Capacity	Maximum Number Of Persons
65167	3.82 m x 1.01 m x 35 cm (12'6" x 40" x 14")	0.07 bar (1 psi) 0.14 bar (2 psi) 0.35 bar (5 psi)	180 kg (397 lbs)	2 adults

INFLATE & ASSEMBLE

NEVER USE HIGH-PRESSURE AIR TO INFLATE INFLATABLES. IT CAN DAMAGE YOUR PRODUCT.

- The floorboards must be assembled before inflating the hull.
- Never use motor-driven high-pressure air pumps as this may result in over-inflation.
- Never stand on or rest objects on the boat during inflation.
- Never open the cap of air valve while the boat is in use.
- Be sure the valve is tightly closed before using the boat.
- When the oars are not in use, lock the oars into the Oar Clasps to avoid damage.

SAFETY ROPE INSTALLATION

- Safety ropes shall be fitted to both sides of the bow and stern areas only and shall not impede the normal operation of the craft.
- Do check carefully if the saving rope is tightened well.

SEAT AND FOOTREST ASSEMBLY

- After the craft is inflated, connect the belts of the seats and footrests to the side buckles on the craft.
- The location of the seats and footrests can be adjusted along with the craft floor.

STORAGE

- Remove the oars from the oarlocks. Keep all accessories for future use.
- Carefully clean the boat using a mild soap with clean water. Do not use acetone, acid, and/or alkaline solutions.
- Use a cloth to gently dry all surfaces. Do not dry the product in direct sunlight. Also, never dry with equipment such as electric blowers. Doing so will cause damage and shorten the boat's life span.
- If the product will not be used for a long time, please remove the battery inside the pump.
- Store in a dry place, with a temperature higher than 15ºC/59ºF, out of reach of children.

REPAIR

- If there is a small puncture, repair it according to the instructions on the repair patch.
- If the hole is too big to be repaired with the provided patch, purchase a Bestway repair kit or send the boat to a speciality shop for repair.

PLEASE KEEP THIS MANUAL IN A SECURE PLACE, AND HAND IT OVER TO THE NEW OWNER WHEN YOU SELL THE CRAFT.

FR

MANUEL DE L'UTILISATEUR

CONSIGNES DE SÉCURITÉ IMPORTANTES

ATTENTION

Suivez toutes les instructions de sécurité et d'utilisation. La négligence de ces instructions peut provoquer le chavirement, l'explosion du bateau et provoquer une noyade.

- Avant chaque utilisation, inspectez soigneusement tous les composants du bateau, y compris les chambres à air, les cordages, les rames et les valves d'air, pour vous assurer que tout est en bon état et bien fixé.
- Le nombre de passagers et le poids du chargement ne doivent en aucun cas dépasser les capacités spécifiées. Reportez-vous à la section Spécifications techniques de ce manuel pour déterminer le nombre de passagers et le poids du chargement de votre bateau. Un surpoids entraînera le chavirement et la noyade.
- Gonflez en respectant les indications, pour chaque chambre à air numérotée, la pression nominale du bateau, sinon vous risquez un surgonflage et une explosion du bateau. Si vous dépassez les données indiquées sur la plaque de capacité, vous risquez d'endommager l'embarcation, de la faire chavirer et de provoquer la noyade.
- Maintenez le bateau équilibré. Une répartition inégale des personnes ou de la charge dans le bateau peut provoquer le chavirage du bateau et la noyade.
- **ATTENTION AUX VENTS ET AUX COURANTS EN MER.**
- Ne laissez pas le bateau exposé au soleil pendant de longues périodes, car les températures élevées peuvent augmenter la dilatation de l'air, ce qui peut causer des dommages irréparables.
- Ne transportez jamais le bateau gonflé sur une voiture. Soyez conscient des effets nocifs potentiels des liquides tels que l'acide de batterie, l'huile, l'essence. Les liquides peuvent endommager votre bateau.

INSTRUCTIONS TECHNIQUES DE SÉCURITÉ

- Lors de l'utilisation du bateau, les dispositifs de sauvetage tels que les gilets de sauvetage et les bouées doivent être inspectés au préalable et utilisés à tout moment.
- Des seaux, des écopes d'eau et des pompes à air doivent toujours être disponibles en cas de fuite d'air ou si le bateau prend l'eau
- Lorsque le bateau est en mouvement, tous les passagers doivent rester assis à tout moment pour éviter de tomber par-dessus bord.
- Utilisez le bateau dans des zones côtières protégées, jusqu'à 300 m. Tenez compte des facteurs naturels tels que le vent, les marées et les vagues déferlantes.
- Faites attention en arrivant à terre. Les objets pointus et rugueux tels que les pierres, le ciment, les coquillages, le verre, etc. peuvent perforer le produit.
- Si une chambre est perforée lorsque le bateau est dans l'eau, il peut être nécessaire de gonfler complètement l'autre chambre à air pour éviter que le bateau ne coule.
- Pour éviter tout dommage, ne traînez pas le bateau sur des surfaces rugueuses.
- Il est de la responsabilité du propriétaire/exploitant d'avoir à bord au moins une écope/un seau, protégé contre la perte accidentelle.
- Soyez responsable et ne négligez pas les règles de sécurité, car cela pourrait mettre votre vie et celle des autres en danger.
- Savoir comment manoeuvrer un bateau. Renseignez-vous dans votre pays ou région pour connaître les règles et/ou obtenir une formation si nécessaire. Informez-vous sur des réglementations locales et des dangers liés à la navigation de plaisance et/ou à d'autres activités nautiques.
- Les dessins ne sont donnés qu'à titre d'illustration. Ils sont susceptibles de ne pas refléter le produit réel. Pas à l'échelle.

ÉLIMINATION

Les produits électriques ne doivent pas être jetés avec les ordures ménagères. Veuillez jeter le produit dans les installations de collecte dédiées. Consultez la réglementation en vigueur ou votre revendeur pour obtenir des conseils de recyclage.

CONSERVEZ CES INSTRUCTIONS

SPÉCIFICATIONS TECHNIQUES

Article	Dimensions du produit gonflé	Recommandée Pression de fonctionnement	Maximum Capacité de charge	Nombre maximum de personnes
65167	3.82 m x 1.01 m x 35 cm (12'6" x 40" x 14")	0.07 bar (1 psi) 0.14 bar (2 psi) 0.35 bar (5 psi)	180 kg (397 lbs)	2 adults

GONFLER & ASSEMBLER

N'UTILISEZ JAMAIS D'AIR À HAUTE PRESSION POUR GONFLER LES STRUCTURES GONFLABLES. CECI PEUT ENDOMMAGER VOTRE PRODUIT.

- Les planchers doivent être assemblés avant de gonfler la coque.
- N'utilisez jamais de pompes à air haute pression actionnées par un moteur, car cela pourrait entraîner un surgonflage.
- Ne vous tenez jamais debout et ne posez pas d'objets sur le Bateau pendant le gonflage.
- N'ouvrez jamais le bouchon de la valve d'air lorsque le bateau est utilisé.
- Assurez-vous que la valve est bien fermée avant d'utiliser le bateau.
- Lorsque les pagaies ne sont pas utilisées, verrouillez-les dans leurs clips de blocage pour éviter de les endommager.

INSTALLATION DE LA CORDE DE SÉCURITÉ

- Les cordes de sécurité doivent être installées des deux côtés de la proue et de la poupe uniquement et ne doivent pas entraver le fonctionnement normal de l'embarcation.
- Vérifiez bien que la corde de sécurité est bien tendue.

ASSEMBLAGE DU SIÈGE ET DU CALE-PIED

- Une fois l'embarcation gonflée, reliez les sangles des sièges et du cale-pied aux boucles latérales de l'embarcation.
- L'emplacement des sièges et du cale-pied peut être réglé, de même que le fond de l'embarcation.

STOCKAGE

- Retirez les avirons des dames de nage. Conservez tous les accessoires pour une utilisation ultérieure.
- Nettoyez soigneusement le bateau en utilisant un savon doux avec de l'eau propre. Ne pas utiliser d'acétone, d'acide et/ou de solutions alcalines.
- Utilisez un chiffon pour sécher délicatement toutes les surfaces. Ne séchez pas le produit à la lumière directe du soleil. De même, ne séchez jamais avec des équipements tels que des souffleurs électriques. Cela entraînerait des dommages et réduirait la durée de vie du bateau.
- Si le produit n'est pas utilisé pendant une longue période, veuillez retirer la batterie à l'intérieur de la pompe.
- Conserver dans un endroit sec, à une température supérieure à 15 °C, hors de portée des enfants.

RÉPARATION

- S'il y a une petite perforation, réparez-la en suivant les instructions figurant sur le patch de réparation.
- Si le trou est trop grand pour être réparé avec la pièce fournie, achetez un kit de réparation Bestway ou envoyez le bateau à un atelier spécialisé pour qu'il effectue la réparation.

VEUILLEZ CONSERVER CE MANUEL DANS UN ENDROIT SÛR ET LE REMETTRE AU NOUVEAU PROPRIÉTAIRE SI VOUS REVENDEZ LE BATEAU.

DE

GEBRAUCHSANWEISUNG

WICHTIGE SICHERHEITSHINWEISE

ACHTUNG

Befolgen Sie alle Sicherheits- sowie Betriebsanweisungen, besonders die richtige Reihenfolge des Aufpumpens und Zusammenbauens, Bei Nichtbeachtung kann dies zur Beschädigung durch Kentern des Bootes und so im schlimmsten Fall bis zum Ertrinken führen.

- Überprüfen Sie zu Ihrer eigenen Sicherheit vor jeder Benutzung sorgfältig alle Bestandteile des Bootes, einschließlich Luftkammern, Halteseile, Paddel und Luftventile.
- Die Anzahl der Fahrgäste sowie das Gewicht der Ladung dürfen auf keinen Fall die angegebenen Kapazitäten überschreiten. Die maximale Personenzahl und Belastbarkeit Ihres Bootes finden Sie im Abschnitt Technische Daten. Übergewicht kann zum Kentern und im schlimmsten Fall zum Ertrinken führen.
- Pumpen Sie das Boot entsprechend der nummerierten Luftkammer und dem Nenndruck auf, da es sonst zu einer Überfüllung und Explosion des Bootes kommen kann. Ein Überschreiten der auf dem Typenschild angegebenen Werte kann zu Schäden am Boot, zum Umkippen und zum Ertrinken führen.
- Sorgen Sie für eine gleichmäßige Verteilung des Gewichtes. Andernfalls kann es zum Kentern des Bootes kommen.
- **VORSICHT BEI ABLANDIGEM WIND UND STRÖMUNGEN**
- Setzen Sie das Boot nicht für längere Zeit starker Sonneneinstrahlung aus, da hohe Temperaturen die Luftausdehnung erhöhen können, was zu irreparablen Schäden führen kann.
- Das Boot darf nicht im aufgeblasenen Zustand auf einem Auto transportiert werden. Außerdem können Flüssigkeiten wie Batteriesäure, Öl, Benzin zu Schäden an Ihrem Boot führen.

TECHNISCHE SICHERHEITSHINWEISE

- Rettungsmittel wie Schwimmwesten und Bojen müssen vor der Verwendung auf Ihre Funktionstüchtigkeit überprüft werden.
- Luftpumpen, Eimer, Wasserschaufeln und andere Behältnisse sollten stets griffbereit zur Verfügung stehen. So kann, wenn nötig, schnellstmöglich auf abfallenden Luftdruck sowie eingetretenes Wasser reagiert werden.
- Während der Fahrt, müssen alle sich an Bord befindenden Person durchgehend sitzen bleiben.
- Das Boot sollte ausschließlich in geschützten Bereichen mit einer Entfernung von maximal 300 Metern zum nächsten Ufer verwendet werden.
- Seien Sie beim Anlegen am Ufer stets vorsichtig. Scharfe Gegenstände wie Felsen, Zement, Muscheln, Glas usw. können das Boot beschädigen.
- Wenn eine Luftkammer im Boot beschädigt wurde, kann es erforderlich sein, den Luftdruckverlust über die verbleibenden auszugleichen.
- Das Boot darf nicht über raue Oberflächen gezogen werden.
- Es liegt in der Verantwortung des Eigentümers, sämtliche weitere Sicherheitsvorkehrungen wie Eimer etc. gesichert an Bord mitzuführen.
- Handeln Sie stets verantwortungsbewusst sowie vorausschauend.
- Seien Sie mit der Handhabung eines Bootes sowie mit den örtlichen Gewässern vertraut und holen Sie falls notwendig weitere Informationen ein. Informieren Sie hierzu bezüglich lokaler Vorschriften sowie Gefahren im Zusammenhang mit dem Bootfahren und/oder anderen Wasseraktivitäten.
- Die Zeichnungen dienen nur zur Veranschaulichung und spiegeln möglicherweise nicht das tatsächliche Produkt wider. Nicht maßstabsgetreu.

ENTSORGUNG

Elektrogeräte dürfen nicht mit dem Hausmüll entsorgt werden. Bitte verwenden Sie hierfür die dafür vorgesehen Deponien. Weitere Informationen erfragen Sie bitte bei Ihrer lokalen Behörde oder Ihrem Händler.

HEBEN SIE DIESE GEBRAUCHSANWEISUNG SORGFÄLTIG AUF

TECHNISCHE DATEN

Artikel	Größe aufgeblasen	Empfohlener Betriebsdruck	Maximale Belastbarkeit	Maximale Personenanzahl
65167	3.82 m x 1.01 m x 35 cm (12'6" x 40" x 14")	0.07 Bar 0,14 Bar 0,35 Bar	180 kg (397 lbs)	2 Erwachsene

AUFBAU

VERWENDEN SIE ZUM AUFPUMPEN VON SCHLAUCHBOOTEN NIEMALS HOCHDRUCKLUFT, DA DIES ZU SCHÄDEN AM PRODUKT FÜHREN KANN.

- Vor dem Aufpumpen muss der Boden im Boot montiert werden.
- Verwenden Sie niemals motorbetriebene Hochdruckluftpumpen. Dies kann zu einem Überdruck führen.
- Während des Aufpumpvorgangs dürfen sich keine Gegenstände oder Personen auf dem Boot befinden.
- Öffnen Sie niemals den Deckel des Ventils, während sich das Boot in Verwendung befindet.
- Stellen Sie vor jeder Verwendung des Bootes sicher, dass sämtliche Ventile fest verschlossen sind.
- Sind die Ruder nicht in Gebrauch, können Sie mithilfe der Ruderklemmen gesichert werden.

ANBRINGEN DES SICHERHEITSSEILS

- Die Sicherheitsseile dürfen nur an den jeweiligen Seiten von Bug und Heck angebracht werden und dürfen die gefahrlose Verwendung des Bootes nicht behindern.
- Prüfen Sie sorgfältig, ob das Sicherungsseil die nötige Spannung besitzt,

MONTAGE VON SITZ UND FUSSSTÜTZE

- Nachdem das Boot aufgepumpt wurde, verbinden Sie die Gurte der Sitze und der Fußstütze mit den seitlichen Schnallen.
- Die Position der Sitze und der Fußstütze kann zusammen mit dem Fahrzeugboden angepasst werden.

LAGERUNG

- Nehmen Sie die Ruder aus den Klemmen. Bewahren Sie sämtliches Zubehör zur weiteren Verwendung sorgfältig auf.
- Das Boot vorsichtig mit einer milden Seife sowie klarem Wasser gereinigt werden. Verwenden Sie niemals Aceton, Säuren und/oder Laugen.
- Trocknen Sie alle Oberflächen vorsichtig mit einem Tuch ab. Legen Sie das Boot hierfür in keinem Fall direkt in die Sonne. Verwenden Sie darüber hinaus zum Trocknen keine elektrischen Geräte.
- Wird das Boot bzw. Pumpe über einen längeren Zeitpunkt nicht benutzt, müssen die Batterien aus letzterer entnommen werden.
- Das Produkt muss an einem trockenen Ort bei einer Umgebungstemperatur über 15 ºC sowie außerhalb der Reichweite von Kindern aufbewahrt werden.

REPARATUR

- Reparieren Sie kleine Löcher gemäß den Anweisungen auf dem Reparaturflicken.
- Wenn das Loch zu groß ist, um mithilfe des mitgelieferten Flickens repariert zu werden, kaufen Sie ein entsprechendes Bestway® Reparatur-Set oder wenden Sie sich an ein entsprechendes Fachgeschäft.

BITTE BEWAHREN SIE DIESES GEBRAUCHSANWEISUNG SORGFÄLTIG AUF UND ÜBERGEBEN SIE DIESE BEI EINEM MÖGLICHEN VERKAUF AN DEN NEUEN BESITZER WEITER.

IT

MANUALE D'USO

IMPORTANTI ISTRUZIONI DI SICUREZZA

AVVERTENZA

Seguire tutte le istruzioni di sicurezza e di funzionamento. La mancata osservanza delle seguenti istruzioni può portare al ribaltamento o l'esplosione dell'imbarcazione e annegamento dei suoi passeggeri.

- Prima di ogni utilizzo, ispezionare attentamente tutti le componenti dell'imbarcazione, incluse camere d'aria, funi di presa, remi e valvole dell'aria al fine di accertarsi che tutto sia in buone condizioni e ben fissato.
- Il numero di passeggeri e il carico complessivo non devono assolutamente superare la capacità specificata. Fare riferimento alla sezione sulle specifiche tecniche del presente manuale per determinare il numero di passeggeri e il carico adeguato alla capacità dell'imbarcazione. Un carico eccessivo potrebbe causare il ribaltamento del gommone e l'annegamento dei passeggeri.
- Gonfiare in base ai valori della camera d'aria e alla pressione nominale dell'imbarcazione, onde evitare un gonfiaggio eccessivo con rischio di l'esplosione dell'imbarcazione. Il superamento dei valori indicati sulla targhetta di capacità può causare danni all'imbarcazione con suo conseguente ribaltamento e annegamento dei passeggeri.
- Mantenere l'imbarcazione in equilibrio. Una distribuzione irregolare delle persone o del carico potrebbe causarne il ribaltamento e l'annegamento dei suoi passeggeri.
- **PRESTARE ATTENZIONE AI VENTI E ALLE CORRENTI IN MARE APERTO.**
- Si raccomanda di non lasciare l'imbarcazione esposta al sole per lunghi periodi di tempo: le alte temperature possono aumentare l'espansione dell'aria, che può causare danni irreparabili.
- Non trasportare mai il gommone gonfiato sull'auto. È necessario tenere in considerazione i potenziali effetti nocivi di liquidi come acido della batteria, olio, benzina. Questa tipologia di liquidi può danneggiare l'imbarcazione.

ISTRUZIONI TECNICHE DI SICUREZZA

- I dispositivi di salvataggio quali giubbotti e boe, devono essere controllati prima di salire a bordo del gommone e utilizzati in ogni momento.
- Secchi, gottazze e pompe d'aria devono essere sempre disponibili in caso di perdite d'aria o qualora il gommone cominci a imbarcare acqua.
- Quando il gommone è in movimento, tutti i passeggeri devono rimanere seduti in ogni momento per evitare cadute in mare.
- Utilizzare l'imbarcazione unicamente in zone costiere protette, fino a 300 m dalla riva. Prestare attenzione a fattori naturali quali venti, maree e onde di marea.
- Prestare attenzione in fase di approdo. Oggetti appuntiti e ruvidi quali rocce, cemento, conchiglie, vetro, ecc. possono danneggiare o forare il gommone.
- In caso di foratura di una delle camere d'aria mentre il gommone è in acqua, potrebbe essere necessario gonfiare completamente la camera d'aria rimanente per evitare che l'imbarcazione affondi.
- Non trascinare il gommone su terreni accidentati onde evitare danni
- Il proprietario del gommone o chi lo pilota è tenuto ad assicurarsi che a bordo sia presente almeno un secchio o gottazza, e che questo sia fissato al gommone per evitare che vada perso
- Siate responsabili e non trascurate le regole di sicurezza, ciò potrebbe mettere a repentaglio la vostra vita e quella degli altri.
- È indispensabile sapere come utilizzare e manovrare correttamente una imbarcazione. Se necessario, controllare nella propria zona di residenza per ulteriori informazioni e/o corsi di formazione. È essenziale tenersi informati riguardo ai regolamenti locali e i pericoli legati alla navigazione e/o ad altre attività acquatiche.
- Le immagini sono unicamente a scopo illustrativo e potrebbero differire dall'originale. Non in scala.

SMALTIMENTO

Le apparecchiature elettriche non devono essere smaltite insieme ai rifiuti domestici. Si prega di riciclare laddove esistano strutture adeguate. Per maggiori informazioni in merito, contattare le autorità locali o il proprio rivenditore.

CONSERVARE QUESTE ISTRUZIONI

SPECIFICHE TECNICHE

Articolo	Dimensioni prodotto gonfiato	Consigliata Pressione di esercizio	Massimo Capacità di carico	Numero massimo di persone
65167	3.82 m x 1.01 m x 35 cm (12'6" x 40" x 14")	0.07 bar (1 psi) 0.14 bar (2 psi) 0.35 bar (5 psi)	180 kg (397 lbs)	2 adulti

GONFIAGGIO E ASSEMBLAGGIO

NON UTILIZZARE MAI COMPRESSORI/POMPE AD ALTA PRESSIONE PER IL GONFIAGGIO, IN QUANTO POTREBBERO DANNEGGIARE IL VOSTRO PRODOTTO.

- Assemblare il pavimento prima di procedere al gonfiaggio dello scafo.
- Non utilizzare pompe motorizzate ad alta pressione, onde evitare un gonfiaggio eccessivo.
- Non salite o appoggiare oggetti sull'imbarcazione durante il gonfiaggio.
- Non aprire il tappo della valvola dell'aria mentre l'imbarcazione è in uso.
- Assicurarsi che la valvola sia ben chiusa prima di utilizzare l'imbarcazione.
- Quando i remi non vengono utilizzati, agganciarli agli appositi fermi per evitare di danneggiarli.

INSTALLAZIONE DELLA CORDA DI SICUREZZA

- Le corde di sicurezza devono essere montate solo su entrambi i lati delle zone di prua e di poppa e non devono ostacolare la normale operatività dell'imbarcazione
- Controllare attentamente che la fune di salvataggio sia ben tesa.

ASSEMBLAGGIO SEDILE E POGGIAPIEDI

- Dopo aver gonfiato l'imbarcazione, collegare le cinture dei sedili e del poggiapiedi alle fibbie laterali dell'imbarcazione.
- La posizione dei sedili e del poggiapiedi può essere regolata insieme al piano di calpestio dell'imbarcazione.

CONSERVAZIONE

- Rimuovere i remi dagli scalmi. Conservare tutti gli accessori per uso futuro.
- Pulire accuratamente l'imbarcazione utilizzando un sapone neutro e acqua pulita. Non utilizzare acetone, soluzioni acide e/o alcaline.
- Asciugare delicatamente tutte le superfici con un panno morbido. Non lasciare asciugare alla luce diretta del sole, non tentare di asciugare utilizzando apparecchi quali asciugacapelli, soffiatori, termosoffiatori, ecc. L'utilizzo di questi apparecchi causerebbe danni all'imbarcazione, riducendone la durata.
- E' consigliabile rimuovere la batteria dalla pompa quando si prevede che il prodotto non verrà utilizzato per lunghi periodi.
- Conservare in luogo asciutto a una temperatura superiore a 15ºC/59ºF, lontano dalla portata dei bambini.

RIPARAZIONE

- Qualora si noti una piccola foratura, ripararla secondo le istruzioni presenti sulla toppa di riparazione.
- Qualora la foratura o strappo sia troppo largo per essere riparato con la toppa inclusa nel set, sarà necessario acquistare un kit di riparazione Bestway o rivolgersi a un rivenditore specializzato per effettuare la riparazione.

SI PREGA DI CONSERVARE QUESTO MANUALE IN UN LUOGO SICURO E DI CONSEGNARLO AL NUOVO PROPRIETARIO AL MOMENTO DI RIVENDERE L'IMBARCAZIONE.

NL

GEBRUIKERSHANDLEIDING

BELANGRIJKE VEILIGHEIDSINSTRUCTIES

WAARSCHUWING

Volg alle veiligheids- en bedieningsinstructies. Als u deze instructies niet opvolgt, kan dit leiden tot kantelen, exploderen van de boot en verdrinking veroorzaken.

- Inspecteer voor elk gebruik zorgvuldig alle onderdelen van de boot, inclusief luchtkamers, grijpkabels, roeiriemen en luchtkleppen, om er zeker van te zijn dat alles in goede staat is en stevig vastzit.
- Het aantal passagiers en het gewicht van de lading mogen in geen geval de gespecificeerde capaciteiten overschrijden. Raadpleeg het gedeelte Technische specificaties van deze handleiding om het aantal passagiers en het gewicht van de lading voor uw boot te bepalen. Overgewicht zal leiden tot kantelen en verdrinking.
- Blaas op volgens de genummerde luchtkamers en de nominale druk op de boot, anders zal dit leiden tot te hard opblazen en het ontploffen van de boot. Overschrijding van de gegevens op het capaciteitsplaatje kan leiden tot beschadiging van de boot, omslaan en verdrinkingsgevaar.
- Houd de boot in evenwicht. Ongelijkmatige verdeling van personen of lading in de boot kan leiden tot het omslaan van de boot en verdrinkingsgevaar.
- **LET OP OFFSHORE WIND EN STROMINGEN.**
- Leg de boot niet voor langere tijd aan de zon bloot, aangezien hoge temperaturen de luchtuitzetting kunnen vergroten, wat onherstelbare schade kan veroorzaken.
- Vervoer de boot nooit in opgeblazen toestand op de auto. Wees zich bewust van de mogelijke schadelijke effecten van vloeistoffen zoals accuzuur, olie, benzine. De vloeistoffen kunnen uw boot beschadigen.

TECHNISCHE VEILIGHEIDSINSTRUCTIES

- Bij gebruik van de boot moeten reddingsmiddelen zoals zwemvesten en boeien altijd vooraf worden gecontroleerd en altijd gebruikt worden.
- Emmers, waterscheppen en luchtpompen moeten altijd beschikbaar zijn in geval van luchtlekkage of als de boot water opneemt.
- Wanneer de boot in beweging is, moeten alle passagiers te allen tijde zittende blijven om te voorkomen dat iemand overboord valt.
- Gebruik de boot in beschermde kustgebieden, tot 300 m (984 ft.). Houd rekening met natuurlijke factoren zoals wind, getijdenwater en getijdengolven.
- Wees voorzichtig bij het aanmeren aan de kust. Scherpe en ruwe voorwerpen zoals stenen, cement, schelpen, glas, enz. kunnen de boot doorboren.
- Indien een luchtkamer wordt doorboord terwijl de boot in het water ligt, kan het nodig zijn om de andere luchtkamer volledig op te blazen om te voorkomen dat de boot zinkt.
- Sleep de boot nooit over ruwe oppervlaktes om schade te voorkomen.
- Het is de verantwoordelijkheid van de eigenaar/gebruiker om ten minste een emmer aan boord te hebben die beveiligd is tegen onopzettelijk verlies.
- Wees verantwoordelijk en negeer nooit de veiligheidsvoorschriften omdat dit uw leven en het leven van anderen in gevaar kan brengen.
- Weet hoe een boot te besturen. Verkrijg zo nodig informatie en/of training in uw omgeving. Informeer u over lokale regelgevingen en gevaren met betrekking tot varen en/of andere wateractiviteiten.
- Tekeningen zijn enkel ter illustratie. Ze geven mogelijk niet het werkelijke product weer. Niet op schaal.

WEGDOEN

Elektrische producten mogen niet met het huisvuil worden weggegooid. Gelieve te recyclen waar faciliteiten aanwezig zijn. Neem contact op met uw plaatselijke overheid of winkelier voor recycling advies.

BEWAAR DEZE INSTRUCTIES

TECHNISCHE SPECIFICATIES

Artikel	Product Opgeblazen Grootte	Aangeraden Werkdruk	Maximum Laadkracht	Maximum Aantal Personen
65167	3.82 m x 1.01 m x 35 cm (12'6" x 40" x 14")	0,07 bar (1 psi) 0,14 bar (2 psi) 0,35 bar (5 psi)	180 kg (397 lbs)	2 volwassenen

OPBLAZEN & MONTEREN

GEBRUIK NOOIT HOGE DRUK LUCHT OM OPBLAASBARE PRODUCTEN OP TE BLAZEN. DIT KAN UW PRODUCT BESCHADIGEN.

- De vloerdelen moeten worden gemonteerd voordat de romp wordt opgeblazen.
- Gebruik nooit motor-aangedreven luchtpompen op hoge druk omdat dit kan leiden tot te hard opblazen.
- Sta nooit op de boot en laat er nooit objecten op rusten tijdens het opblazen.
- Open nooit de dop van de luchtklep terwijl de boot in gebruik is.
- Verzeker dat de klep goed dicht is alvorens de boot te gebruiken.
- Wanneer de roeispanen niet in gebruik zijn, sluit deze dan in de roeispaanklemmen om schade te voorkomen.

VEILIGHEIDSTOUW INSTALLATIE

- Veiligheidstouwen moeten aan beide zijden van de boeg en achtersteven worden bevestigd en mogen de normale werking van het vaartuig niet belemmeren.
- Wel goed controleren of het Veiligheidstouw goed is aangespannen.

ZITPLAATS EN VOETSTEUN MONTAGE

- Nadat het vaartuig is opgeblazen, verbindt u de riemen van de stoelen en de voetsteun met de zijgespen op het vaartuig.
- De locatie van de stoelen en voetsteun kan aan de hand van de bodem worden aangepast.

OPSLAG

- Verwijder de roeispanen van de roeispaanklemmen. Houdt alle accessoires bij voor toekomstige gebruik.
- Maak de boot zorgvuldig schoon met een milde zeep en schoon water. Gebruik geen aceton, zure en/of alkalische oplossingen.
- Gebruik een doek om alle oppervlakken zachtjes te drogen. Droog het product niet in direct zonlicht. Gebruik ook nooit apparaten zoals elektrische blazers voor het drogen. Dit zal schade veroorzaken en de levensduur van de boot verkorten.
- Verwijder alstublieft de batterij uit de pomp indien het product voor lange tijd niet gebruikt wordt.
- Sla het op een droge plaats op, met een temperatuur warmer dan 15ºC/59ºF, buiten bereik van kinderen houden.

REPARATIE

- Als er een kleine schade is, repareert u deze volgens de instructies op de reparatiepatch.
- Als het gat te groot is om met de meegeleverde reparatiepatch te worden gerepareerd, koop dan een Bestway reparatieset of breng de boot naar een speciaalzaak om de reparatie uit te voeren.

BEWAAR DEZE HANDLEIDING OP EEN VEILIGE PLAATS EN GEEF DEZE AAN DE NIEUWE EIGENAAR WANNEER U HET PRODUCT VERKOOPT.

ES

MANUAL DEL USUARIO

INSTRUCCIONES IMPORTANTES DE SEGURIDAD

¡ADVERTENCIA

Siga todas las instrucciones de seguridad y funcionamiento. Si no sigue estas instrucciones, puede provocar el vuelco, la explosión la embarcación y provocar ahogamientos.

- Antes de cada uso, inspeccione cuidadosamente todos los componentes de la embarcación, incluidas las cámaras de aire, las cuerdas de sujeción, los remos y las válvulas de aire, para asegurarse de que todo está en buen estado y bien sujeto.
- El número de pasajeros y el peso de la carga no deberán superar en ningún caso las capacidades especificadas. Consulte la sección de especificaciones de este manual para determinar el número de pasajeros y el peso de la carga para su barco. El sobrepeso puede provocar el vuelco y el ahogamiento.
- Infle según la cámara de aire numerada y la presión nominal de la embarcación o de lo contrario puede inflar en exceso y ello provocará la explosión de la embarcación. Si se superan los datos que aparecen en la placa de la capacidad, la embarcación puede dañarse, volcar y provocar ahogamientos.
- Mantenga la embarcación equilibrada. Una distribución desigual de las personas o de la carga en la embarcación puede provocar el vuelco de la misma y el ahogamiento.
- **TENGA EN CUENTA LOS VIENTOS Y LAS CORRIENTES DE ALTA MAR.**
- No deje la embarcación expuesta al sol durante mucho tiempo, ya que las altas temperaturas pueden aumentar la expansión del aire, lo que puede causar daños irreparables.
- Nunca transporte la embarcación hinchada en el coche. Tenga en cuenta los posibles efectos nocivos de líquidos como el ácido de las baterías, el aceite o la gasolina. Los líquidos pueden dañar su embarcación.

INSTRUCCIONES TÉCNICAS DE SEGURIDAD

- Al utilizar la embarcación, los dispositivos de salvamento, como los chalecos salvavidas y las boyas, deben ser inspeccionados previamente y utilizados en todo momento.
- Los cubos, las palas de agua y las bombas de aire deben estar siempre disponibles en caso de fuga de aire o si entra agua en la embarcación.
- Cuando la embarcación está en movimiento, todos los pasajeros deben permanecer sentados en todo momento para evitar caer por la borda.
- Utilice la embarcación en zonas costeras protegidas, hasta 300 m (984 ft). Sea consciente de los factores naturales como el viento, las mareas y las olas.
- Tenga cuidado al desembarcar en la orilla. Los objetos punzantes y ásperos como rocas, cemento, conchas, vidrio, etc. pueden pinchar el barco.
- Si una de las cámaras se pincha cuando la embarcación está en el agua, puede ser necesario inflar completamente la otra cámara de aire para prevenir que el barco se hunda.
- Para evitar daños, no arrastre la embarcación por superficies rugosas.
- Es responsabilidad del propietario/operador tener a bordo al menos un cubo/recipiente, asegurado contra la pérdida accidental.
- Sea responsable y no descuide las normas de seguridad, ya que podría poner en peligro su vida y la de los demás.
- Sepa cómo operar una embarcación. Busque en su localidad la información y/o la formación necesaria. Infórmese sobre la normativa local y los peligros relacionados con la navegación y/o otras actividades acuáticas.
- Los dibujos son sólo para fines ilustrativos. Pueden no reflejar el producto real. No están a escala.

ELIMINACIÓN

Los productos eléctricos no deben eliminarse con la basura doméstica. Por favor, recíclelos en los casos en los que existan instalaciones disponibles. Consulte a su autoridad local o a su distribuidor si necesita más información sobre el reciclaje.

GUARDE ESTAS INSTRUCCIONES

ESPECIFICACIONES TÉCNICAS

Artículo	Tamaño inflado del producto	Recomendado Presión de trabajo	Máximo Capacidad de carga	Número máximo De personas
65167	3.82 m x 1.01 m x 35 cm (12'6" x 40" x 14")	0,07 bar (1 psi) 0,14 bar (2 psi) 0,35 bar (5 psi)	180 kg (397 lb)	2 adultos

INFLE & MONTE

NUNCA UTILICE AIRE DE ALTA PRESIÓN PARA INFLAR LOS HINCHABLES. ESTO PUEDE DAÑAR SU PRODUCTO.

- Hay que montar las tablas del suelo antes de inflar el casco.
- No utilice nunca bombas de aire de alta presión accionadas por motor, ya que podrían provocar un inflado excesivo.
- Nunca se ponga de pie o apoye objetos en la embarcación mientras se infla.
- Nunca abra el tapón de la válvula de aire mientras se utiliza la embarcación.
- Asegúrese de cerrar bien la válvula antes de utilizar la embarcación.
- Cuando no se utilicen los remos, bloquéelos en los cierres para evitar daños.

INSTALACIÓN DE LA CUERDA DE SEGURIDAD

- Las cuerdas de seguridad se colocarán únicamente en ambos lados de la zona de proa y de popa y no impedirán el funcionamiento normal de la embarcación.
- Compruebe cuidadosamente si la cuerda de salvamento está bien tensada.

MONTAJE DEL ASIENTO Y DEL REPOSAPIÉS

- Después de inflar la embarcación, conecte los cinturones de los asientos y el reposapiés a las hebillas laterales de la embarcación.
- La ubicación de los asientos y el reposapiés puede ajustarse junto con el piso de la embarcación.

ALMACENAMIENTO

- Quite los remos de los escálamos. Guarde todos los accesorios para utilizarlos en el futuro.
- Limpie cuidadosamente la embarcación utilizando un jabón suave con agua limpia. No utilice acetona, ácido y/o soluciones alcalinas.
- Utilice un paño para secar suavemente todas las superficies. No seque el producto a la luz directa del sol. Tampoco lo seque nunca con equipos como sopladores eléctricos. Hacerlo causará daños y acortará la vida útil de la embarcación.
- Si no va a utilizar el producto durante un tiempo prolongado, extraiga la pila del interior de la bomba.
- Almacenar en un lugar seco, a una temperatura superior a 15 ºC/ 59 ºF y fuera del alcance de los niños.

REPARACIÓN

- Si hay un pequeño pinchazo, repáralo según las instrucciones del parche de reparación.
- Si el agujero es demasiado grande para repararlo con el parche proporcionado, compra un kit de reparación Bestway o envía la embarcación a un taller especializado para que realice la reparación.

POR FAVOR, GUARDE ESTE MANUAL EN UN LUGAR SEGURO Y ENTRÉGUELO AL NUEVO PROPIETARIO CUANDO VENDA LA EMBARCACIÓN.

DA

BRUGERVEJLEDNING

VIGTIGE SIKKERHEDSINSTRUKSER

ADVARSEL

Følg alle sikkerheds- og driftsinstruktioner. Hvis du ikke følger disse instruktioner, kan det forårsage kæntring og eksplosion med drukning til følge.

- Gennemgå omhyggeligt alle bådens komponenter, inklusive luftkamre, gribeline, årer og luftventiler før hver brug for at sikre, at alt er i god stand og korrekt sikret.
- Antal personer og lastens vægt må under ingen omstændigheder overstige den angivne kapacitet. Se afsnittet Tekniske specifikationer i denne manual for at bestemme passagertal og lastvægt for din båd. Overvægt vil forårsage kæntring og drukning.
- Pust op i henhold til det nummererede luftkammer og det nominelle tryk på båden, ellers vil det forårsage overoppustning og bådekspolsion. Overskridelse af dataene angivet på kapacitetspladen kan medføre, at fartøjet beskadiges, vælter og fører til drukning.
- Hold balance i båden. En skæv person- eller lastfordeling kan få båden til at vælte og forårsage drukning.
- **VÆR OPMÆRKSOM PÅ FRALANDSVIND OG STRØM.**
- Efterlad ikke produktet i solen i længere tid, da høje temperaturer kan få luften til at udvide sig, hvilket kan forårsage uoprettelig skade.
- Transporter aldrig båden i oppumpet tilstand på bilen. Vær opmærksom på de potentielle skadelige virkninger af væsker fra batterisyre, olie og benzin. Væskerne kan beskadige din båd.

TEKNISKE SIKKERHEDSINSTRUKSER

- Når du bruger båden, skal det livreddende udstyr såsom redningsveste og bøjer være inspiceret først og bruges på alle tidspunkter.
- Spande, øser og luftpumper skal altid være tilgængelige i tilfælde af luftlækage, eller hvis båden tager vand ind.
- Når båden er i bevægelse, skal alle passagerer altid sidde ned for at undgå at falde overbord.
- Brug båden i beskyttede kystzoner, op til 300 m (984 fod). Vær forsigtig med naturgivne faktorer som vind, tidevand og flodbølger.
- Vær forsigtig, ved landing på kysten. Skarpe og ru genstande, såsom sten, beton, skaller, glas m.v. kan punktere båden.
- Hvis et kammer punkterer, mens båden er i vandet, kan det være nødvendigt at pumpe det andet kammer helt op for at forhindre båden i at synke.
- For at undgå beskadigelse må båden ikke trækkes hen over ru overflader.
- Det er ejerens/operatørens ansvar at have mindst en spand/øse om bord, som er sikret mod utilsigtet tab.
- Vær ansvarlig, forsøm ikke sikkerhedsreglerne, da det kan bringe dit og andres liv i fare.
- Vid, hvordan du sejler en båd. Kontrollér i lokalområdet for oplysninger og/eller nødvendig uddannelse. Lær den lokale lovgivning og de farer, der er relateret til at sejle og/eller udøve andre vandaktiviteter.
- Tegningerne er udelukkende til illustrationsbrug. De gengiver måske ikke det aktuelle produkt. Illustrationen er ikke måltro.

BORTSKAFFELSE

Produkter med indbygget elektronik må ikke bortskaffes med husholdningsaffaldet. De skal indleveres til en genbrugsstation, hvor det er muligt. Kontakt de lokale myndigheder eller forhandleren om råd om genbrug.

GEM DENNE VEJLEDNING

TEKNISKE SPECIFIKATIONER

Vare	Oppustet produktstørrelse	Anbefalet Tryk	Maks. Belastningskapacitet	Maks. antal Personer
65167	3.82 m x 1.01 m x 35 cm (12'6" x 40" x 14")	0,07 bar (1 psi) 0,14 bar (2 psi) 0,35 bar (5 psi)	180 kg (397 lbs)	2 voksne

OPPUMP OG SAML

BRUG ALDRIG TRYKLUFT TIL AT PUMPE OPPUMPELIGT UDSTYR OP. DETTE KAN SKADE DIT PRODUKT.

- Gulvbrædderne skal samles inden oppumpning af båden.
- Brug aldrig motordrevne højtryksluftpumper, da dette kan resultere i overoppustning.
- Stå aldrig på eller hvil genstande på båden under oppustning.
- Åbn aldrig hætten på luftventilen, mens båden er i brug.
- Sørg for, at ventilen er tæt lukket, før båden tages i brug.
- Når årerne ikke er i brug, låses årerne ind i årespændene for at undgå skader.

MONTERING AF SIKKERHEDSLINE

- Sikkerhedsliner skal monteres på begge sider af for- og agterstavn og må ikke hindre normal manøvrering af båden.
- Kontrollér omhyggeligt, at sikkerhedslinen er godt strammet.

SÆDE OG FODHVILER

- Når fartøjet er oppumpet, spændes sædernes remme til sidespænderne på båden.
- Placeringen af sæder og fodhviler kan justeres på langs ad bådens bund.

OPBEVARING

- Fjern årerne fra årelåsene. Gem alt tilbehør til fremtidig brug.
- Rengør omhyggeligt båden med mild sæbe og rent vand. Anvend ikke acetone, syre og/eller basiske opløsninger.
- Brug en klud til forsigtigt at tørre alle overflader. Tør ikke produktet i direkte sollys. Tør heller aldrig med udstyr såsom elektriske blæsere. Hvis du gør det, vil det forårsage skade og forkorte bådens levetid.
- Hvis produktet ikke skal bruges i længere tid, bedes du fjerne batteriet inde i pumpen.
- Opbevares tørt, utilgængeligt for børn og ved en temperatur over 15ºC.

REPARATION

- Hvis der findes en mindre punktering, repareres ifølge instruktionen på reparationslappen.
- Hvis hullet er for stort til at blive repareret med den medleverede lap, købes et Bestway reparationssæt eller båden sendes til et specialværksted for reparation.

OPBEVAR VENLIGST DENNE MANUAL PÅ ET SIKKERT STED, OG VIDEREGIC DEN TIL DEN NYE EJER, HVIS DU SÆLGER BÅDEN.

PT

MANUAL DO UTILIZADOR

INSTRUÇÕES DE SEGURANÇA IMPORTANTES

ATENÇÃO

Siga todas as Instruções de Segurança e Operação. Se não seguir estas instruções, pode causar afundamento, explosão da embarcação e causar afogamento.

- Antes de cada utilização, inspecione cuidadosamente todos os componentes da embarcação, incluindo câmaras de ar, cordas, remos e válvulas de ar, para assegurar que tudo está em boas condições e firmemente seguro.
- O número de passageiros e os pesos de carga não devem, de forma alguma, exceder as capacidades especificadas. Consulte a seção de Especificações Técnicas deste manual para determinar o número de passageiros e os pesos de carga para a sua embarcação. O excesso de peso causará viragem e afogamento.
- Insufla de acordo com a câmara de ar numerada e a pressão nominal no barco, ou isso causará insuflação em excesso e explosão do barco. Exceder os dados indicados na placa de capacidade pode causar afogamentos, danos e viragem da embarcação.
- Mantenha o barco equilibrado. A distribuição desigual de pessoas ou carga no barco pode causar a viragem do barco e o afogamento.
- **ESTEJA ATENTO AOS VENTOS E CORRENTES MARÍTIMAS.**
- Não deixe o barco exposto ao sol durante longos períodos de tempo, pois as altas temperaturas podem aumentar a expansão do ar, o que pode causar danos irreparáveis.
- Nunca transporte a embarcação insuflada no carro. Esteja ciente dos potenciais efeitos nocivos dos líquidos, tais como ácido de bateria, óleo, gasolina. Os líquidos podem danificar o seu barco.

INSTRUÇÕES TÉCNICAS DE SEGURANÇA

- Ao usar o barco, os dispositivos salva-vidas, tais como coletes salva-vidas e boias devem ser inspecionados de antemão e utilizados em todos os momentos.
- Baldes, recolhas de água e bombas de ar devem estar sempre disponíveis em caso de vazamento de ar ou se o barco encher de água.
- Quando o barco está em movimento, todos os passageiros devem permanecer sentados a todo o momento para evitar cair no mar.
- Use o barco em zonas costeiras protegidas, até 300 m (984 ft). Esteja atento a fatores naturais tais como vento, marés e ondas gigantes.
- Tenha cuidado ao desembarcar na costa. Objetos afiados e ásperos como rochas, cimento, conchas, vidro, etc., podem perfurar a embarcação.
- Se uma câmara for perfurada quando a embarcação estiver na água, pode ser necessário encher completamente a outra câmara de ar para evitar que a embarcação se afunde.
- Para evitar danos, não arraste o barco sobre superfícies ásperas.
- É da responsabilidade do proprietário/operador ter pelo menos um balde/auto-esgotador a bordo, seguro contra perdas acidentais.
- Seja responsável e não negligencie as regras de segurança, pois isto pode pôr em risco a sua vida e a vida dos outros.
- Saiba como operar um barco. Verifique na sua área local para informação e/ou treino, conforme necessário. Informe-se sobre os regulamentos locais e os perigos relacionados com a navegação e/ou outras atividades aquáticas.
- Os desenhos são apenas para fins ilustrativos. Podem não refletir o produto real. Não à escala.

ELIMINAÇÃO

Produtos elétricos não devem ser eliminados com o lixo doméstico. Por favor recicle onde houver instalações. Verifique com a sua autoridade local ou retalhista para recomendações de reciclagem.

GUARDE ESTAS INSTRUÇÕES

ESPECIFICAÇÕES TÉCNICAS

Artigo	Tamanho do Produto Insuflado	Recomendado Pressão de Funcionamento	Máximo Capacidade de Carga	Número Máximo De Pessoas
65167	3,82 m x 1,01 m x 35 cm (12'6" x 40" x 14")	0,07 bar (1 psi) 0,14 bar (2 psi) 0,35 bar (5 psi)	180 kg (397 lbs)	2 adultos

INSUFLE E MONTE

NUNCA USE AR DE ALTA PRESSÃO PARA INSUFLAR INSUFLÁVEIS. ISTO PODE DANIFICAR O SEU PRODUTO.

- As tábuas do chão devem ser montadas antes de insuflar o casco.
- O piso deve ser montado antes de insuflar o casco.
- Nunca fique em pé ou descanse objetos no barco durante a insuflação.
- Nunca abra a tampa da válvula de ar enquanto o barco estiver a ser utilizado.
- Certifique-se de que a válvula está bem fechada antes de utilizar o barco.
- Quando os remos não estiverem a ser utilizados, feche os remos nos fechos do remo para evitar danos.

INSTALAÇÃO DA CORDA DE SEGURANÇA

- As cordas de segurança devem ser instaladas apenas em ambos os lados da proa e na popa e não devem impedir o funcionamento normal da embarcação.
- Verifique cuidadosamente se a corda de salvamento está bem apertada.

MONTAGEM DO ASSENTO E DO APOIO PARA OS PÉS

- Após a embarcação ser insuflada, conecte os cintos dos assentos e o apoio para os pés às fivelas laterais da embarcação.
- A localização dos assentos e do apoio para os pés pode ser ajustada juntamente com o piso da embarcação.

ARMAZENAMENTO

- Remova os remos dos fechos de remos. Guarde todos os acessórios para utilização futura.
- Limpe cuidadosamente a embarcação usando um sabão suave com água limpa. Não utilize acetona, soluções ácidas e/ou alcalinas.
- Utilize um pano para secar suavemente todas as superfícies. Não seque o produto sob a luz direta do sol. Além disso, nunca seque com equipamentos como os secadores eléctricos. Ao fazê-lo, causará danos e encurtará a vida útil do barco.
- Se o produto não for utilizado durante muito tempo, por favor remova a bateria do interior da bomba.
- Armazenar num local seco, com uma temperatura superior a 15ºC/59ºF, fora do alcance das crianças.

REPARAÇÃO

- Se houver um pequeno furo, repare-o de acordo com as instruções no remendo de reparação.
- Se o furo for demasiado grande para ser reparado com o remendo fornecido, compre um kit de reparação Bestway ou envie a embarcação para um loja especializada para fazer a reparação.

POR FAVOR MANTENHA ESTE MANUAL NUM LOCAL SEGURO, E ENTREGUE-O AO NOVO PROPRIETÁRIO QUANDO VENDER A EMBARCAÇÃO.

EL

ΕΓΧΕΙΡΙΔΙΟ ΧΡΗΣΤΗ

ΣΗΜΑΝΤΙΚΕΣ ΟΔΗΓΙΕΣ ΑΣΦΑΛΕΙΑΣ

ΠΡΟΕΙΔΟΠΟΙΗΣΗ

ΑΚΟΛΟΥΘΗΣΤΕ ΟΛΕΣ ΤΙΣ ΟΔΗΓΙΕΣ ΑΣΦΑΛΕΙΑΣ ΚΑΙ ΛΕΙΤΟΥΡΓΙΑΣ. ΕΑΝ ΔΕΝ ΑΚΟΛΟΥΘΗΣΕΤΕ ΑΥΤΕΣ ΤΙΣ ΟΔΗΓΙΕΣ, ΜΠΟΡΕΙ ΝΑ ΠΡΟΚΛΗΘΕΙ ΑΝΑΤΡΟΠΗ, ΕΚΡΗΞΗ ΤΟΥ ΣΚΑΦΟΥΣ ΚΑΙ ΠΝΙΓΜΟΣ.

- ΠΡΙΝ ΑΠΟ ΚΑΘΕ ΧΡΗΣΗ, ΕΠΙΘΕΩΡΗΣΤΕ ΠΡΟΣΕΚΤΙΚΑ ΟΛΑ ΤΑ ΕΞΑΡΤΗΜΑΤΑ ΤΟΥ ΣΚΑΦΟΥΣ, ΣΥΜΠΕΡΙΛΑΜΒΑΝΟΜΕΝΩΝ ΚΑΙ ΤΩΝ ΑΕΡΟΘΑΛΑΜΩΝ, ΤΩΝ ΣΥΡΜΑΤΟΣΧΟΙΝΩΝ ΚΑΙ ΤΩΝ ΒΑΛΒΙΔΩΝ ΑΕΡΑ, ΩΣΤΕ ΝΑ ΒΕΒΑΙΩΘΕΙΤΕ ΟΛΑ ΕΙΝΑΙ ΣΕ ΚΑΛΗ ΚΑΤΑΣΤΑΣΗ ΚΑΙ ΚΑΛΑ ΑΣΦΑΛΙΣΜΕΝΑ.
- Ο ΑΡΙΘΜΟΣ ΕΠΙΒΑΤΩΝ ΚΑΙ ΤΟ ΦΟΡΤΙΟ ΒΑΡΟΥΣ ΔΕΝ ΠΡΕΠΕΙ ΜΕ ΚΑΝΕΝΑ ΤΡΟΠΟ ΝΑ ΥΠΕΡΒΑΙΝΕΙ ΤΗ ΜΕΓΙΣΤΗ ΙΚΑΝΟΤΗΤΑ ΠΟΥ ΑΝΑΦΕΡΕΤΑΙ ΣΤΙΣ ΠΡΟΔΙΑΓΡΑΦΕΣ. ΑΝΑΤΡΕΞΤΕ ΣΤΗΝ ΕΝΟΤΗΤΑ ΤΕΧΝΙΚΕΣ ΠΡΟΔΙΑΓΡΑΦΕΣ ΑΥΤΟΥ ΤΟΥ ΕΓΧΕΙΡΙΔΙΟΥ ΓΙΑ ΝΑ ΠΡΟΣΔΙΟΡΙΣΕΤΕ ΤΟΝ ΑΡΙΘΜΟ ΤΩΝ ΕΠΙΒΑΤΩΝ ΚΑΙ ΤΑ ΒΑΡΗ ΦΟΡΤΙΟΥ ΓΙΑ ΤΟ ΣΚΑΦΟΣ ΣΑΣ. ΤΟ ΥΠΕΡΒΟΛΙΚΟ ΒΑΡΟΣ ΘΑ ΠΡΟΚΑΛΕΣΕΙ ΑΝΑΤΡΟΠΗ ΚΑΙ ΠΝΙΓΜΟ.
- ΦΟΥΣΚΩΣΤΕ ΑΕΡΑ ΣΥΜΦΩΝΑ ΜΕ ΤΟΝ ΑΡΙΘΜΗΜΕΝΟ ΘΑΛΑΜΟ ΚΑΙ ΤΗΝ ΟΝΟΜΑΣΤΙΚΗ ΠΙΕΣΗ ΣΤΟ ΣΚΑΦΟΣ, ΔΙΑΦΟΡΕΤΙΚΑ ΘΑ ΠΡΟΚΛΗΘΕΙ ΥΠΕΡΒΟΛΙΚΟ ΦΟΥΣΚΩΜΑ ΚΑΙ ΕΚΡΗΞΗ ΤΟΥ ΣΚΑΦΟΥΣ. Η ΥΠΕΡΒΑΣΗ ΤΩΝ ΔΕΔΟΜΕΝΩΝ ΠΟΥ ΑΝΑΓΡΑΦΟΝΤΑΙ ΣΤΗΝ ΠΙΝΑΚΙΔΑ ΧΩΡΗΤΙΚΟΤΗΤΟΣ ΜΠΟΡΕΙ ΝΑ ΠΡΟΚΑΛΕΣΕΙ ΖΗΜΙΑ ΣΤΟ ΣΚΑΦΟΣ, ΑΝΑΤΡΟΠΗ ΚΑΙ ΠΝΙΓΜΟ.
- ΔΙΑΤΗΡΗΣΤΕ ΤΟ ΣΚΑΦΟΣ ΙΣΙΡΡΟΠΗΜΕΝΟ. Η ΑΝΟΜΟΙΟΜΟΡΦΗ ΚΑΤΑΝΟΜΗ ΑΤΟΜΩΝ Ή ΦΟΡΤΙΟΥ ΣΤΟ ΣΚΑΦΟΣ ΜΠΟΡΕΙ ΝΑ ΠΡΟΚΑΛΕΣΕΙ ΑΝΑΤΡΟΠΗ ΤΟΥ ΣΚΑΦΟΥΣ ΚΑΙ ΠΝΙΓΜΟ.
- **ΝΑ ΕΝΗΜΕΡΩΘΕΙΤΕ ΓΙΑ ΤΟΥΣ ΑΝΕΜΟΥΣ ΚΑΙ ΤΑ ΥΠΕΡΑΚΤΙΑ ΡΕΥΜΑΤΑ.**
- ΜΗΝ ΑΦΗΝΕΤΕ ΤΟ ΣΚΑΦΟΣ ΕΚΤΕΘΕΙΜΕΝΟ ΣΤΟΝ ΗΛΙΟ ΓΙΑ ΜΕΓΑΛΑ ΧΡΟΝΙΚΑ ΔΙΑΣΤΗΜΑΤΑ, ΕΠΕΙΔΗ ΟΙ ΥΨΗΛΕΣ ΘΕΡΜΟΚΡΑΣΙΕΣ ΜΠΟΡΕΙ ΝΑ ΑΥΞΗΣΟΥΝ ΤΗ ΔΙΑΣΤΟΛΗ ΤΟΥ ΑΕΡΑ, ΓΕΓΟΝΟΣ ΠΟΥ ΜΠΟΡΕΙ ΝΑ ΠΡΟΚΑΛΕΣΕΙ ΑΝΕΠΑΝΟΡΘΩΤΗ ΖΗΜΙΑ.
- ΜΗΝ ΜΕΤΑΦΕΡΕΤΕ ΠΟΤΕ ΤΟ ΣΚΑΦΟΣ ΦΟΥΣΚΩΜΕΝΟ ΣΤΟ ΑΥΤΟΚΙΝΗΤΟ. ΝΑ ΕΙΣΤΕ ΕΝΗΜΕΡΟΙ ΓΙΑ ΤΙΣ ΠΙΘΑΝΕΣ ΕΠΙΒΛΑΒΕΙΣ ΕΠΙΠΤΩΣΕΙΣ ΥΡΓΩΝ ΟΠΩΣ ΟΞΥ ΜΠΑΤΑΡΙΑΣ, ΛΑΔΙ, BENZINH. ΤΑ ΥΓΡΑ ΜΠΟΡΕΙ ΝΑ ΚΑΤΑΣΤΡΕΨΟΥΝ ΤΟ ΣΚΑΦΟΣ ΣΑΣ.

ΤΕΧΝΙΚΕΣ ΟΔΗΓΙΕΣ ΑΣΦΑΛΕΙΑΣ

- ΚΑΤΑ ΤΗ ΧΡΗΣΗ ΤΟΥ ΣΚΑΦΟΥΣ, ΘΑ ΠΡΕΠΕΙ ΝΑ ΕΛΕΓΧΟΝΤΑΙ ΠΑΝΤΟΤΕ ΟΙ ΣΩΣΙΒΙΕΣ ΣΥΣΚΕΥΕΣ, ΟΠΩΣ ΣΩΣΙΒΙΑ ΚΑΙ ΣΗΜΑΔΟΥΡΕΣ.
- ΚΑΔΟΙ, ΣΕΣΟΥΛΕΣ ΝΕΡΟΥ ΚΑΙ ΑΝΤΛΙΕΣ ΑΕΡΑ ΘΑ ΠΡΕΠΕΙ ΝΑ ΕΙΝΑΙ ΠΑΝΤΟΤΕ ΔΙΑΘΕΣΙΜΟΙ ΣΕ ΠΕΡΙΠΤΩΣΗ ΔΙΑΡΡΟΗΣ ΑΕΡΑ Ή ΕΑΝ ΤΟ ΣΚΑΦΟΣ ΠΑΡΕΙ ΝΕΡΟ.
- ΟΤΑΝ ΤΟ ΣΚΑΦΟΣ ΕΙΝΑΙ ΣΕ ΚΙΝΗΣΗ, ΟΛΟΙ ΟΙ ΕΠΙΒΑΤΕΣ ΠΡΕΠΕΙ ΝΑ ΠΑΡΑΜΕΝΟΥΝ ΚΑΘΙΣΜΕΝΟΙ ΑΝΑ ΠΑΣΑ ΣΤΙΓΜΗ ΓΙΑ ΝΑ ΜΗΝ ΠΕΣΟΥΝ ΣΤΗ ΘΑΛΑΣΣΑ.
- ΧΡΗΣΙΜΟΠΟΙΗΣΤΕ ΤΟ ΣΚΑΦΟΣ ΣΕ ΠΡΟΣΤΑΤΕΥΜΕΝΕΣ ΖΩΝΕΣ ΑΚΤΩΝ ΕΩΣ 300 ΜΕΤΡΑ (984 ΠΟΔΙΑ). ΝΑ ΕΙΣΤΕ ΕΠΙΦΥΛΑΚΤΙΚΟΙ ΜΕ ΦΥΣΙΚΟΥΣ ΠΑΡΑΓΟΝΤΕΣ ΟΠΩΣ Ο ΑΝΕΜΟΣ, ΤΑ ΝΕΡΑ ΤΗΣ ΠΑΛΙΡΡΟΙΑΣ ΚΑΙ ΤΑ ΠΑΛΙΡΡΟΪΚΑ ΚΥΜΑΤΑ.
- ΠΡΟΣΕΞΤΕ ΚΑΛΑ ΚΑΤΑ ΤΗΝ ΑΠΟΘΕΣΗ ΣΤΗΝ ΑΚΤΗ. ΑΙΧΜΗΡΑ ΚΑΙ ΑΝΩΜΑΛΑ ΑΝΤΙΚΕΙΜΕΝΑ ΟΠΩΣ ΠΕΤΡΕΣ, ΤΣΙΜΕΝΤΟ, ΟΣΤΡΑΚΑ, ΓΥΑΛΙΑ, ΚΛΠ. ΜΠΟΡΟΥΝ ΝΑ ΤΡΥΠΗΣΟΥΝ ΤΟ ΣΚΑΦΟΣ.
- ΕΑΝ Ο ΕΝΑΣ ΘΑΛΑΜΟΣ ΤΡΥΠΗΘΕΙ ΟΤΑΝ ΤΟ ΣΚΑΦΟΣ ΒΡΙΣΚΕΤΑΙ ΣΤΟ ΝΕΡΟ, ΜΠΟΡΕΙ ΝΑ ΧΡΕΙΑΣΘΕΙ ΝΑ ΦΟΥΣΚΩΣΕΤΕ ΠΛΗΡΩΣ ΤΟΝ ΑΛΛΟ ΘΑΛΑΜΟ ΑΕΡΑ ΩΣΤΕ ΝΑ ΑΠΟΤΡΕΨΕΤΕ ΤΗ ΒΥΘΙΣΗ ΤΟΥ ΣΚΑΦΟΥΣ.
- ΓΙΑ ΝΑ ΑΠΟΦΥΓΕΤΕ ΤΥΧΟΝ ΖΗΜΙΕΣ ΜΗΝ ΣΕΡΝΕΤΕ ΤΟ ΣΚΑΦΟΣ ΠΑΝΩ ΣΕ ΤΡΑΧΙΕΣ ΕΠΙΦΑΝΕΙΕΣ.
- ΕΙΝΑΙ ΕΥΘΥΝΗ ΤΟΥ ΙΔΙΟΚΤΗΤΗ / ΔΙΑΧΕΙΡΙΣΤΗ ΝΑ ΕΧΕΙ ΤΟΥΛΑΧΙΣΤΟΝ ΤΟΝ ΚΑΔΟ / ΔΕΜΑΤΟΦΥΛΑΚΑ ΕΠΙ ΤΟΥ ΣΚΑΦΟΥΣ, ΑΣΦΑΛΙΣΜΕΝΟ ΕΝΑΝΤΙ ΤΥΧΑΙΑΣ ΑΠΩΛΕΙΑΣ.
- ΝΑ ΕΙΣΤΕ ΥΠΕΥΘΥΝΟΙ, ΝΑ ΜΗΝ ΠΑΡΑΜΕΛΕΙΤΕ ΤΟΥΣ ΚΑΝΟΝΕΣ ΑΣΦΑΛΕΙΑΣ, ΔΙΟΤΙ ΑΥΤΟ ΜΠΟΡΕΙ ΝΑ ΘΕΣΕΙ ΣΕ ΚΙΝΔΥΝΟ ΤΗ ΖΩΗ ΣΑΣ ΚΑΙ ΤΗ ΖΩΗ ΤΩΝ ΑΛΛΩΝ.
- ΜΑΘΕΤΕ ΠΩΣ ΝΑ ΧΕΙΡΙΖΕΣΤΕ ΕΝΑ ΣΚΑΦΟΣ. ΕΛΕΓΞΤΕ ΤΗΝ ΠΕΡΙΟΧΗ ΣΑΣ ΓΙΑ ΠΛΗΡΟΦΟΡΙΕΣ Ή/ΚΑΙ ΕΚΠΑΙΔΕΥΣΗ ΟΠΩΣ ΑΠΑΙΤΕΙΤΑΙ. ΕΝΗΜΕΡΩΘΕΙΤΕ ΓΙΑ ΤΟΥΣ ΤΟΠΙΚΟΥΣ ΚΑΝΟΝΙΣΜΟΥΣ ΚΑΙ ΤΟΥΣ ΚΙΝΔΥΝΟΥΣ ΠΟΥ ΣΧΕΤΙΖΟΝΤΑΙ ΜΕ ΤΗ ΒΟΛΤΑ ΜΕ ΣΚΑΦΟΣ Ή/ΚΑΙ ΑΛΛΕΣ ΘΑΛΑΣΣΙΕΣ ΔΡΑΣΤΗΡΙΟΤΗΤΕΣ.
- ΤΑ ΣΧΕΔΙΑ ΕΙΝΑΙ ΜΟΝΟ ΓΙΑ ΛΟΓΟΥΣ ΑΠΕΙΚΟΝΙΣΗΣ. ΜΠΟΡΕΙ ΝΑ ΜΗΝ ΑΝΤΑΠΟΚΡΙΝΟΝΤΑΙ ΣΤΟ ΠΡΑΓΜΑΤΙΚΟ ΠΡΟΪΟΝ. ΔΕΝ ΕΙΝΑΙ ΥΠΟ ΚΛΙΜΑΚΑ.

ΑΠΟΡΡΙΨΗ

ΤΑ ΗΛΕΚΤΡΙΚΑ ΠΡΟΪΟΝΤΑ ΔΕΝ ΠΡΕΠΕΙ ΝΑ ΑΠΟΡΡΙΠΤΟΝΤΑΙ ΜΑΖΙ ΜΕ ΤΑ ΟΙΚΙΑΚΑ ΑΠΟΡΡΙΜΑΤΑ. ΠΑΡΑΚΑΛΟΥΜΕ ΑΝΑΚΥΚΛΩΣΤΕ ΟΠΟΥ ΥΠΑΡΧΟΥΝ ΟΙ ΣΧΕΤΙΚΕΣ ΕΓΚΑΤΑΣΤΑΣΕΙΣ. ΕΠΙΚΟΙΝΩΝΗΣΤΕ ΜΕ ΤΙΣ ΑΡΜΟΔΙΕΣ ΤΟΠΙΚΕΣ ΑΡΧΕΣ Ή ΤΟΝ ΠΩΛΗΤΗ ΣΑΣ ΓΙΑ ΟΔΗΓΙΕΣ ΚΑΙ ΣΥΜΒΟΥΛΕΣ ΑΝΑΚΥΚΛΩΣΗΣ.

ΦΥΛΑΞΤΕ ΑΥΤΕΣ ΤΙΣ ΟΔΗΓΙΕΣ

ΤΕΧΝΙΚΕΣ ΠΡΟΔΙΑΓΡΑΦΕΣ

ΑΡ. ΕΙΔΟΥΣ	ΠΡΟΪΟΝ ΣΕ ΦΟΥΣΚΩΜΕΝΟ ΜΕΓΕΘΟΣ	ΣΥΝΙΣΤΑΤΑΙ ΠΙΕΣΗ ΚΑΤΑ ΤΗΝ ΛΕΙΤΟΥΡΓΙΑ	ΜΕΓΙΣΤΟ ΧΩΡΗΤΙΚΟΤΗΤΑ ΦΟΡΤΙΟΥ	ΜΕΓΙΣΤΟΣ ΑΡΙΘΜΟΣ ΠΡΟΣΩΠΩΝ
65167	3.82 m x 1.01 m x 35 cm (12'6" x 40" x 14")	0,07 BAR (1 PSI) 0,14 BAR (2 PSI) 0,35 BAR (5 PSI)	180 ΚΙΛΑ (397 ΛΙΒΡΕΣ)	2 ΕΝΗΛΙΚΕΣ

ΦΟΥΣΚΩΣΤΕ & ΣΥΝΑΡΜΟΛΟΓΗΣΤΕ

ΠΟΤΕ ΜΗ ΧΡΗΣΙΜΟΠΟΙΕΙΤΕ ΑΕΡΑ ΣΕ ΥΨΗΛΗ ΠΙΕΣΗ ΓΙΑ ΤΟ ΦΟΥΣΚΩΜΑ. ΑΥΤΟ ΜΠΟΡΕΙ ΝΑ ΠΡΟΚΑΛΕΣΕΙ ΖΗΜΙΑ ΣΤΟ ΠΡΟΪΟΝ ΣΑΣ.

- ΟΙ ΣΑΝΙΔΕΣ ΔΑΠΕΔΟΥ ΠΡΕΠΕΙ ΝΑ ΣΥΝΑΡΜΟΛΟΓΟΥΝΤΑΙ ΠΡΙΝ ΦΟΥΣΚΩΣΕΤΕ ΤΗ ΓΑΣΤΡΑ.
- ΜΗΝ ΧΡΗΣΙΜΟΠΟΙΕΙΤΕ ΠΟΤΕ ΑΕΡΑΝΤΛΙΕΣ ΥΨΗΛΗΣ ΠΙΕΣΗΣ ΜΕ ΚΙΝΗΤΗΡΑ, ΚΑΘΩΣ ΑΥΤΟ ΜΠΟΡΕΙ ΝΑ ΟΔΗΓΗΣΕΙ ΣΕ ΥΠΕΡΒΟΛΙΚΟ ΦΟΥΣΚΩΜΑ.
- ΠΟΤΕ ΜΗΝ ΣΤΕΚΕΣΤΕ ΕΠΑΝΩ ΚΑΙ ΜΗΝ ΑΠΟΘΕΤΕΤΕ ΑΝΤΙΚΕΙΜΕΝΑ ΣΤΟ ΣΚΑΦΟΣ ΤΗΝ ΩΡΑ ΠΟΥ ΑΥΤΟ ΦΟΥΣΚΩΝΕΙ.
- ΜΗΝ ΑΝΟΙΓΕΤΕ ΠΟΤΕ ΤΟ ΚΑΠΑΚΙ ΤΗΣ ΒΑΛΒΙΔΑΣ ΑΕΡΑ ΕΝΩ ΤΟ ΣΚΑΦΟΣ ΧΡΗΣΙΜΟΠΟΙΕΙΤΑΙ.
- ΒΕΒΑΙΩΘΕΙΤΕ ΟΤΙ Η ΒΑΛΒΙΔΑ ΕΙΝΑΙ ΚΑΛΑ ΚΛΕΙΣΤΗ ΠΡΙΝ ΧΡΗΣΙΜΟΠΟΙΗΣΕΤΕ ΤΟ ΣΚΑΦΟΣ.
- Όταν τα κουπιά δεν χρησιμοποιούνται, ασφαλίστε τα κουπιά στα κουμπώματα των κουπιών για να αποφύγετε ζημιές.

ΤΟΠΟΘΕΤΗΣΗ ΣΧΟΙΝΙΟΥ ΑΣΦΑΛΕΙΑΣ

- ΤΑ ΣΧΟΙΝΙΑ ΑΣΦΑΛΕΙΑΣ ΠΡΕΠΕΙ ΝΑ ΤΟΠΟΘΕΤΟΥΝΤΑΙ ΚΑΙ ΣΤΙΣ ΔΥΟ ΠΛΕΥΡΕΣ ΤΗΣ ΠΛΩΡΗΣ ΚΑΙ ΤΗΣ ΠΡΥΜΝΗΣ ΜΟΝΟ ΚΑΙ ΔΕΝ ΠΡΕΠΕΙ ΝΑ ΕΜΠΟΔΙΖΟΥΝ ΤΗ ΚΑΝΟΝΙΚΗ ΛΕΙΤΟΥΡΓΙΑ ΤΟΥ ΣΚΑΦΟΥΣ.
- ΕΛΕΓΞΤΕ ΠΡΟΣΕΚΤΙΚΑ ΕΑΝ ΤΟ ΣΧΟΙΝΙ ΕΞΟΙΚΟΝΟΜΗΣΗΣ ΕΙΝΑΙ ΚΑΛΑ ΣΦΙΓΜΕΝΟ.

ΣΥΝΑΡΜΟΛΟΓΗΣΗ ΚΑΘΙΣΜΑΤΟΣ ΚΑΙ ΥΠΟΠΟΔΙΟΥ

- ΑΦΟΥ ΦΟΥΣΚΩΣΕΙ ΤΟ ΣΚΑΦΟΣ, ΣΥΝΔΕΣΤΕ ΤΙΣ ΖΩΝΕΣ ΤΩΝ ΚΑΘΙΣΜΑΤΩΝ ΚΑΙ ΤΟΥ ΥΠΟΠΟΔΙΟΥ ΣΤΙΣ ΠΛΑΪΝΕΣ ΠΟΡΠΕΣ ΤΟΥ ΣΚΑΦΟΥΣ.
- Η ΘΕΣΗ ΤΩΝ ΚΑΘΙΣΜΑΤΩΝ ΚΑΙ ΤΟΥ ΥΠΟΠΟΔΙΟΥ ΜΠΟΡΕΙ ΝΑ ΡΥΘΜΙΣΤΕΙ ΜΑΖΙ ΜΕ ΤΟ ΔΑΠΕΔΟ ΤΟΥ ΣΚΑΦΟΥΣ.

ΑΠΟΘΗΚΕΥΣΗ

- ΑΦΑΙΡΕΣΤΕ ΤΑ ΚΟΥΠΙΑ ΑΠΟ ΤΙΣ ΒΑΣΕΙΣ ΤΩΝ ΚΟΥΠΙΩΝ. ΦΥΛΑΞΤΕ ΟΛΑ ΤΑ ΕΞΑΡΤΗΜΑΤΑ ΓΙΑ ΜΕΛΛΟΝΤΙΚΗ ΧΡΗΣΗ.
- ΚΑΘΑΡΙΣΤΕ ΠΡΟΣΕΚΤΙΚΑ ΤΟ ΣΚΑΦΟΣ ΧΡΗΣΙΜΟΠΟΙΩΝΤΑΣ ΜΑΛΑΚΟ ΣΑΠΟΥΝΙ ΚΑΙ ΚΑΘΑΡΟ ΝΕΡΟ. ΜΗΝ ΧΡΗΣΙΜΟΠΟΙΕΙΤΕ ΑΚΕΤΟΝΕΣ, ΟΞΕΑ Ή/ΚΑΙ ΑΛΚΑΛΙΚΑ ΔΙΑΛΥΜΑΤΑ.
- ΧΡΗΣΙΜΟΠΟΙΗΣΤΕ ΕΝΑ ΠΑΝΙ ΓΙΑ ΝΑ ΣΤΕΓΝΩΣΕΤΕ ΑΠΑΛΑ ΟΛΕΣ ΤΙΣ ΕΠΙΦΑΝΕΙΕΣ. ΜΗΝ ΣΤΕΓΝΩΝΕΤΕ ΤΟ ΠΡΟΪΟΝ ΣΤΟ ΑΜΕΣΟ ΗΛΙΑΚΟ ΦΩΣ. ΕΠΙΣΗΣ, ΠΟΤΕ ΜΗΝ ΣΤΕΓΝΩΝΕΤΕ ΜΕ ΚΑΠΟΙΑ ΣΥΣΚΕΥΗ ΟΠΩΣ ΕΝΑΣ ΗΛΕΚΤΡΙΚΟΣ ΦΥΣΗΤΗΡΑΣ. ΚΑΤΙ ΤΕΤΟΙΟ ΘΑ ΠΡΟΚΑΛΕΣΕΙ ΖΗΜΙΕΣ ΚΑΙ ΘΑ ΜΙΚΡΗ ΤΗ ΔΙΑΡΚΕΙΑ ΖΩΗΣ ΤΟΥ ΣΚΑΦΟΥΣ.
- ΕΑΝ ΤΟ ΠΡΟΪΟΝ ΔΕΝ ΠΡΟΚΕΙΤΑΙ ΝΑ ΧΤΗΣΙΜΟΠΟΙΗΘΕΙ ΓΙΑ ΜΕΓΑΛΟ ΧΡΟΝΙΚΟ ΔΙΑΣΤΗΜΑ, ΑΦΑΙΡΕΣΤΕ ΤΗΝ ΜΠΑΤΑΡΙΑ ΑΠΟ ΜΕΣΑ ΑΠΟ ΤΗΝ ΑΝΤΛΙΑ.
- ΝΑ ΦΥΛΑΣΣΕΤΑΙ ΣΕ ΞΗΡΟ ΜΕΡΟΣ, ΣΕ ΘΕΡΜΟΚΡΑΣΙΑ ΜΕΓΑΛΥΤΕΡΗ ΑΠΟ 15ºC/59ºF, ΜΑΚΡΙΑ ΑΠΟ ΠΑΙΔΙΑ.

ΕΠΙΣΚΕΥΗ

- ΕΑΝ ΥΠΑΡΧΕΙ ΜΙΑ ΜΙΚΡΗ ΠΑΡΑΚΕΝΤΗΣΗ, ΕΠΙΣΚΕΥΑΣΤΕ ΤΗΝ ΣΥΜΦΩΝΑ ΜΕ ΤΙΣ ΟΔΗΓΙΕΣ ΣΤΟ ΕΠΙΡΑΜΜΑ ΕΠΙΣΚΕΥΗΣ.
- ΕΑΝ Η ΟΠΗ ΕΙΝΑΙ ΠΟΛΥ ΜΕΓΑΛΗ ΓΙΑ ΝΑ ΕΠΙΣΚΕΤΑΣΤΕΙ ΜΕ ΤΟ ΕΠΙΡΑΜΜΑ ΕΠΙΣΚΕΥΗΣ ΠΟΥ ΠΑΡΕΧΕΤΑΙ, ΑΓΟΡΑΣΤΕ ΕΝΑ ΚΙΤ ΕΠΙΣΚΕΥΗΣ BESTWAY Ή ΣΤΕΙΛΤΕ ΤΟ ΣΚΑΦΟΣ ΣΕ ΕΝΑ ΕΞΕΙΔΙΚΕΥΜΕΝΟ ΚΑΤΑΣΤΗΜΑ ΓΙΑ ΕΠΙΣΚΕΥΗ.

ΠΑΡΑΚΑΛΟΥΜΕ ΦΥΛΑΞΤΕ ΑΥΤΟ ΤΟ ΕΓΧΕΙΡΙΔΙΟ ΣΕ ΑΣΦΑΛΕΣ ΜΕΡΟΣ ΚΑΙ ΠΑΡΑΔΩΣΤΕ ΤΟ ΣΤΟΝ ΝΕΟ ΙΔΙΟΚΤΗ ΟΤΑΝ ΠΟΥΛΗΣΕΤΕ ΤΟ ΣΚΑΦΟΣ.

RU

РУКОВОДСТВО ПОЛЬЗОВАТЕЛЯ

ВАЖНЫЕ ИНСТРУКЦИИ ПО ТЕХНИКЕ БЕЗОПАСНОСТИ

ВНИМАНИЕ!

Соблюдайте все инструкции по технике безопасности и эксплуатации. Если вы не будете следовать этим инструкциям, это может привести к опрокидыванию, взрыву лодки и утоплению.

- Перед каждым использованием тщательно проверяйте все компоненты лодки, включая воздушные камеры, леерные тросы и воздушные клапаны, чтобы убедиться, что все находится в хорошем состоянии и плотно закреплено.
- Количество пассажиров и вес груза ни в коем случае не должны превышать установленную грузоподъемность. Для определения количества пассажиров и веса груза для вашей лодки см. раздел «Технические характеристики» настоящего руководства. Перегруз приведет к опрокидыванию и утоплению.
- Накачивайте в соответствии с номером воздушной камеры и номинальным давлением, указанным на лодке, иначе это вызовет чрезмерное надувание и взрыв лодки. Превышение показателей, приведенных на табличке грузоподъемности, может привести к повреждению, опрокидыванию лодки и к утоплению.
- Обеспечьте правильную балансировку лодки. Неравномерное распределение людей или груза в лодке может привести к опрокидыванию лодки и утоплению.
- **ОСТЕРЕГАЙТЕСЬ ВЕТРОВ С БЕРЕГА И ТЕЧЕНИЙ.**
- Не оставляйте лодку под прямыми лучами солнца на длительное время, поскольку высокая температура может привести к расширению воздуха и необратимому повреждению изделия.
- Никогда не перевозите лодку в надутом состоянии на автомобиле. Остерегайтесь потенциального вредного воздействия таких жидкостей, как аккумуляторная кислота, бензин и масло. Эти жидкости могут повредить лодку.

ВАЖНЫЕ ИНСТРУКЦИИ ПО ТЕХНИКЕ БЕЗОПАСНОСТИ

- При пользовании лодкой необходимо обязательно использовать спасательные средства, например, спасательные жилеты и буи, которые заранее должны проходить проверку пригодности к эксплуатации.
- В случае утечки воздуха или если лодка принимает воду, всегда должны быть в наличии ведра, черпаки для воды и воздушные насосы.
- Во время движения лодки все пассажиры должны оставаться на своих местах, чтобы не упасть за борт.
- Используйте лодку в защищенных береговых зонах, до 300 м (984 фута). Остерегайтесь природных явлений, таких как ветер, приливы и приливные волны.
- Соблюдайте осторожность при опускании изделия на землю. Острые и шершавые предметы, например, камни, бетон, ракушки, стекло и т.д. могут повредить лодку.
- Если одна камера пробита, когда лодка находится в воде, может потребоваться полностью надуть другую воздушную камеру, чтобы предотвратить затопление лодки.
- Во избежание повреждений не тяните лодку по грубым поверхностям.
- В обязанности владельца/пользователя входит обеспечение наличия, по меньшей мере, одного ведра/черпака, надежно закрепленного для предотвращения его случайной утери.
- Будьте ответственными и не пренебрегайте правилами безопасности, поскольку это может поставить под угрозу вашу жизнь и жизнь других людей.
- Научитесь пользоваться лодкой. При необходимости найдите нужную информацию и (или) обучающие занятия. Узнайте о местных правилах и опасностях, связанных с плаванием на лодке и (или) другими водными видами спорта.
- Схемы предназначены исключительно для целей иллюстрации. Они могут не отображать конкретное изделие. Схемы не отображают действительный масштаб.

УТИЛИЗАЦИЯ

Электротехнические изделия запрещается утилизировать с бытовым мусором. Утилизацию следует осуществлять на предприятиях по переработке отходов. Для получения дополнительной информации о переработке обратитесь к местным властям или к продавцу изделия.

СОХРАНИТЕ ЭТИ ИНСТРУКЦИИ

ТЕХНИЧЕСКИЕ ХАРАКТЕРИСТИКИ

Изделие	Размер изделия в надутом состоянии	Рекомендуемое рабочее давление	Максимум Допустимая нагрузка	Максимальное количество человек
65167	3,82 м x 1,01 м x 35 см (12'6" x 40" x 14")	0,07 бар (1 psi) 0,14 бар (2 psi) 0,35 бар (5 psi)	180 кг (397 фунтов)	2 взрослых

НАКАЧИВАНИЕ И СБОРКА

ЗАПРЕЩАЕТСЯ ИСПОЛЬЗОВАТЬ ВОЗДУХ ВЫСОКОГО ДАВЛЕНИЯ ДЛЯ НАКАЧИВАНИЯ НАДУВАЕМЫХ ПРЕДМЕТОВ. ИНАЧЕ МОЖНО ПОВРЕДИТЬ ВАШЕ ИЗДЕЛИЕ.

- Прежде чем накачивать корпус, необходимо собрать пайолы.
- Никогда не используйте воздушные насосы высокого давления с электроприводом, так как это может привести к чрезмерному надуванию.
- Никогда не становитесь сами и не кладите никаких предметов на лодку во время надувания.
- Никогда не открывайте крышку воздушного клапана во время использования лодки.
- Перед использованием лодки убедитесь, что клапан плотно закрыт.
- Когда весла не используются, закрепите их в фиксаторах, чтобы избежать повреждений.

УСТАНОВКА СТРАХОВОЧНОГО ТРОСА

- Страховочные тросы должны быть установлены только с обеих сторон носовой и кормовой частей и не должны препятствовать нормальной эксплуатации лодки.
- Тщательно проверьте, хорошо ли привязан спасательный трос.

УСТАНОВКА СИДЕНЬЯ И УПОРА ДЛЯ НОГ

- После надувания лодки соедините ремни сидений и упора для ног с боковыми пряжками на лодке.
- Расположение сидений и упора для ног можно изменять вдоль пола лодки.

ХРАНЕНИЕ

- Снимите весла с уключин. Сохраните все принадлежности для последующего использования.
- Тщательно промойте лодку с применением мягкого мыла и чистой воды. Не используйте ацетон, кислоту и (или) щелочные растворы.
- Аккуратно вытрите все поверхности куском ткани. Не сушите изделие под прямыми лучами солнечного света. Также никогда не применяйте для сушки электрические воздуходувки. Это приведет к повреждению и сокращению срока службы лодки.
- Если изделие не будет использоваться в течение длительного времени, удалите батарейки из насоса.
- Храните в недоступном для детей сухом месте при температурах выше 15ºC (59ºF).

РЕМОНТ

- При наличии небольшого прокола устраните его согласно инструкции на ремонтной заплате.
- Если отверстие слишком велико и ремонт нельзя произвести с помощью заплаты, входящей в комплект, приобретите набор для ремонта Bestway или отправьте лодку в специализированную мастерскую для проведения ремонта.

ХРАНИТЕ ДАННОЕ РУКОВОДСТВО В НАДЕЖНОМ МЕСТЕ И ПЕРЕДАЙТЕ ЕГО НОВОМУ ВЛАДЕЛЬЦУ ПРИ ПРОДАЖЕ ЛОДКИ.

CS

PŘÍRUČKA PRO MAJITELE

DŮLEŽITÉ BEZPEČNOSTNÍ POKYNY

UPOZORNĚNÍ

Dodržujte všechny bezpečnostní a provozní pokyny. Při nedodržení těchto pokynů hrozí převrácení, roztržení člunu a utonutí.

- Před každým použitím pečlivě zkontrolujte všechny části člunu, včetně vzduchových komor, provazů pro bezpečná uchopení, vesel a vzduchových ventilů; vše musí být v dobrém stavu a řádně upevněno.
- Počet cestujících a hmotnost nákladu nesmí v žádném případě překročit stanovenou nosnost. Informace o počtu cestujících a hmotnosti nákladu pro váš člun naleznete v části Technické parametry v této příručce. Přetížení může způsobit převrácení člunu a utonutí osob.
- Nafukujte člun v souladu s nominálním tlakem uvedeným na člunu. V opačném případě způsobíte přefouknutí a/nebo výbuch. Překročení údajů uvedených na štítku s kapacitou může vést k poškození plavidla, převrácení a potopení.
- Člun udržujte vyvážený. Nerovnoměrné rozmístění osob nebo zátěže může vést k převrácení člunu a utonutí.
- **DÁVEJTE POZOR NA POBŘEŽNÍ VĚTRY A PROUDY.**
- Nenechte člun dlouho ležet na slunci. Vysoké teploty mohou způsobit roztahování vzduchu. To může vést k nenapravitelnému poškození výrobku.
- Nikdy nepřepravujte člun nafouknutý na vozidle. Mějte na paměti možné škodlivé účinky kapalin jako je kyselina z baterií, olej nebo benzín. Tyto kapaliny mohou člun poškodit.

TECHNICKÉ BEZPEČNOSTNÍ POKYNY

- Je třeba předem zkontrolovat a vždy používat záchranná zařízení, jako jsou záchranné vesty a bóje.
- Pro případ vniknutí vody do člunu musí být na palubě vždy vědro, naběračka na vylévání vody a vzduchové čerpadlo.
- Při pohybu člunu musí všichni cestující sedět, aby nepřepadli přes palubu.
- Používejte člun v chráněných pobřežních zónách, max. do 300 m (984 ft.). Věnujte pozornost přírodním silám jako vítr, přílivové proudy a přílivové vlny.
- Při přistávání u břehu buďte opatrní. Ostré a drsné předměty, jako jsou kameny, beton, mušle, sklo, atd. mohou člun prorazit.
- Pokud při plavbě dojde k proražení jedné komory, může být nutno plně nafouknout druhou komoru, aby se člun nepotopil.
- Aby nedošlo k poškození člunu, nevlečte jej po drsném povrchu.
- Je odpovědností majitele/provozovatele mít na palubě alespoň jeden kbelík či nádobu na vylévání vody, která je zajištěna proti náhodné ztrátě.
- Buďte zodpovědní a nezanedbávejte bezpečnostní pravidla, protože by to mohlo ohrozit váš život a životy ostatních.
- Naučte se jak s člunem zacházet. Dle potřeby si zjistěte informace a/nebo školení od někoho v okolí. Informujte se o místních předpisech a nebezpečích souvisejících s plavbou na člunu a/nebo dalšími aktivitami na vodě.
- Vyobrazení mají pouze ilustrační charakter. Nemusí zobrazovat daný produkt. Bez měřítka.

LIKVIDACE

Elektrické výrobky se nesmí vyhazovat do komunálního odpadu. Kde k tomu existují příslušná zařízení, recyklujte je. Rady ohledně možností recyklace vám poskytnou místní orgány nebo prodejce výrobku.

TYTO POKYNY SI ULOŽTE

TECHNICKÉ PARAMETRY

Položka	Velikost po nafouknutí	Doporučeno Provozní tlak	Maximum Nosnost	Maximální počet osob
65167	3.82 m x 1.01 m x 35 cm (12'6" x 40" x 14")	0,07 bar (1 psi) 0,14 bar (2 psi) 0,35 bar (5 psi)	180 kg (397 lb.)	2 dospělí

NAFUKOVÁNÍ A SESTAVENÍ

K NAFUKOVÁNÍ NEPOUŽÍVEJTE VYSOKOTLAKÝ VZDUCH. TEN MŮŽE VÁŠ PRODUKT POŠKODIT.

- Podlahové desky musí být sestaveny před tím, než nafouknete trup.
- Nikdy nepoužívejte vysokotlaké kompresory. Mohlo by dojít k přehuštění.
- Při huštění nestůjte na člunu, ani na něj nic nepokládejte.
- Nikdy neotevírejte kryt vzduchového ventilu, když je člun používán.
- Před použitím člunu se ujistěte, že je ventil pevně uzavřený.
- Pokud vesla právě nepoužíváte, zajistěte je sponami, aby se nepoškodila.

INSTALACE BEZPEČNOSTNÍHO LANA

- Bezpečnostní lana jsou určena pouze k instalaci po stranách přídě a zádě a nesmí překážet při provozu plavidla.
- Pečlivě zkontrolujte, zda je bezpečnostní lano dobře utaženo.

SESTAVENÍ SEDADLA A OPĚRKY PRO NOHY

- Po nafouknutí plavidla připojte pásy sedadel a opěrky pro nohy k postranním sponám na plavidle.
- Sedadla a opěrky pro nohy je možné umístit na různá místa na podlaze plavidla.

SKLADOVÁNÍ

- Vyjměte vesla z havlenek. Veškeré příslušenství uložte pro příští použití.
- Člun pečlivě omyjte mýdlovou vodou. Nepoužívejte aceton, kyselé ani zásadité roztoky.
- Na jemné otření všech povrchů použijte hadřík. Nesušte produkt na přímém slunci. Nesušte jej elektrickými vysoušeči. Došlo by k poškození člunu a zkrácení jeho životnosti.
- Pokud se výrobek nebude delší dobu používat, vyjměte baterii z čerpadla.
- Skladujte mimo dosah dětí na suchém místě při teplotě vyšší než 15 °C/59 °F.

OPRAVY

- Při malém průrazu jej opravte dle pokynů uvedených na opravné záplatě.
- Pokud záplata dodávaná se člunem nestačí, zakupte si opravnou sadu Bestway nebo člun svěřte odborné opravně.

TUTO PŘÍRUČKU USCHOVEJTE NA BEZPEČNÉM MÍSTĚ A PŘEDEJTE NOVÉMU VLASTNÍKOVI, POKUD PLAVIDLO PRODÁTE.

NO

BRUKERHÅNDBOK

VIKTIGE SIKKERHETSINSTRUKSJONER

ADVARSEL

Følg alle instruksjonene for sikkerhet og bruk. Hvis du ikke følger disse instruksjonene, kan det forårsake velt, eksplodere båten og føre til drukning.

- Før hver bruk, inspiser nøye alle båtkomponenter, inkludert luftkamre, gripetau, årer og luftventiler, for å sikre at alt er i god stand og godt festet.
- Passasjertall og lastvekter skal på ingen måte overstige spesifiserte kapasiteter. Se delen Tekniske spesifikasjoner i denne håndboken for å bestemme passasjertall og lastevekter for båten din. Overvekt vil føre til velt og drukning.
- Blås opp i henhold til nummerert luftkammer og nominelt trykk på båten, ellers vil det føre til overoppblåsing og båteksplosjon. Overskridelse opplysningene på kapasitetsmerkingen kan føre til skader, kantring og således drukning.
- Hold båten balansert. Ujevn fordeling av personer eller last i båten kan føre til at båten kantrer, og dermed til drukning.
- **VÆR OPPMERKSOM PÅ OFFSHORE-VIND OG -STRØM.**
- Ikke la båten utsettes for sol i lengre perioder, da høye temperaturer kan øke luftutvidelsen, noe som kan forårsake uopprettelig skade.
- Transporter aldri båten i oppblåst tilstand på bilen. Vær oppmerksom på de potensielle skadevirkningene av væsker som batterisyre, olje og bensin. Væskene kan skade båten.

TEKNISKE SIKKERHETSINSTRUKSJONER

- Ved bruk av båten bør redningsutstyr som redningsvester og bøyer inspiseres på forhånd og brukes til enhver tid.
- Bøtter, vannskjeer og luftpumper skal alltid være tilgjengelig i tilfelle luftlekkasje eller dersom båten tar inn vann.
- Når båten er i bevegelse, må alle passasjerer sitte hele tiden for å unngå å falle over bord.
- Bruk båten i beskyttede strandsoner, opptil 300 m (984 fot). Vær oppmerksom på naturlige faktorer som vind, tidevann og flodbølger.
- Vær forsiktig når du kjører inn til land. Skarpe og grove gjenstander som steiner, sement, skjell, glass osv. kan punktere båten.
- Hvis det ene kammeret er punktert når båten er i vannet, kan det være nødvendig å blåse opp det andre luftkammeret helt for å forhindre at båten synker.
- For å unngå skade, ikke dra båten på grove overflater.
- Det er eierens/operatørens ansvar å ha minst en bøtte/bailer om bord, sikret mot utilsiktet tap.
- Vær ansvarlig, og ikke overse sikkerhetsreglene, da dette kan sette livet ditt og andres i fare.
- Vet hvordan man betjener en båt. Sjekk i ditt lokale område for informasjon og/eller opplæring etter behov. Gjør deg kjent med lokale bestemmelser og farer knyttet til båtliv og/eller andre vannaktiviteter.
- Tegninger er kun for illustrasjonsformål. De viser ikke nødvendigvis det faktiske produktet. Ikke i målestokk.

KASSERING

Elektriske produkter skal kasseres i husholdningsavfallet. Resirkuler hvis anlegg for dette eksisterer. Sjekk med din lokale myndighet eller forhandler for råd om gjenvinning.

TA VARE PÅ DISSE INSTRUKSJONENE

TEKNISKE SPESIFIKASJONER

Položka	Produkt i oppblåst størrelse	Anbefalet Driftstrykk	Maks. Vektgrense	Maksimalt antall Av personer
65167	3,82 m x 1,01 m x 35 cm (12'6" x 40" x 14")	0,07 bar (1 psi) 0,14 bar (2 psi) 0,35 bar (5 psi)	180 kg (397 lbs)	2 Voksne

BLÅS OPP OG MONTER

BRUK ALDRI HØYTRYKKSLUFT FOR Å BLÅSE OPP BÅTEN. DETTE KAN SKADE PRODUKTET.

- Gulvbordene må settes sammen før oppblåsing av skroget.
- Bruk aldri motordrevne høytrykksluftpumper da dette kan føre til overoppblåsing.
- Stå aldri på eller la gjenstander hvile på båten under oppblåsing.
- Åpne aldri lokket på luftventilen mens båten er i bruk.
- Pass på at ventilen er tett lukket før du bruker båten.
- Når årer ikke er i bruk, lås dem i årefestene for å unngå skade.

INSTALLASJON AV SIKKERHETSTAU

- Sikkerhetstau skal kun monteres på begge sider av baugen og hekken, og skal ikke hindre normal drift av fartøyet.
- Sjekk nøye om reservetauet er godt strammet.

MONTERING AV SETE- OG FOTSTØTTE

- Etter at fartøyet er blåst opp, kobler du beltene for setet og fotsøtten på sidespennene til fartøyet.
- Plasseringen av setene og fotstøttene kan justeres langs fartøyets gulv.

LAGRING

- Fjern årene fra årelåsene. Ta vare på alt av tilbehør for fremtidig bruk.
- Rengjør båten forsiktig med en mild såpe med rent vann. Ikke bruk aceton, syre, eller alkaliske løsninger.
- Bruk en klut til å tørke av alle overflater. Ikke tørk båten i direkte sollys. Bruk heller ikke utstyr som elektrisk vifte til å tørke båten. Dette vil forårsake skade og forkorte båtens levetid.
- Hvis produktet ikke skal brukes på lang tid, fjern batteriet inne i pumpen.
- Oppbevares på et tørt sted, med en temperatur høyere enn 15ºC/59ºF, utilgjengelig for barn.

REPARASJON

- Hvis det er en liten punktering, reparer den i henhold til instruksjonene på reparasjonsplasteret.
- Hvis hullet er for stort til å repareres med den medfølgende lappen, kjøp et Bestway-reparasjonssett eller send båten til en spesialbutikk for å utføre reparasjonen.

OPPBEVAR DENNE HÅNDBOKEN PÅ ET SIKKERT STED, OG OVERLEVER DEN TIL DEN NYE EIEREN NÅR DU SELGER FARTØYET.

SV

BRUKSANVISNING

VIKTIGA SÄKERHETSINSTRUKTIONER

VARNING

Följ alla säkerhets- och användningsanvisningar. Om du inte följer anvisningarna kan det leda till att båten kapsejsar eller exploderar samt till drunkningsolyckor.

- Innan den används måste båtens delar noggrant inspekteras, inklusive luftkammare, rephandtag, åror och luftventiler för att säkerställa att allt är i gott skick och ordentligt fäst.
- Antal passagerare och lastvikter får inte på något sätt överstiga angivna specifikationer. Mer information om fastställda passagerarantal och lastvikter finns i avsnittet Tekniska specifikationer i bruksanvisningen. Övervikt kommer att göra att båten kapsejsar och kan leda till drunkningsolyckor.
- Blås upp luftkamrarna enligt deras numrering och båtens angivna tryck för att undvika att den blåses upp för mycket och exploderar. Att överskrida siffrorna som anges på kapacitetsskylten kan leda till att båten skadas eller kapsejsar samt till drunkningsolyckor.
- Håll båten stadig. Ojämn fördelning av personer eller last kan få båten att kapsejsa och leda till drunkningsolyckor.
- **VAR MEDVETEN OM VINDAR OCH STRÖMMAR.**
- Låt inte båten exponeras i solen under längre perioder, höga temperaturer kan ge upphov till luftexpansion (vilket är normalt) som kan leda till skador som inte går att reparera.
- Transportera aldrig båten i uppblåst skick på bilen. Se upp med vätskor som kan orsaka skada såsom batterisyra, olja och bensin. Sådana vätskor kan skada båten.

TEKNISKA SÄKERHETSINSTRUKTIONER

- När båten används måste all livräddningsutrustning såsom flytvästar och livringar alltid kontrolleras i förväg och bäras.
- Hinkar, vattenskopor och luftpumpar måste alltid finnas nära till hands i händelse av luftläckage eller om båten tar in vatten.
- När båten är i rörelse måste alla passagerare sitta ner för att undvika att trilla överbord.
- Båten ska användas i skyddade kustområden, cirka 300 m (984 ft) från land. Ta hänsyn till naturliga faktorer såsom vind, tidvatten och tidvattensvågor.
- Var försiktig vid landstigning. Vassa och kantiga föremål såsom stenar, cement, snäckor, glas etc. kan göra hål i båten.
- Om det går hål på en kammare medan båten är ute på vattnet kan det bli nödvändigt att blåsa upp de andra luftkamrarna helt för att förhindra att båten sjunker.
- För att undvika skada, dra inte båten över ojämnt underlag.
- Det är ägarens/användarens ansvar att ha en skopa/öskar ombord.
- Var ansvarsfull, försumma inte säkerhetsreglerna. Det kan äventyra ditt och andras liv!
- Ta reda på hur du använder båten. Hör med dina lokala myndigheter om vilken information och/eller utbildning som behövs. Ta reda på lokala föreskrifter och faror för båtar och/eller andra vattenaktiviteter.
- Bilderna är endast avsedda som förklaring. De kan skilja sig från den faktiska produkten. Inte skalenliga.

AVFALLSHANTERING

Elektroniska produkter ska inte kastas tillsammans med hushållsavfall. Lämna in till en återvinningscentral. Kontrollera med din lokala myndighet eller återförsäljare angående återvinning.

SPARA DESSA INSTRUKTIONER

TEKNISKA SPECIFIKATIONER

Artikel	Produktstorlek uppblåst	Rekommenderad Tryck	Maximum Lastkapacitet	Maximalt antal Personer
65167	3.82 m x 1.01 m x 35 cm (12'6" x 40" x 14")	0.07 bar (1 psi) 0.14 bar (2 psi) 0.35 bar (5 psi)	180 kg (397 lbs)	2 vuxna

BLÅSA UPP OCH MONTERA

ANVÄND ALDRIG HÖGTRYCKSLUFT FÖR ATT BLÅSA UPP UPPBLÅSNINGSBARA PRODUKTER. DETTA KAN SKADA PRODUKTEN.

- Golvbrädorna måste monteras innan båten blåses upp.
- Använd aldrig motordrivna högtryckluftpumpar eftersom detta kan leda till överblåsning.
- Stå aldrig på eller vila föremål på båten under uppblåsning.
- Öppna aldrig locket på luftventilen när båten används.
- Se till att ventilen är ordentligt stängd innan du använder båten.
- När årorna inte används, lås årorna i årespännena för att undvika skador.

MONTERA SÄKERHETSREPET

- Säkerhetsrepen ska endast fästas vid sidorna av fören och aktern och skall inte komma i vägen för normalt bruk av båten.
- Kontrollera noggrant att säkerhetsrepet är ordentligt åtdraget.

MONTERING AV SÄTE OCH FOTSTÖD

- Efter att båten har blåsts upp, anslut sätenas och fotstödets bälten till sidospännena på båten.
- Sätesplatserna och fotstödet kan justeras längs med mitten av båtens botten.

FÖRVARING

- Ta bort årorna från årlåsen. Spara alla tillbehör för framtida bruk.
- Rengör båten noggrant med en mild tvål och rent vatten. Använd inte aceton, syra och/eller alkaliska lösningar.
- Använd en trasa för att försiktigt torka alla ytor. Torka inte produkten i direkt solljus. Torka heller aldrig med utrustning som elektriska blåsmaskiner. Om du gör det kommer det att orsaka skada och förkorta båtens livslängd.
- Om produkten inte ska användas under en längre tid, ta bort batteriet inuti pumpen.
- Förvaras på ett torrt ställe med en temperatur varmare än 15 ºC och utom räckhåll för barn.

REPARATION

- Mindre hål kan lagas enligt anvisningarna på lagningslappen.
- Om hålet är för stort för att lagas med den medföljande lappen kan du köpa en reparationssats från Bestway eller skicka in båten till en specialistbutik för lagning.

FÖRVARA BRUKSANVISNINGEN PÅ EN SÄKER PLATS OCH LÄMNA DEN TILL NÄSTA ÄGARE OM DU SÄLJER BÅTEN.

FI

OMISTAJAN KÄSIKIRJA

TÄRKEITÄ TURVALLISUUSOHJEITA

VAROITUS

Noudata kaikkia turva- ja käyttöohjeita. Näiden ohjeiden noudattamatta jättäminen voi aiheuttaa veneen kaatumisen, räjähtämisen ja käyttäjän hukkumisen.

- Tarkista ennen jokaista käyttökertaa huolellisesti kaikki veneen komponentit, mukaan lukien ilmakammiot, tartuntaköydet, airot ja ilmaventtiilit, jotta kaikki ovat hyväkuntoisia ja asianmukaisesti kiinnitetty.
- Henkilömäärät ja paino eivät saa ylittää määritettyjä kapasiteetteja. Katso ohjeet matkustajamäärien ja sallittujen painorajojen tarkistamiseen veneesi teknisistä tiedoista. Ylipaino aiheuttaa veneen kaatumista ja mahdollisia hukkumisonnettomuuksia.
- Täytä vene ilmalla noudattamalla numeroitujen ilmakammioiden painetta ja veneen nimellispainetta, sillä ylitäyttö voi aiheuttaa veneen räjähtämisen. Kapasiteettikilven tietojen ylittäminen voi aiheuttaa veneen vaurioitumisen tai kaatumisen ja johtaa hukkumiseen.
- Pidä vene tasapainossa. Henkilöiden tai veneessä olevan kuorman epätasainen jakautuminen voi aiheuttaa veneen kaatumisen ja hukkumisonnettomuuden.
- **VARO TUULTA JA VIRTAUKSIA.**
- Älä jätä venettä alttiiksi auringolle pitkäksi ajaksi, sillä korkeat lämpötilat saavat täytteenä olevan ilman laajentumaan ja tuote voi vahingoittua korjauskelvottomaksi.
- Älä koskaan kuljeta ilmalla täytettyä venettä autossa. Ota huomioon nesteiden, kuten akkuhapon, öljyn ja bensiinin mahdolliset haitalliset vaikutukset. Nesteet voivat vahingoittaa venettä.

TEKNISET TURVALLISUUSOHJEET

- Venettä käytettäessä pelastusvälineet, kuten pelastusliivit ja poijut, tulee tarkistaa ja niitä tulee käyttää aina.
- Ämpäreitä, äyskäreitä ja ilmapumppuja on oltava aina saatavilla ilmavuotojen varalta tai jos veneeseen pääsee vettä.
- Kun vene on liikkeellä, kaikkien matkustajien on istuttava koko ajan, jotta vältytään putoamiselta veteen.
- Käytä venettä turvallisilla ranta-alueilla enintään 300 metrin (984 jalan) päässä rannasta. Varo luonnonvoimia, kuten tuulta, vuorovettä ja vuorovesiaaltoja.
- Rantaudu varovasti. Terävät ja rosoiset esineet, kuten kivet, sementti, simpukankuoret ja lasi voivat tehdä veneeseen reiän.
- Jos yhteen kammioon tulee reikä veneen ollessa vedessä, voi olla tarpeen täyttää toinen ilmakammio kokonaan, jotta vene ei pääse uppoamaan.
- Älä vedä venettä karkeilla pinnoilla, jotta se ei vaurioidu.
- Omistajan/käyttäjän vastuulla on varmistaa, että veneessä on vähintään ämpäri/äyskäri, joka on kiinnitetty niin, että se ei pääse putoamaan.
- Ota vastuusi vakavasti äläkä laiminlyö turvallisuussääntöjä, sillä se voi vaarantaa oman henkesi ja muiden hengen.
- Varmista, että osaat käyttää tätä venettä. Tarkista tarpeen mukaan paikkakunnallasi saatavissa oleva tieto ja/tai koulutus. Ota selville paikalliset veneilyyn ja/tai muuhun vesitoimintaan liittyvät määräykset ja vaarat.
- Piirustukset ovat vain kuvitteellisia. Ne eivät välttämättä vastaa todellista tuotetta. Ne eivät ole mittakaavassa.

HÄVITTÄMINEN

Sähkölaitteita ei tule hävittää kotitalousjätteen mukana. Vie laite asianmukaiseen keräys- ja kierrätyspisteeseen. Tarkista kierrätysohjeet paikallisilta viranomaisilta tai jälleenmyyjältä.

SÄILYTÄ NÄMÄ OHJEET

TEKNISET TIEDOT

Tuote	Tuotteen koko ilmalla täytettynä	Suositeltu käyttöpaine	Maksimi Kuormakapasiteetti	Käyttäjien maksimimäärä
65167	3.82 m x 1.01 m x 35 cm (12'6" x 40" x 14")	0.07 bar (1 psi) 0.14 bar (2 psi) 0.35 bar (5 psi)	180 kg (397 lbs)	2 aikuista

TÄYTTÖ ILMALLA JA KOKOAMINEN

ÄLÄ KOSKAAN KÄYTÄ OSIEN TÄYTTÄMISEEN KORKEAPAINETTA. TÄMÄ VOI VAHINGOITTAA TUOTETTA.

- Lattialevyt on koottava ennen rungon täyttämistä.
- Älä koskaan käytä moottorikäyttöistä korkeapaineista ilmapumppua, sillä sellaisen käyttö voi johtaa ylitäyttöön.
- Älä koskaan seiso veneen päällä tai aseta muita tavaroita nojaamaan veneeseen, kun täytät sitä ilmalla.
- Älä koskaan avaa ilmaventtiilin korkkia veneen ollessa käytössä.
- Varmista ennen veneen käyttöä, että venttiili on tiukasti kiinni.
- Kun melat eivät ole käytössä, lukitse ne hankaimiin vaurioiden välttämiseksi.

TURVAKÖYDEN ASENNUS

- Turvaköydet on asennettava etukaaren ja peräalueen kummallekin puolelle eivätkä ne saa haitata veneen normaalia toimintaa.
- Tarkista pelastusköyden tukeva kiinnitys huolellisesti.

ISTUIMEN JA JALKATUEN KOKOAMINEN

- Kun vene on täytetty ilmalla, liitä istuinten ja jalkatuen hihnat veneen laitojen kiinnikkeisiin.
- Istuinpaikkojen sijaintia voidaan säätää veneen lattian mukaisesti.

VARASTOINTI

- Irrota airot hankaimista. Säilytä kaikki lisävarusteet tulevaa käyttöä varten.
- Puhdista vene huolellisesti miedolla saippualla ja puhtaalla vedellä. Älä käytä asetonia, happoa ja/tai emäksisiä liuoksia.
- Kuivaa kaikki pinnat varovasti kuivalla liinalla. Älä kuivaa venettä suorassa auringonvalossa. Älä koskaan kuivaa venettä lämpöpuhaltimen kaltaisella sähkölaitteella. Tämä vaurioittaa venettä ja lyhentää sen käyttöikää.
- Jos tuotetta ei käytetä pitkään aikaan, irrota pumpun sisällä oleva akku.
- Varastoi kuivassa paikassa yli 15 °C/59 °F lämpötilassa poissa lasten ulottuvilta.

KORJAUS

- Pieni reikä voidaan korjata korjauspaikan ohjeiden mukaisesti.
- Jos reikä on liian suuri, jotta se voidaan korjata mukana toimitetulla paikalla, osta Bestway-paikkasetti tai lähetä vene korjattavaksi alan liikkeeseen.

SÄILYTÄ TÄMÄ KÄSIKIRJA TURVALLISESSA PAIKASSA JA LUOVUTA SE UUDELLE OMISTAJALLE, KUN MYYT VENEEN.

SK

PRÍRUČKA POUŽÍVATEĽA

DÔLEŽITÉ BEZPEČNOSTNÉ POKYNY

UPOZORNENIE

Dodržujte bezpečnostné a prevádzkové pokyny. Pokiaľ nebudete tieto pokyny dodržiavať, môže to spôsobiť prevrátenie, výbuch lodi a to môže viesť k utopeniu.

- Pred každým použitím starostlivo skontrolujte všetky diely lode, vrátane vzduchových komôr, lán na prenášanie, vesiel a vzduchových ventilov, aby ste sa ubezpečili, že všetko je v dobrom stave a dobre pripevnené.
- Počty cestujúcich a hmotnosť nákladu nesmú za žiadnych okolností prekročiť povolený počet. Ak chcete určiť počet cestujúcich a hmotnosť nákladu pre vašu loď, pozrite si časť Technické špecifikácie tejto príručky. Nadváha spôsobí prevrátenie a utopenie.
- Nafukujte podľa číslovaných vzduchových komôr a menovitého tlaku na lodi. V opačnom prípade môže nastať nadmerné nafúknutie a výbuch lode. Prekročenie údajov uvedených na štítku s údajmi o kapacite môže spôsobiť poškodenie výrobku, jeho prevrátenie a to môže viesť k utopeniu.
- Loď udržujte v rovnováhe. Nerovnomerné rozloženie osôb či nákladu v lodi môže spôsobiť prevrátenie lode a utopenie.
- **DÁVAJTE POZOR NA VETRY A PRÚDY NA POBREŽÍ.**
- Loď nenechajte dlhší čas vystavenú pôsobeniu priameho slnečného žiarenia, pretože vysoká teplota spôsobí expanziu vzduchu a nenapraviteľné škody.
- Nikdy nepreplavujte loď v nafúknutom stave na aute. Dávajte pozor na potenciálne škodlivé účinky kvapalín, ako je kyselina z batérie, olej, benzín. Tieto kvapaliny môžu poškodiť čln.

TECHNICKÉ BEZPEČNOSTNÉ POKYNY

- Pokiaľ používate loď, je treba vopred skontrolovať a vždy používať záchranné prostriedky ako sú záchranná vesta a bóje.
- V prípade úniku vzduchu alebo pokiaľ loď naberá vodu by mali byť vždy po ruke vedrá, naberačky na vodu a vzduchové pumpy.
- Pokiaľ sa loď pohybuje, všetci cestujúci musia po celý čas sedieť, aby z lode nevypadli.
- Používajte loď v chránených pobrežných zónach, do 300 m (984 stôp). Dávajte pozor na prírodné faktory, ako sú vietor, prílivové vody a prílivové vlny.
- Pri pristávaní na brehu dávajte pozor. Ostré a tvrdé predmety ako skaly, betón, lastúry, sklo atď. môžu loď prederaviť.
- Pokiaľ sa prederaví jedna komora, keď je loď na vode, môže byť treba úplne nafúknuť inú vzduchovú komoru, aby sa zabránilo potopeniu.
- Aby ste zabránili poškodeniu, neťahajte loď po drsných povrchoch.
- Je povinnosťou vlastníka/prevádzkovateľa mať na palube aspoň vedro zabezpečené proti náhodnej strate.
- Buďte zodpovední, nezanedbávajte bezpečnostné pravidlá, mohlo by to ohroziť váš život a životy ostatných.
- Naučte sa loď ovládať. Podľa potreby si v miestnej oblasti zistite informácie a/alebo zabezpečte školenie. Informujte sa o miestnych predpisoch a nebezpečenstvách súvisiacich s plavbou na lodi a/alebo inými vodnými aktivitami.
- Nákresy slúžia len na ilustračné účely. Nemusí sa jednať o skutočný výrobok. Nie sú v mierke.

LIKVIDÁCIA

Elektrické zariadenia by sa nemali likvidovať spolu s domovým odpadom. Prosím, recyklujte tam, kde existujú zariadenia na recykláciu. Ohľadom poradenstvo v oblasti recyklácie sa obráťte na miestny úrad alebo svojho predajcu.

ODLOŽTE SI TIETO POKYNY

TECHNICKÉ ŠPECIFIKÁCIE

Položka	Veľkosť výrobku po nafúknutí	Odporúčaný Prevádzkový tlak	Maximálna Nosnosť	Maximálny počet osôb
65167	3.82 m x 1.01 m x 35 cm (12'6" x 40" x 14")	0,07 bar (1 psi) 0,14 bar (2 psi) 0,35 bar (5 psi)	180 kg (397 libier)	2 dospelí

NAFÚKNUŤ A ZOSTAVIŤ

NA NAFUKOVANIE NAFUKOVACÍCH PREDMETOV NIKDY NEPOUŽÍVAJTE VZDUCH POD VYSOKÝM TLAKOM. TO MÔŽE POŠKODIŤ VÁŠ PRODUKT.

- Dosky podlahy je treba zmontovať pred nafúknutím trupu.
- Nikdy nepoužívajte vysokotlakové motorom ovládané vzduchové pumpy, pretože to môže spôsobiť nadmerné nafúknutie.
- Počas nafukovania nestúpajte na čln ani doň nekladťte žiadne predmety.
- Nikdy neotvárajte vzduchový ventil, pokiaľ loď používate.
- Pred použitím lode skontrolujte, či je ventil riadne zatvorený.
- Pokiaľ veslá nepoužívate, pripevnite ich do svoriek na veslá, aby sa nepoškodili.

INŠTALÁCIA BEZPEČNSTNÉHO LANA

- Bezpečnostné laná je treba pripevniť na obe strany v prednej a zadnej časti lode a nesmú brániť bežnej prevádzke lode.
- Starostlivo skontrolujte, či je lano pevne pripevnené.

MONTÁŽ SEDAČKY A OPIERKY NÔH

- Po nafúknutí lode pripojte pásy sedadiel a opierky nôh k bočným prackám na plavidle.
- Umiestnenie sedadiel a opierky nôh sa dá upraviť spolu s podlahou plavidla.

SKLADOVANIE

- Odstráňte veslá z veslových zámkov. Všetky doplnky odložte pre budúce použitie.
- Loď starostlivo vyčistite s pomocou jemného čistiaceho prostriedku a čistej vody. Nepoužívajte acetón, kyselinu a/ani zásadité roztoky.
- Na usušenie všetkých povrchov použite handričku. Výrobok nesušte na priamom slnečnom svetle. Nikdy ho nesušte ani s pomocou elektrických vysúšačov. V opačnom prípade môžete loď poškodiť a skrátiť jej životnosť.
- Ak sa výrobok nebude dlhší čas používať, vyberte batériu z vnútra čerpadla.
- Skladujte na suchom mieste s teplotou vyššou ako 15°C/59°F, mimo dosahu detí.

OPRAVA

- V prípade malej diery ju opravte podľa pokynom na záplate na opravu.
- Pokiaľ je diera príliš veľká na opravu s pomocou záplaty, kúpte si súpravu na opravy Bestway alebo loď odošlite do špecializovanej predajne na opravu.

TÚTO PRÍRUČKU UCHOVÁVAJTE NA BEZPEČNOM MIESTE A PRI PREDAJI PRAVIDLA JU ODOVZDAJTE NOVÉMU VLASTNÍKOVI.

PL

INSTRUKCJA OBSŁUGI

WAŻNE INSTRUKCJE BEZPIECZEŃSTWA

OSTRZEŻENIE

Przestrzegaj wszystkich instrukcji bezpieczeństwa i obsługi. Nieprzestrzeganie tych instrukcji może spowodować przewrócenie się, wybuch łodzi i utonięcie.

- Przed każdym użyciem dokładnie sprawdź wszystkie elementy łodzi, w tym komory powietrzne, liny do chwytania, wiosła i zawory powietrzne, aby upewnić się, że wszystko jest w dobrym stanie i dobrze zabezpieczone.
- Liczba pasażerów i masy ładunku nie mogą w żadnym wypadku przekraczać określonych ładowności. Zapoznaj się z informacjami technicznymi Sekcja Specyfikacje niniejszej instrukcji w celu określenia liczby pasażerów i masy ładunku dla Twojej łodzi. Przeciążenie spowoduje przewrócenie i utonięcie.
- Napompuj zgodnie z numerowaną komorą powietrzną i ciśnieniem znamionowym na łódce, w przeciwnym razie spowoduje to nadmierne napompowanie i wybuch łódki. Przekroczenie danych podanych na tabliczce pojemności może spowodować uszkodzenie jednostki, przewrócenie się i doprowadzić do utonięcia.
- Utrzymuj łódź w równowadze. Nierównomierne rozmieszczenie osób lub ładunku na łodzi może spowodować przewrócenie się łodzi i utonięcie.
- **UWAŻAJ NA MORSKI WIATR I PRĄDY.**
- Nie pozostawiaj łodzi wystawionej na działanie słońca przez dłuższy czas, ponieważ wysokie temperatury mogą zwiększyć rozszerzanie się powietrza, co może spowodować nieodwracalne uszkodzenia.
- Nigdy nie przewoź łodzi samochodem w stanie napompowanym. Należy mieć świadomość potencjalnych szkodliwych skutków płynów, takich jak kwas akumulatorowy, olej, benzyna. Płyny mogą uszkodzić łódź.

TECHNICZNE INSTRUKCJE BEZPIECZEŃSTWA

- Podczas korzystania z łodzi należy wcześniej sprawdzić i zawsze używać środków ratunkowych, takich jak kamizelki ratunkowe i boje.
- Wiadra, czerpaki wody i pompy powietrza powinny być zawsze dostępne na wypadek wycieku powietrza lub gdy łódź nabierze wody.
- Gdy łódź jest w ruchu, wszyscy pasażerowie muszą cały czas siedzieć, aby uniknąć wypadnięcia za burtę.
- Używaj łodzi w chronionych strefach brzegowych, do 300 m (984 ft.). Zwróć uwagę na czynniki naturalne takie jak wiatr, prądy pływowe i fale.
- Bądź ostrożny podczas przybijania do brzegu. Ostre i szorstkie przedmioty, takie jak kamienie, cement, muszle, • szkło itp. mogą przebić łódź.
- Jeśli jedna komora zostanie przebita, gdy łódź znajduje się na wodzie, może być konieczne pełne napełnienie drugiej komory powietrznej aby zapobiec zatonięciu łodzi.
- Aby uniknąć uszkodzeń, nie należy ciągnąć łodzi po szorstkich powierzchniach.
- Obowiązkiem właściciela/operatora jest posiadanie na pokładzie co najmniej wiadra/czerpaka, zabezpieczonego przed przypadkową utratą.
- Bądź odpowiedzialny i nie zaniedbuj zasad bezpieczeństwa, gdyż może to zagrozić Twojemu życiu i życiu innych.
- Wiedzieć, jak obsługiwać łódź. W razie potrzeby sprawdź w swojej okolicy informacje i/lub szkolenia. Poinformuj się o lokalne przepisy i zagrożenia związane z pływaniem łódką i/lub innymi aktywnościami wodnymi.
- Rysunki służą wyłącznie do celów ilustracyjnych. Może nie odzwierciedlać rzeczywistego produktu. Nie skalowalne.

UTYLIZACJA

Zużytych produktów elektrycznych nie należy wyrzucać razem z odpadami domowymi. Sprzęt elektryczny i elektroniczny zawiera substancje, które w przypadku braku właściwego recyklingu mogą być groźne dla ludzkiego zdrowia i środowiska. Zużyty produkt oddaj do miejsca zajmującego się recyklingiem. Skontaktuj się z lokalnymi władzami lub sprzedawcą w celu uzyskania porady na temat recyklingu.

ZACHOWAJ TE INSTRUKCJE

SPECYFIKACJA TECHNICZNA

Sprzęt	Rozmiar produktu po napompowaniu	Zalecane Ciśnienie robocze	Maksimum Ładowność	Maksymalna liczba osób
65167	3.82 m x 1.01 m x 35 cm (12'6" x 40" x 14")	0,07 bara (1 psi) 0,14 bara (2 psi) 0,35 bara (5 psi)	180 kg (397 lbs)	2 dorosłych

POMPOWANIE I MONTAŻ

NIGDY NIE UŻYWAJ POWIETRZA POD WYSOKIM CIŚNIENIEM DO NAPOMPOWANIA. MOŻE TO USZKODZIĆ TWÓJ PRODUKT.

- Płyty podłogowe muszą być zmontowane przed nadmuchaniem kadłuba.
- Nigdy nie należy używać napędzanych silnikiem wysokociśnieniowych pompek powietrza, ponieważ może to spowodować nadmierne napompowanie.
- Nigdy nie stawaj, ani nie kładź przedmiotów na łódce podczas pompowania.
- Nigdy nie otwieraj korka zaworu powietrza, gdy łódka jest w użyciu.
- Przed użyciem łódki upewnij się, że zawór jest szczelnie zamknięty.
- Gdy wiosła nie są używane, zablokuj je w klamrach wioseł, aby uniknąć uszkodzenia.

INSTALACJA LINY BEZPIECZEŃSTWA

- Liny asekuracyjne powinny być zamocowane tylko po obu stronach dziobu i rufy i nie mogą utrudniać normalnej eksploatacji jednostki.
- Sprawdź dokładnie, czy lina ratunkowa jest dobrze napięta.

MONTAŻ SIEDZISKA I PODNÓŻKA

- Po napompowaniu jednostki, podłącz pasy siedzeń i podnóżka do bocznych klamer w jednostce.
- Położenie siedzeń i podnóżka można regulować wzdłuż podłogi łodzi.

SKŁADOWANIE

- Zdejmij wiosła z dulek. Zachowaj wszystkie akcesoria do użycia w przyszłości.
- Ostrożnie umyj łódź łagodnym mydłem i czystą wodą. Nie używaj roztworów acetonu, kwasów i/lub zasad.
- Delikatnie wysusz wszystkie powierzchnie przy pomocy szmatki. Nie susz produktu bezpośrednim światłem słonecznym. Nigdy nie używaj do suszenia urządzeń takich, jak dmuchawa elektryczna. Może to spowodować uszkodzenie i zmniejszyć trwałość łódki.
- Jeśli produkt nie będzie używany przez dłuższy czas, wyjmij baterię z pompki.
- Przechowywać w suchym miejscu, cieplejszym niż 15°C/59°F, w miejscu niedostępnym dla dzieci.

NAPRAWA

- Jeśli jest małe przebicie, napraw je zgodnie z instrukcjami na łatce naprawczej.
- Jeśli otwór jest zbyt duży, aby można go było naprawić za pomocą dostarczonej łatki, kup zestaw naprawczy Bestway lub wyślij łódź do specjalistycznego sklepu w celu naprawy.

PROSZĘ PRZECHOWYWAĆ NINIEJSZĄ INSTRUKCJĘ W BEZPIECZNYM MIEJSCU I PRZEKAZAĆ JĄ NOWEMU WŁAŚCICIELOWI PRZY SPRZEDAŻY ŁODZI

HU

HASZNÁLATI ÚTMUTATÓ

FONTOS BIZTONSÁGI UTASÍTÁSOK

FIGYELMEZTETÉS

Kövesse az összes biztonsági és kezelési utasítást. Ha nem követi ezeket az utasításokat, a hajó felborulhat, kidurranhat, és fulladást okozhat.

- Minden használat előtt gondosan ellenőrizze a hajó minden alkatrészét, beleértve a légkamrákat, a kapaszkodóköteleket, evezőtartó villákat és a légszelepeket, hogy megbizonyosodjon arról, hogy minden alkatrész jó állapotú, illetve szorosan rögzül.
- Az utasok száma és a rakomány súlya semmiképpen sem haladhatja meg a meghatározott kapacitást. A hajó utasszámának és rakomány súlyának meghatározásához olvassa el a kézikönyv Műszaki adatok részét. A túlsúly felborulást és fulladást okoz.
- Fújja fel a hajót a számozott légkamrának és a hajón feltüntetett névleges nyomásnak megfelelően, különben az túlfújást és a hajó kidurranását okozza. A kapacitástáblán megadott adatok túllépése a vízi jármű károsodását, felborulását és fulladásveszélyt okozhat.
- Tartsa egyensúlyban a hajót. A hajón lévő személyek vagy rakomány egyenetlen eloszlása a hajó felborulását és fulladást okozhat.
- **LEGYEN TISZTÁBAN A TENGERI SZÉLLEL ÉS ÁRAMLATOKKAL.**
- Ne hagyja a hajót napnak kitéve hosszú ideig, mivel a magas hőmérséklet a levegő hűtődése nyomán javíthatatlan károsodást eredményezhet.
- Soha ne szállítsa a hajót felfújt állapotban az autón. Ügyeljen a folyadékok, például az akkumulátorsav, az olaj és a benzin lehetséges káros hatásaira. A folyadékok károsíthatják a hajót.

MŰSZAKI BIZTONSÁGI UTASÍTÁSOK

- A hajó használatakor az olyan életmentő eszközöket, amilyenek a mentőmellények és a bóják, mindig vizsgálja meg használat előtt, és mindig vegye igénybe.
- A vödröknek, vízkanalaknak és légszivattyúknak mindig rendelkezésre kell állniuk, ha levegő szivárog, vagy ha víz jut a hajóba.
- Amikor a hajó mozgásban van, minden utasnak mindig ülve kell maradnia, hogy ne essenek ki a hajóból.
- Használja a hajót védett part menti övezetekben, maximum 300 m-ig (984 lábig). Legyen tudatában az olyan természeti tényezőknek, mint a szél, az árapály és az árhullámok.
- A partot érést óvatosan vegezze. Az éles és durva tárgyak (pl. sziklák, sóder, kagylóhéj, üvegszilánk stb.) kiszúrhatják a hajót.
- Ha az egyik kamra kilyukad, amikor a hajó a vízben van, szükség lehet a másik légkamra teljes felfújására, hogy a hajó ne süllyedjen el.
- A sérülés elkerülése érdekében ne vontassa a hajót durva felületeken keresztül.
- A tulajdonos/üzemeltető felelőssége, hogy legyen legalább egy vödör/merítő a fedélzeten, biztosítva a véletlen veszteség ellen.
- Legyen felelősségteljes, és ne hanyagolja el a biztonsági szabályokat, mivel ezzel veszélyeztetheti az életét és mások életét.
- Ismerje meg a hajó vezetésének a módját. Szükség esetén nézze meg a környéket információért és/vagy képzésért. Tájékozódjon a helyi előírásokról és a hajózással és/vagy egyéb vízi tevékenységekkel kapcsolatos veszélyekről.
- Az ábrák csak illusztrációként szolgálnak. Az ábrák nem feltétlenül a vonatkozó terméket mutatják. Az ábrák nem méretarányosak.

ÁRTALMATLANÍTÁS

Az elektromos termékek nem képezhetik a háztartási hulladék részét. Éljen az újrahasznosítás lehetőségével, ha elérhetőek a megfelelő létesítmények. Az újrahasznosításra vonatkozó tanácsok tekintetében tájékozódjon az önkormányzatnál vagy a forgalmazónál.

ŐRIZZE MEG EZT AZ ÚTMUTATÓT

MŰSZAKI JELLEMZŐK

Árucikk	Termék felfújt mérete	Javasolt Üzemi nyomás	Maximum Teherbírás	Személyek maximális száma
65167	3.82 m x 1.01 m x 35 cm (12'6" x 40" x 14")	0,07 bar (1 psi) 0,14 bar (2 psi) 0,35 bar (5 psi)	180 kg (397 font)	2 felnőtt

FELFÚJÁS ÉS ÖSSZESZERELÉS

SOHA NE HASZNÁLJON NAGYNYOMÁSÚ LEVEGŐT A FELFÚJHATÓ TERMÉKEK FELFÚJÁSÁHOZ. EZ KÁROSÍTHATJA A TERMÉKET.

- A hajótörzs felfújása előtt össze kell szerelni a padlódeszkákat.
- Soha ne használjon gépi nagynyomású levegőszivattyúkat, mert ez túlfújást eredményezhet.
- Felfújás közben soha ne támaszkodjon a hajóra.
- Soha ne nyissa ki a légszelep kupakját, amíg a hajó használatban van.
- A hajó használata előtt győződjön meg arról, hogy a szelep szorosan zárva van.
- Ha az evezők nincsenek használatban, rögzítse az evezőket az evezőtartó villákba, hogy elkerülje a sérülést.

BIZTONSÁGI KÖTÉL FELSZERELÉSE

- A biztonsági köteleket csak az orr és a tat mindkét oldalára szabad felszerelni, és azok nem akadályozhatják a vízi jármű rendes működését.
- Gondosan ellenőrizze, hogy a mentőkötél jól meg van-e húzva.

ÜLÉS ÉS LÁBTARTÓ FELSZERELÉSE

- A vízi jármű felfújása után csatlakoztassa az ülések és a lábtartó öveit a vízi jármű oldalsó csatjaihoz.
- Az ülések és a lábtartó helyzete a vízi jármű padlóján állítható.

TÁROLÁS

- Vegye ki az evezőket az evezőtartó villákból. Tartsa meg az összes tartozékot, hogy szükség esetén használni tudja ezeket.
- Gondosan tisztítsa meg a hajót enyhe szappanos tiszta vízzel. Ne használjon acetont, savat és/vagy lúgos oldatokat.
- Törlőkendővel finoman törölje szárazra az összes felületet. Ne szárítsa a terméket közvetlen napfényben. Soha ne szárítsa például elektromos légfúvóhoz hasonló berendezésekkel. Ellenkező esetben a hajó tönkremehet vagy élettartama rövidülhet.
- Ha a terméket hosszú ideig nem kívánja használni, távolítsa el a szivattyúból az akkumulátort.
- Tárolja száraz, helyen, 15ºC/59ºF-nál magasabb hőmérsékleten, gyermekektől távol.

JAVÍTÁS

- Ha van egy kis lyuk, javítsa ki a javítótapasz utasításai szerint.
- Ha a lyuk túl nagy ahhoz, hogy a mellékelt tapasszal meg lehessen javítani, vásároljon Bestway javítókészletet, vagy javíttatásra küldje el a hajót az egyik márkaboltnak.

KÉRJÜK, TARTSA EZT A KÉZIKÖNYVET BIZTONSÁGOS HELYEN, ÉS ADJA ÁT AZ ÚJ TULAJDONOSNAK, AMIKOR ELADJA A HAJÓT.

LV

ĪPAŠNIEKA ROKASGRĀMATA

SVARĪGAS DROŠĪBAS INSTRUKCIJAS

BRĪDINĀJUMS!

Ievērojiet visas drošības un ekspluatācijas norādes. To neievērošanas gadījumā laiva var apgāzties, eksplodēt un tikt izraisīta slīkšana.

- Pirms katras lietošanas rūpīgi pārbaudiet visus laivas komponentus, tostarp gaisa nodalījumus, satveramās virves, airus un gaisa vārstus, lai pārliecinātos, vai viss ir labā stāvoklī un droši nostiprināts.
- Pasažieru skaits un kravas svars nekādā gadījumā nedrīkst pārsniegt norādītos parametrus. Lai noteiktu jūsu laivai piemēroto pasažieru skaitu un kravas svaru, skatiet šīs rokasgrāmatas sadaļu Tehniskās specifikācijas. Pārmērīgs svars var izraisīt apgāšanos un noslīkšanu.
- Piepumpējiet atbilstoši numurētajam gaisa nodalījumam un laivas nominālajam spiedienam; pretējā gadījumā iespējama pārmērīga piepumpēšana un laivas pārsprāgšana. Pārsniedzot kapacitātes pláksnītē norādītos datus, var izraisīt laivas bojājumus, apgāšanos un slīkšanu.
- Noturiet laivu līdzsvarā. Nevienmērīgs cilvēku vai kravas sadalījums laivā var izraisīt laivas apgāšanos un noslīkšanu.
- **ATCERIETIES PAR PIEKRASTES ZONAS VĒJIEM UN STRAUMĒM!**
- Neatstājiet laivu ilgu laiku tiešos saules staros, jo augsta temperatūra var izraisīt gaisa izplešanos, kas var radīt neatgriezeniskus bojājumus.
- Nekādā gadījumā netransportējiet laivu piepūstā stāvoklī uz automašīnas. Atcerieties, ka tādiem šķidrumiem kā akumulatora skābei, eļļai un benzīnam ir potenciāli kaitīga ietekme. Šie šķidrumi var sabojāt laivu.

TEHNISKĀS DROŠĪBAS INSTRUKCIJAS

- Izmantojot laivu, dzīvības glābšanas līdzekļi, piemēram, glābšanas vestes un bojas, ir iepriekš jāpārbauda un vienmēr jāizmanto.
- Gaisa noplūdes gadījumiem vai situācijām, kad laivā iekļūst ūdens, vienmēr jābūt pieejamiem spaiņiem, ūdens liekšķerēm un gaisa sūkņiem.
- Laivas pārvietošanās laikā visiem pasažieriem visu laiku ir jāsēž, lai nepārkristu pār bortu.
- Izmantojiet laivu aizsargājamās krasta zonās līdz 300 m (984 pēdām). Piesargieties no dabas parādībām, piemēram, vēja, paisuma, bēguma un viļņiem.
- Piestājot piekrastē, rīkojieties uzmanīgi. Laivu var sadurt ar asiem un cietiem priekšmetiem, piemēram, akmeņiem, cementu, gliemežvākiem vai stikliem.
- Ja tad, kad laiva atrodas ūdenī, rodas caurums vienā nodalījumā, iespējams, pilnībā jāpiepūš otrs gaisa nodalījums, lai laiva nenogrimtu.
- Lai izvairītos no bojājumiem, nevelciet laivu pa nelīdzenām virsmām.
- Īpašnieks/operators ir atbildīgs par to, lai laivā būtu vismaz viens izsmeļamais spainis/kauss, kas nodrošināts pret nejaušu nozaudēšanu.
- Esiet atbildīgi un neignorējiet drošības noteikumus, jo pretējā gadījumā var tikt apdraudēta jūsu citu cilvēku dzīvība.
- Noskaidrojiet, kā rīkoties ar laivu. Pēc nepieciešamības noskaidrojiet, kādas ir informācijas un/vai apmācības iespējas jūsu tuvākajā apkārtnē. Noskaidrojiet vietējos noteikumus un riskus, kas saistīti ar laivām un/vai ūdens aktivitātēm.
- Attēliem ir tikai ilustratīva nozīme. Tie var neatspoguļot faktisko preci. Neatbilst mērogam.

UTILIZĀCIJA

Elektriskos izstrādājumus nedrīkst izmest kopā ar sadzīves atkritumiem. Nododiet tos pārstrādei, ja tas ir iespējams. Sazinieties ar vietējo atbildīgo iestādi vai mazumtirgotāju, lai saņemtu ieteikumus par nodošanu pārstrādei.

SAGLABĀJIET ŠOS NORĀDĪJUMUS

TEHNISKĀS SPECIFIKĀCIJAS

Prece	Izstrādājuma lielums pēc piepumpēšanas	Ieteicamais darba spiediens	Maksimums kravnesība	Maksimālais personu skaits
65167	3.82 m x 1.01 m x 35 cm (12'6" x 40" x 14")	0,07 bāri (1 PSI) 0,14 bāri (2 PSI) 0,35 bāri (5 PSI)	180 kg (397 mārciņas)	2 pieaugušie

PIEPŪŠANA UN MONTĀŽA

PIEPŪŠANAI NEKAD NEIZMANTOJIET GAISU AR AUGSTU SPIEDIENU. PRETĒJĀ GADĪJUMĀ VAR IZRAISĪT IZSTRĀDĀJUMA BOJĀJUMUS.

- Grīdas pamatne ir jāsaliek pirms korpusa piepumpēšanas.
- Nekādā gadījumā nelietojiet ar motoru darbināmus augstspiediena gaisa sūkņus, jo tie var laivu piepumpēt pārmērīgi.
- Pumpēšanas laikā nekad nestāviet uz laivas un nebalstieties uz tās.
- Laivas lietošanas laikā nekad neatveriet gaisa vārsta uzgali.
- Pirms laivas lietošanas pārliecinieties, ka vārsts ir cieši aizvērts.
- Kad airi netiek izmantoti, bloķējiet tos airu skavās, lai izvairītos no bojājumiem.

DROŠĪBAS VIRVJU UZSTĀDĪŠANA

- Drošības virves jāuzstāda tikai abās izliekuma un pakaļgala pusēs, un tās nedrīkst traucēt normālai darbībai.
- Uzmanīgi pārbaudiet, vai glābšanas virve ir labi pievilkta.

SĒDEKĻA UN KĀJU BALSTA UZSTĀDĪŠANA

- Pēc laivas piepūšanas pievienojiet sēdekļu un kāju balsta siksnas laivas sānu sprādzēm.
- Sēdekļu un kāju balsta atrašanās vietu vai pielāgot uz laivas grīdas.

UZGLABĀŠANA

- Izņemiet airus no duļļiem. Visus piederumus saglabājiet turpmākai izmantošanai.
- Rūpīgi notīriet laivu, izmantojot maigas ziepes un tīru ūdeni. Nelietojiet acetonu, skābes un/vai sārmu šķīdumus.
- Uzmanīgi ar drānu noslaukiet visas virsmas. Nežāvējiet izstrādājumu tiešā saules gaismā. To nedrīkst arī žāvēt ar ierīču, piemēram, elektrisko ventilatoru, palīdzību. Šāda rīcība var izraisīt bojājumus un saīsināt laivas darbmūžu.
- Ja šo izstrādājumu neplānojat lietot regulāri, lūdzu, izņemiet sūknī esošo bateriju.
- Glabājiet sausā, bērniem nepieejamā vietā, kur gaisa temperatūra ir augstāka par 15 ºC/59 ºF.

LABOŠANA

- Mazu caurumu var salabot atbilstoši norādījumiem uz remonta ielāpa.
- Ja caurums ir pārāk liels, lai to salabotu ar komplektā iekļauto ielāpu, iegādājieties Bestway remonta komplektu vai nosūtiet laivu remontam uz specializēto darbnīcu.

LŪDZU, GLABĀJIET ŠO ROKASGRĀMATU DROŠĀ VIETĀ UN NODODIET TO JAUNAJAM ĪPAŠNIEKAM, JA LAIVA TIEK PĀRDOTA.

LT

NAUDOTOJO VADOVAS

SVARBIOS SAUGOS INSTRUKCIJOS

ĮSPĖJIMAS

Laikykitės naudojimo ir saugos instrukcijų. Jei nesilaikote šių instrukcijų, galima apsiversti, valtis gali sprogti ir žmonės gali nuskęsti.

- Prieš kiekvieną kartą naudodami atidžiai patikrinkite visus valties komponentus, įskaitant oro kameras, virves, irklus ir oro vožtuvus, kad viskas būtų tinkamos darbinės būklės ir patikimai pritvirtinta.
- Keleivių skaičius ir krovinio svoris niekada negali viršyti nurodytos talpos. Norėdami nustatyti savo valties keleivių skaičių ir svorį, žr. šio vadovo skyrių „Techninės specifikacijos“. Dėl antsvorio valtis gali apvirsti ir nuskęsti.
- Pripūskite pagal oro kamerų skaičių ir valties numatytąjį spaudimą, priešingu atveju galima pripūsti per daug ir valtis gali sprogti. Viršijus duomenų lentelėje pateiktus duomenis galima sugadinti valtį, ją apversti ir nuskandinti.
- Išlaikykite valties pusiausvyrą. Dėl nelygaus žmonių arba svorių pasiskirstymo galima apsivesti ir nuskęsti.
- **SAUGOKITĖS JŪROS VĖJŲ IR SROVIŲ.**
- Nepalikite valties po tiesioginiais saulės spinduliais ilgą laiką, nes aukštos temperatūros gali sustiprinti oro plėtimąsi ir gaminys gali būti nepataisomai sugadintas.
- Niekada nevežkite pripūstos valties ant automobilio. Saugokitės potencialiai kenksmingų skysčių, pvz., akumuliatorių rūgšties, alyvos ir benzino, poveikio. Skysčiai gali pažeisti jūsų valtį.

TECHNINĖS SAUGOS INSTRUKCIJOS

- Naudojant valtį, reikia iš anksto patikrinti ir naudoti apsaugos priemones, tokias kaip pripučiamos gelbėjimo liemenės ir plūdurai.
- Oro nuotėkio atveju arba jei į valtį prisemtų vandens, reikia visada turėti kibirą, semtuvą ir oro siurblį.
- Kai valtis juda, keleiviai visada turi sėdėti, kad valtis neapsiverstų.
- Naudokite valtį saugomose kranto zonose, iki 300 m (984 pėdų). Visada atkreipkite dėmesį į tokius gamtos reiškinius kaip vėjas, vandens lygio kitimas ir bangos.
- Ant kranto lipkite atsargiai. Tokie aštrūs daiktai kaip akmenys, cementas, kriauklės, stiklas ir pan., gali pradurti valtį.
- Jei praduriama viena kamera, kai valtis yra ant vandens, gali reikėti iki galo pripūsti kitas oro kameras, kad valtis nenuskęstų.
- Kad valties nepažeistumėte, nevilkite jos per nelygius paviršius.
- Savininkas / operatorius yra atsakingas už tai, kad valtyje būtų bent vienas kibiras / semtuvas, apsaugotas nuo atsitiktinio praradimo.
- Būkite atsakingi, neignoruokite saugos taisyklių, nes galite sukelti pavojų savo ir kitų žmonių gyvybei.
- Žinokite, kaip reikia valtį valdyti. Patikrinkite informaciją, jei reikia, pasirūpinkite apmokymais. Sužinokite apie vietines taisykles ir pavojus, susijusiais su plaukiojimu ir kitokia veikla vandenyje.
- Brėžiniai pateikiami tik iliustraciniais tikslais. Jie gali neatitikti realaus gaminio. Ne pagal mastelį.

UTILIZAVIMAS

Elektrinių prietaisų negalima išmesti su įprastomis buitinėmis atliekomis. Atiduokite perdirbti, jei yra atitinkamas atliekų perdirbimo punktas. Patarimo dėl perdirbimo kreipkitės į vietinę valdžios instituciją ar pardavėją.

SAUGOKITE ŠIAS INSTRUKCIJAS

TECHNINĖ SPECIFIKACIJA

Elementas	Pripūsto produkto dydis	Rekomenduojama Darbinis slėgis	Didžiausia Leistina apkrova	Didžiausias žmonių skaičius
65167	3.82 m x 1.01 m x 35 cm (12'6" x 40" x 14")	0,07 bar (1 psi) 0,14 bar (2 psi) 0,35 bar (5 psi)	180 kg (397 svar.)	2 suaugę asmenys

PRIPŪTIMAS IR SURINKIMAS

NIEKADA NENAUDOKITE AUKŠTO SLĖGIO ORO PRIPUČIAMAM DAIKTUI PRIPŪSTI. GALITE SUGADINTI GAMINĮ.

- Grindlentės turi būti surinktos prieš pripučiant korpusą.
- Niekada nenaudokite variklinių aukšto slėgio pompų, nes taip galima pripūsti per daug.
- Niekada nestovėkite ant valties ir nedėkite ant jos daiktų, kai pučiate valtį.
- Kai naudojate valtį, niekada neatidarykite oro vožtuvo dangtelio.
- Prieš naudodamiesi valtimi, įsitikinkite, kad vožtuvas būtų sandariai uždarytas.
- Kai irklai nenaudojami, juos užfiksuokite, kad jie nebūtų pažeisti.

APSAUGINĖS VIRVĖS ĮRENGIMAS

- Apsauginės virvės turi tikti tiek laivo priekyje, tiek laivo gale ir neturi trukdyti įprastam laivo veikimui.
- Atidžiai patikrinkite, ar virvė pririša tvirtai.

SĖDYNĖS IR KOJŲ ATRAMOS SURINKIMAS

- Kai valtis pripučiama, prijunkite sėdynių diržus ir kojų atramą prie valties šoninių sagčių.
- Sėdynių ir kojų atramos vietą galima reguliuoti kartu su valties grindimis.

SAUGOJIMAS

- Išimkite irklus iš įkabų. pasidėkite visus priedus, kad galėtumėte panaudoti ateityje.
- Atidžiai nuvalykite valtį su muilu ir nuplaukite švariu vandeniu. nenaudokite acetono, rūgštinių ar šarminių tirpalų.
- Nuvalykite visus paviršius šluoste. Nedžiovinkite valties tiesioginiuose saulės spinduliuose. taip pat nedžiovinkite įrangos su, pvz., elektriniais ventiliatoriais. Taip galima valtį pažeisti ir jos eksploatacijos laikas sutrumpės.
- Jei produktas ilgą laiką nenaudojamas, išimkite akumuliatorių iš siurblio.
- Saugokite sausoje vietoje, šiltesnėje kaip 15 ºC / 59 ºF, atokiau nuo vaikų.

TAISYMAS

- Jei yra nedidelė skylutė, sutaisykite ją remdamiesi korekcinio lopo uždėjimo instrukcijomis.
- Jei skylė yra per didelė, kad būtų sutvarkyta uždedant pridėtą lopą, įsigykite „Bestway“ remonto rinkinį arba nuneškite valtį į specialią parduotuvę, kad sutaisytų.

LAIKYKITE ŠĮ VADOVĄ SAUGIOJE VIETOJE IR ATIDUOKITE JĮ NAUJAJAM SAVININKUI, KAI PARDUODATE VALTĮ.

SL

LASTNIŠKI PRIROČNIK

POMEMBNA VARNOSTNA NAVODILA

OPOZORILO

Upoštevajte vsa varnostna navodila in navodila za uporabo. Neupoštevanje teh navodil lahko povzroči prevrnitev, eksplozijo čolna in utopitev.

- Pred vsako uporabo natančno preglejte vse sestavne dele čolna, vključno z zračnimi komorami, oprijemnimi vrvmi, vesli in zračnimi ventili, da poskrbite, da je vse v dobrem stanju in dobro zavarovano.
- Število potnikov in teža tovora nikakor ne sme presegati določenih zmogljivosti. Glejte Tehnični razdelek s specifikacijami tega priročnika za določitev števila potnikov in teže tovora za vaš čoln. Prekomerna teža bo povzročila prevrnitev in utopitev.
- Zračne komore napihnite skladno s številčenjem in nazivnim tlakom navedenim na čolnu, sicer bo to povzročilo prenapihovanje in eksplozijo čolna. Preseganje podatkov, navedenih na tablici nosilnosti, lahko povzroči poškodbe plovila, prevrnitev in utopitev.
- Čoln naj bo uravnotežen. Neenakomerna razporeditev oseb ali tovora v čolnu lahko povzroči prevrnitev čolna in utopitev.
- **BODITE POZORNI NA MORSKE VETROVE IN TOKOVE.**
- Čolna ne puščajte dalj časa izpostavljenega soncu, saj lahko visoke temperature povečajo širjenje zraka, kar lahko povzroči nepopravljivo škodo.
- Čolna nikoli ne prevažajte v napihnjenem stanju na avtomobilu. Zavedajte se možnih škodljivih učinkov tekočin kot na primer akumulatorska kislina, olje, bencin. Tekočine lahko poškodujejo vaš čoln.

TEHNIČNA VARNOSTNA NAVODILA

- Pri uporabi čolna je treba predhodno pregledati reševalne pripomočke, kot so rešilni jopiči in boje, in jih vedno uporabljati.
- Vedra, zajemalke za vodo in zračne tlačilke morajo biti vedno na voljo v primeru puščanja zraka ali če čoln zajame vodo.
- Ko je čoln v gibanju, morajo vsi potniki ves čas sedeti, da ne padejo čez krov.
- Zavedajte se naravnih dejavnikov, kot so veter, plimovanje in valove.
- Bodite previdni pri pristanku na obali. Ostri in grobi predmeti, kot so kamni, cement, školjke, steklo itd. lahko preluknjajo čoln.
- Če je ena komora preluknjana, ko je čoln v vodi, bo morda treba popolnoma napihniti drugo zračno komoro, da preprečite potopitev čolna.
- Da se izognete poškodbam, ne vlecite čolna po grobih površinah.
- Lastnik/upravljavec je odgovoren, da ima na plovilu vsaj vedro/zajemalko, zavarovanih pred nenamerno izgubo.
- Bodite odgovorni in ne zanemarjajte varnostnih pravil, saj lahko s tem ogrozite svoje življenje in življenja drugih.
- Znati upravljati čoln. Preverite v svojem lokalnem območju za informacije in/ali usposabljanje po potrebi. Informirajte se o lokalnih predpisih in nevarnostih, povezanih s čolnarji in/ali drugimi vodnimi dejavnostmi.
- Risbe so samo za ilustracijo. Morda ne odražajo dejanskega izdelka. Niso v merilu.

ODSTRANITEV IZ UPORABE

Odpadnih električnih proizvodov ni dovoljeno odlagati skupaj z gospodinjskimi odpadki. Prosimo, da odsluženo napravo oddate v zbiralni center za recikliranje. Za dodatne informacije glede recikliranja se obrnite na vaše lokalne organe ali na vašega prodajalca.

NAVODILA SHRANITE.

TEHNIČNE SPECIFIKACIJE

Predmet	Velikost napihnjenega izdelka	Priporočeno Delovni pritisk	Najvišja Nosilnost	Maksimalno število Oseb
65167	3.82 m x 1.01 m x 35 cm (12'6" x 40" x 14")	0,07 bar (1 psi) 0,14 bar (2 psi) 0,35 bar (5 psi)	180 kg (397 lbs)	2 odrasli osebi

NAPIHOVANJE IN SESTAVLJANJE

NIKOLI NE UPORABLJAJTE VISOKOTLAČNEGA ZRAKA ZA NAPIHOVANJE NAPIHLJIVIH IZDELKOV. TO LAHKO POŠKODUJE VAŠ IZDELEK.

- Pred napihovanjem trupa je treba sestaviti talne deske.
- Nikoli ne uporabljajte visokotlačnih zračnih tlačilk na motorni pogon, saj lahko to povzroči prenapihovanje.
- Med napihovanjem čolna nikoli ne stojte na čolnu ali nanj naslanjajte predmetov.
- Nikoli ne odpirajte pokrova zračnega ventila, medtem ko je čoln v uporabi.
- Pred uporabo čolna se prepričajte, da je ventil tesno zaprt.
- Ko vesla ne uporabljate, jih zaklenite v sponke za vesla, da preprečite poškodbe.

NAMESTITEV VARNOSTNE VRVI

- Varnostne vrvi morajo biti nameščene samo na obeh straneh premca in krme in ne smejo ovirati normalnega delovanja plovila.
- Pazljivo preverite, ali je varnostna vrv dobro napeta.

SKLOP SEDEŽA IN NASLONA ZA NOGE

- Ko je plovilo napihnjeno, povežite pasove sedežev in naslona za noge s stranskimi zaponkami na plovilu.
- Položaj sedežev in naslona za noge je mogoče prilagoditi skupaj s podom.

SHRANJEVANJE

- Odstranite vesla z zaklepov. Vso dodatno opremo shranite za prihodnjo uporabo.
- Čoln previdno očistite z blagim milom s čisto vodo. Ne uporabljajte acetona, kislin in/ali alkalnih raztopin.
- S krpo nežno osušite vse površine. Izdelka ne sušite na neposredni sončni svetlobi. Prav tako nikoli ne sušite z opremo, kot so električni puhalniki. S tem boste povzročili škodo in skrajšali življenjsko dobo čolna.
- Če izdelka dlje časa ne boste uporabljali, odstranite baterijo iz tlačilke.
- Hraniti na suhem mestu, pri temperaturi nad 15ºC, izven dosega otrok.

POPRAVILO

- Če je majhna luknja, jo popravite v skladu z navodili na samolepljivi zaplati za popravilo.
- Če je luknja prevelika, da bi jo lahko popravili s priloženo zaplato, kupite komplet za popravilo Bestway ali pošljite čoln v specializirano delavnico na popravilo.

TA PRIROČNIK ČUVAJTE NA VARNEM IN V PRIMERU PRODAJE ČOLNA PREDAJTE NOVEMU LASTNIKU.

TR

KULLANICI KILAVUZU

ÖNEMLİ GÜVENLİK TALİMATLARI

UYARI

Tüm Güvenlik ve İşletim Talimatlarını izleyin. Bu talimatlara uymamanız halinde, bot ters dönebilir, patlayabilir ve boğulma tehlikesi oluşturabilir.

- Her kullanım öncesinde hava bölmeleri, halatlar, kürekler ve hava valfleri de dahil olmak üzere tüm bot bileşenlerini, iyi durumda ve sıkıca sabitlenmiş olduklarından emin olmak için kontrol edin.
- Yolcu sayısı ve yük ağırlığı belirtilen kapasiteyi hiçbir şekilde geçmemelidir. Botunuz için yolcu sayısını ve yük ağırlıklarını belirlemek için bu kılavuzun Teknik Özellikler bölümüne başvurun. Fazla ağırlık devrilmeye ve boğulmaya neden olabilir.
- Bot üzerinde numaralandırılmış hava bölmelerine ve belirtilen nominal basınca uygun olarak şişirin; aksi takdirde bot patlayabilir ve/veya aşırı şişebilir. Kapasite levhasında sağlanan verilerin aşılması botun zarar görmesine, ters dönmesine ve boğulma tehlikesi oluşmasına neden olabilir.
- Botu dengede tutun. Kişilerin veya yüklerin bot üzerinde dengesiz bir şekilde dağılmış olması botun ters dönmesine ve boğulma tehlikesine neden olabilir.
- **DENİZDEKİ RÜZGÂRLARA VE DALGALARA DİKKAT EDİN.**
- Yüksek sıcaklıklar havanın genleşmesine ve buna bağlı onarılamayacak hasarlara neden olabileceğinden, botu uzun süre boyunca güneşe maruz bırakmayın.
- Botu asla araç üzerinde şişirilmiş halde taşımayın. Akü asidi, yağ ve benzin gibi maddelerin verebileceği hasarlara karşı dikkatli olun. Sıvılar bota zarar verebilir.

TEKNİK GÜVENLİK TALİMATLARI

- Botu kullanırken can yeleği veya can simidi gibi hayat kurtarma ekipmanları önceden kontrol edilmeli ve her zaman kullanılmalıdır.
- Kovalar, su kepçeleri ve hava pompaları, hava sızıntısı olması veya botun su alma ihtimaline karşı daima erişilebilir olmalıdır.
- Bot hareket halindeyken, botun devrilmesini engellemek için tüm yolcular her zaman oturur konumda olmalıdır.
- Botu, 300 m'ye (984 fit) kadar korumalı kıyı bölgelerinde kullanın. Rüzgar, gel-git ve büyük dalgalar gibi doğal faktörlere karşı dikkatli olun.
- Kıyıya yanaşırken dikkatli olun. Taş, çimento, kabuk, cam gibi keskin ve sert nesneler botu delebilir.
- Bot su içerisindeyken bir bölmenin delinmesi halinde, botun batmasını engellemek için diğer hava bölmesinin de tamamen şişirilmesi gerekebilir.
- Hasar vermemek için botu sert yüzeylerde sürüklemeyin.
- Botta en az bir kova/kepçenin bulunması bot sahibinin/işletmecisinin sorumluluğundadır ve bu kova/kepçe, kazayla kaybetmeye karşı bota bağlanmış olmalıdır.
- Sorumlu bir şekilde davranın ve kendinizin ve başkalarının hayatlarını tehlikeye atmamak için güvenlik kurallarını ihmal etmeyin.
- Bot kullanmayı öğrenin. Bilgi için çevrenize başvurun ve/veya eğitim alın. Bot kullanımı ve/veya diğer su sporları/faaliyetleri hakkında yürürlükte olan yerel yönetmelikleri ve olası tehlikeleri öğrenin.
- Çizimler sadece örneklendirme amaçlıdır. Gerçek ürünü yansıtmayabilir. Doğru ölçekli değildir.

BERTARAF

Elektrikli ürünler, evsel atıklarla birlikte atılmamalıdır. Lütfen tesislerin bulunduğu yerlerde geri dönüştürün. Geri dönüşüm tavsiyesi için yerel yönetiminize veya satıcınıza danışın.

BU TALİMATLARI SAKLAYIN

TEKNİK ÖZELLİKLER

Ürün	Ürünün Şişirilmiş Boyutu	Önerilen Çalışma Basıncı	Azami Yük Kapasitesi	Maksimum Kişi Sayısı
65167	3.82 m x 1.01 m x 35 cm (12'6" x 40" x 14")	0,07 bar (1 psi) 0,14 bar (2 psi) 0,35 bar (5 psi)	180 kg (397 lbs)	2 yetişkin

ŞİŞİRME VE MONTAJ

ŞİŞİRİLEBİLİR PARÇALARI ŞİŞİRMEK İÇİN ASLA YÜKSEK BASINÇLI HAVA KULLANMAYIN. BU, ÜRÜNÜNÜZE ZARAR VEREBİLİR.

- Zemin kaplamaları gövde şişirilmeden önce birleştirilmelidir.
- Aşırı şişmeye neden olabilecekleri için asla motorla çalışan yüksek basınçlı hava pompaları kullanmayın.
- Şişirme sırasında kesinlikle bot üzerinde ayakta durmayın veya nesneler bırakmayın.
- Bot kullanımdayken hava valfinin kapağını kesinlikle açmayın.
- Botu kullanmadan önce valfin sıkıca kapalı olduğundan emin olun.
- Kürekler kullanılmadığında hasar oluşumunu önlemek için Kürek kenetlerine sabitleyin.

GÜVENLİK HALATININ TAKILMASI

- Güvenlik halatı baş ve kıç taraflarının her iki yanına da takılmalı ve botun normal kullanımını engellememelidir.
- Güvenlik halatının iyi sıkıldığını kontrol edin.

KOLTUK VE AYAK DESTEĞİ TERTİBATI

- Araç şişirildikten sonra, koltukların kemerlerini ve ayak desteğini aracın üzerindeki yan tokalara bağlayın.
- Koltukların ve ayak desteğinin konumu, aracın zemininden ayarlanabilir.

SAKLAMA

- Kürekleri kürek tutacaklarından çıkarın. Tüm aksesuarları ileride kullanmak üzere saklayın.
- Botu temiz su ve yumuşak bir sabun kullanarak dikkatle temizleyin. Aseton, asit ve/veya alkalin solüsyonlar kullanmayın.
- Tüm yüzeyleri kuru bir bezle silin. Ürünü doğrudan güneş ışığında kurutmayın. Ekipmanı asla saç kurutma makinesi gibi ekipmanlarla da kurutmayın. Bunları yapmanız halinde, bota zarar verebilir ve botun ömrünü azaltabilirsiniz.
- Ürün uzun zaman kullanılmayacaksa lütfen pompanın içindeki pili çıkarın.
- Kuru ve sıcaklığı 15ºC/59ºF'tan yüksek bir ortamda ve çocukların erişiminden uzakta depolayın.

ONARIM

- Küçük bir delik olması halinde, bu deliği onarım yaması talimatlarına uygun şekilde onarın.
- Deliğin sağlanan yamayla onarılamayacak kadar büyük olması halinde bir Bestway onarım kiti satın alın ya da botu onarım için uzman bir mağazaya gönderin.

LÜTFEN BU KILAVUZU GÜVENLİ BİR YERDE SAKLAYIN VE DENİZ ARACINI SATTIĞINIZDA YENİ SAHİBİNE VERİN.

RO

MANUALUL UTILIZATORULUI

INSTRUCȚIUNI IMPORTANTE PRIVIND SIGURANȚA

AVERTISMENT

Respectați toate instrucțiunile de siguranță și de funcționare. Dacă nu respectați aceste instrucțiuni, vă expuneți pericolului de răsturnare, explozie a bărcii sau înec.

- Înainte de fiecare utilizare, verificați cu atenție toate componentele bărcii inclusiv camerele cu aer, frânghiile de prindere, vâslele și valvele de aer, pentru a vă asigura că totul este în stare bună și fixat în mod adecvat.
- Numărul de pasageri și greutatea sarcinii nu trebuie să depășească sub nicio formă capacitățile specificate. Consultați secțiunea Specificații tehnice din acest manual pentru a determina numărul de pasageri și greutatea încărcăturii pentru barca dumneavoastră. Excesul de greutate va duce la răsturnare și înec.
- Umflați conform presiunii indicate pe camerele de aer și pe barcă sau riscați să umflați excesiv barca, putând provoca explozia acesteia. Dacă depășiți datele indicate pe placa privind capacitatea, riscați avarierea sau răsturnarea ambarcațiunii, precum și înecul.
- Mențineți barca echilibrată. Distribuția inegală de persoane sau sarcină în barcă poate cauza răsturnarea bărcii și înecul.
- **FIȚI ATENT LA VÂNTURILE ȘI CURENȚII DE COASTĂ.**
- Nu lăsați niciodată produsul expus la soare pentru perioade îndelungate de timp, întrucât temperaturile ridicate vor duce la dilatarea aerului care poate provoca daune ireparabile.
- Nu transportați niciodată barca în stare umflată, pe mașină. Fiți atent la efectele potențial dăunătoare ale lichidelor, cum ar fi acidul de baterie, uleiul sau carburantul. Lichidele vă pot deteriora barca.

INSTRUCȚIUNI TEHNICE PRIVIND SIGURANȚA

- Când utilizați barca, dispozitivele de salvare, cum ar fi vestele de salvare și colacii de salvare, trebuie inspectate în prealabil și utilizate în permanență.
- Gălețile, paletele pentru apă și pompele de aer trebuie să fie întotdeauna la îndemână în cazul unei scurgeri de aer sau dacă intră apă în barcă.
- Când barca este în mișcare, toți pasagerii trebuie să rămână așezați în permanență pentru a evita căderea peste bord.
- Utilizați barca în zone de țărm protejate, până la 300 m (984 ft.). Fiți conștienți de factorii naturali, cum ar fi vântul, apele de reflux și valurile de reflux.
- Fiți atent la acostarea pe mal. Obiectele ascuțite și dure, cum ar fi pietrele, cimentul, scoicile, sticla, etc. pot perfora barca.
- Dacă se perforează o cameră în timp ce barca este în apă, poate fi necesară umflarea completă a celeilalte camere pentru a preveni scufundarea bărcii.
- Pentru a evita avarierea, nu trageți barca pe suprafețele dure.
- Este responsabilitatea proprietarului/operatorului să aibă la bord cel puțin o găleată/un căuș, asigurată împotriva pierderii accidentale.
- Fiți responsabil și nu neglijați regulile de siguranță, pentru că acest lucru ar putea pune în pericol viața dumneavoastră si a celorlalți.
- Familiarizați-vă cu modul de funcționare al bărcii. Verificați informațiile și/sau instrucțiunile specifice regiunii dumneavoastră, dacă este cazul. Informați-vă cu privire la regulamentele locale și pericolele aferente navigării și/sau altor activități acvatice.
- Desenele au doar rol ilustrativ. Pot să nu reflecte produsul actual. Nu sunt la scară.

ELIMINARE

Produsele electrice nu trebuie eliminate împreună cu deșeurile casnice. Vă rugăm să reciclați dacă există unități de reciclare. Verificați cu autoritatea locală sau distribuitorul pentru recomandări de reciclare.

PĂSTRAȚI ACESTE INSTRUCȚIUNI

SPECIFICAȚII TEHNICE

Articol	Dimensiune produs gonflat	Presiune de lucru recomandată	Maximum Capacitate de încărcare	Număr maxim de persoane
65167	3.82 m x 1.01 m x 35 cm (12'6" x 40" x 14")	0,07 bari (1 psi) 0,14 bari (2 psi) 0,35 bari (5 psi)	180 kg (397 lbs)	2 adulți

UMFLARE ȘI MONTAJ

NU UTILIZAȚI NICIODATĂ O PRESIUNE PREA MARE A AERULUI PENTRU A UMFLA PRODUSELE GONFLABILE. ACEST ASPECT POATE DUCE LA DETERIORAREA PRODUSULUI DUMNEAVOASTRĂ.

- Plăcile de podea trebuie asamblate înainte de umflarea carenei.
- Nu utilizați niciodată pompe de aer cu presiune ridicată acționate de un motor, întrucât acest lucru poate duce la umflare în exces.
- Nu stați sau nu puneți niciodată obiecte pe barcă în timpul umflării.
- Nu deschideți niciodată capacul supapei pentru aer în timpul utilizării bărcii.
- Asigurați-vă că supapa este strânsă ferm înainte de utilizarea bărcii.
- Când nu utilizați vâslele, fixați vâslele în cataramele pentru vâsle pentru a evita avarierea.

INSTALAREA FRÂNGHIEI DE SIGURANȚĂ

- Frânghiile de siguranță trebuie fixate pe ambele părți ale provei și pupei și nu trebuie să împiedice funcționarea normală a bărcii.
- Verificați cu atenție dacă frânghia de salvare este strânsă bine.

MONTAREA SCAUNULUI ȘI A REAZEMULUI PENTRU PICIOARE

- După ce ați umflat barca, conectați centurile scaunelor și suporturile pentru picioare la cataramele laterale ale bărcii.
- Poziția scaunelor și a suporturilor pentru picioare poate fi ajustată de-a lungul podelei bărcii.

DEPOZITAREA

- Scoateți vâslele din suporturi. Păstrați toate accesoriile pentru utilizarea viitoare.
- Curățați cu atenție barca utilizând un săpun delicat cu apă curată. Nu utilizați acetonă, acid și/sau soluții alcaline.
- Utilizați o lavetă pentru a usca toate suprafețele. Nu uscați produsul la lumina directă a soarelui. De asemenea, nu uscați niciodată cu echipamente precum suflante electrice. Procedând astfel veți avaria și scurta durata de viață a bărcii.
- Dacă produsul nu va fi utilizat o perioadă îndelungată, vă rugăm să scoateți bateria din pompă.
- Depozitați într-un loc uscat, cu o temperatura mai mare de 15ºC/59ºF, departe de accesul copiilor.

REPARAȚIA

- Dacă există o mică înțepătură, reparați-o conform instrucțiunilor de pe plasturele de reparare.
- Dacă orificiul este prea mare pentru a fi reparat cu peticul furnizat, achiziționați un set de reparații Bestway sau trimiteți barca la un magazin de specialitate pentru reparații.

VĂ RUGĂM SĂ PĂSTRAȚI ACEST MANUAL LA LOC SIGUR ȘI SĂ ÎL PREDAȚI NOULUI PROPRIETAR ATUNCI CÂND VINDEȚI BARCA VINDEREA BĂRCII.

BG

РЪКОВОДСТВО НА ПОТРЕБИТЕЛЯ

ВАЖНИ ИНСТРУКЦИИ ЗА БЕЗОПАСНОСТ.

ВНИМАНИЕ

Следвайте всички инструкциите за безопасност и експлоатация. Ако не спазвате тези инструкции, може да настъпи преобръщане, лодката да експлодира и да доведе до удавяне.

- Преди всяка употреба, внимателно проверявайте всички плавателни компоненти, включително въздушните камери, захващащи въжета, гребла и въздушните клапани, за да се уверите, че всичко е в добро състояние и добре затегнато.
- Броят на пасажерите и теглото на товара в никакъв случай не трябва да превишават определения капацитет. Направете справка с раздел Технически спецификации на това ръководство, за да определите броя на пасажерите и теглото на товара за вашата лодка. Превишеното тегло ще доведе до преобръщане и удавяне.
- Напомпвайте според номерираните въздушни камери и номиналното налягане върху лодката, в противен случай това ще доведе до свръх надуване и спукване на лодката. Превишаването на стойностите, изложени върху табелката за капацитет, може да доведе до повреди на плавателния съд, преобръщане и да доведе до удавяне.
- Поддържайте лодката балансирана. Неравномерното разпределение на хората или товара в лодката може да предизвика преобръщане на лодката и удавяне.
- **ПАЗЕТЕ СЕ ОТ ВЕТРОВЕ И ТЕЧЕНИЯ ВОДЕЩИ КЪМ МОРЕТО.**
- Не оставяйте лодката изложена на слънце в продължение на дълги периоди от време, тъй като високите температури могат да повишат разширяването на въздуха, което може да причини непоправими повреди.
- Никога не транспортирайте лодката в напомпано състояние върху автомобила. Бъдете наясно с потенциалните вредни ефекти на течности, като акумулаторната киселина, масло, бензин. Течностите могат да повредят вашата лодка.

ТЕХНИЧЕСКИ ИНСТРУКЦИИ ЗА БЕЗОПАСНОСТ

- При използването на лодката, животоспасяващите средства, като например спасителни жилетки и спасителни буйове, следва да бъдат предварително проверени и използвани през цялото време.
- Кофите, водните лопати и въздушните помпи винаги трябва да бъдат на разположение в случай на изпускане на въздух или ако лодката задържа вода.
- Когато лодката е в движение, всички пътници трябва да останат седнали през цялото време, за да се избегне падане зад борда.
- Използвайте лодката в защитени брегови зони, до 300 m (984 feet). Бъдете бдителни за природните явления, като вятър, водни течения и приливни вълни.
- Бъдете внимателни при доближаването на брега. Остри и груби предмети като скали, цимент, черупки, стъкло и т.н. могат да пробият лодката.
- Ако една от камерите е пробита, когато лодката е във водата, може да е необходимо изцяло да се надуе другата въздушна камера, за да се предотврати потъването на лодката.
- За да избегнете повреда, не влачете лодка по груби повърхности.
- Отговорност на собственика/оператора е да има поне една кофа/съд на борда, обезопасена срещу случайна загуба.
- Бъдете отговорни и не пренебрегвайте правилата за безопасност, тъй като това може да застраши живота ви и живота на другите.
- Обучете се как да управлявате лодката. Разучете вашия район за информация и/или обучение, ако е необходимо. Информирайте се относно местните разпоредби и опасностите, свързани с разходки с лодка и/или други дейности във вода.
- Изображенията имат единствено илюстративна цел. Възможно е те да не отразяват действителния продукт. Не е в мащаб.

ИЗХВЪРЛЯНЕ

Електрическите продукти не трябва да се изхвърлят с битовите отпадъци. Моля, рециклирайте, когато има такива пунктове. Обърнете се към местните органи или търговеца на дребно за съвет относно рециклирането.

СЪХРАНЕТЕ ТЕЗИ ИНСТРУКЦИИ

ТЕХНИЧЕСКА СПЕЦИФИКАЦИЯ

Артикул	Размер на напомпан продукт	Препоръчано Работно налягане	Максимална Товароносимост	Максимален брой лица
65167	3.82 м x 1.01 m x 35 см (12'6" x 40" x 14")	0,07 bar (1 psi) 0,14 bar (2 psi) 0,35 bar (5 psi)	180 kg (397 lbs)	2 възрастни

НАДУВАНЕ И СГЛОБЯВАНЕ

НИКОГА НЕ ИЗПОЛЗВАЙТЕ ВЪЗДУХ ПОД ВИСОКО НАЛЯГАНЕ ЗА НАПОМПВАНЕ НА НАДУВАЕМИ ПРОДУКТИ. ТОВА МОЖЕ ДА ПОВРЕДИ ВАШИЯ ПРОДУКТ.

- Подовите дъски трябва да бъдат монтирани преди надуване на корпуса.
- Никога не използвайте моторни въздушни помпи за високо налягане, тъй като това може да доведе до прекомерно напомпване.
- Никога не стойте върху лодката или не оставяйте предмети по време на надуване.
- Никога не отваряйте капачката на въздушния вентил, докато лодката е в употреба.
- Уверете се, че вентилът е плътно затворен, преди да използвате лодката.
- Когато греблата не са в употреба, заключете греблата в Скобите за Гребла за да избегнете повреда.

ИНСТАЛИРАНЕ НА ОБЕЗОПАСИТЕЛНО ВЪЖЕ

- Обезопасителните въжета трябва да се монтират от двете страни на носа и само в областта на кърмата и не трябва да възпрепятстват нормалното функциониране на плавателния съд.
- Проверете внимателно дали спасителното въже е затегнато добре.

СГЛОБЯВАНЕ НА СЕДАЛКА И ПОДЛОЖКА ЗА КРАКАТА

- След като плавателният съд се надуе, свържете коланите на седалките и на подложките за краката към страничните катарами на плавателния съд.
- Позицията на седалките и на подложките за краката може да се регулира според пода на плавателния съд.

СЪХРАНЕНИЕ

- Отстранете греблата от скобите за гребла. Запазете всички аксесоари за бъдеща употреба.
- Почистете внимателно лодката с помощта на мек сапун с чиста вода. Не използвайте ацетон, киселина и/или алкални разтвори.
- Използвайте кърпа, за да подсушите внимателно всички повърхности. Не сушете продукта на пряка слънчева светлина. Също така никога не подсушавайте с оборудване, като електрически вентилатори. Това ще повреди и ще скъси живота на лодката.
- Ако продуктът няма да се използва за дълъг период от време, моля, извадете батерията от помпата.
- Съхранявайте на сухо място, с температура по-висока от 15ºC/59ºF, далеч от деца.

РЕМОНТ

- Ако има малко пробиване, поправете го съгласно инструкциите върху самата лепенка за ремонт.
- Ако отворът е твърде голям, за да бъде поправен с предоставената лепенка, закупете комплекта за ремонт Bestway или изпратете лодката в специален магазин, за да се извърши поправката.

МОЛЯ, СЪХРАНЯВАЙТЕ ТОВА РЪКОВОДСТВО НА СИГУРНО МЯСТО И ГО ПРЕДАЙТЕ НА НОВИЯ СОБСТВЕНИК, КОГАТО ПРОДАВАТЕ НА ПЛАВАТЕЛНИЯ СЪД.

HR

VLASNIČKI PRIRUČNIK

VAŽNE SIGURNOSNE UPUTE

UPOZORENJE

Pridržavajte se svih sigurnosnih i radnih uputa. Nepoštivanje ovih uputa može dovesti do prevrtanja, eksplozije čamca i utapanja.

- Prije svake uporabe pažljivo pregledajte sve komponente čamca, uključujući zračne komore, užad za prihvat, vesla i zračne ventile kako biste bili sigurni da je sve u dobrom stanju i dobro osigurano.
- Broj putnika i težina tereta nikada ne smiju prelaziti određene kapacitete. Pogledajte tehnički odjeljak sa specifikacijama ovog priručnika kako biste odredili broj putnika i težinu tereta za vaš čamac. Prekomjerna težina će uzrokovati da se prevrnete i utopite.
- Napuhavajte u skladu s brojevima zračnih komora i nazivnim tlakom čamca, inače ćete uzrokovati prenapuhavanje čamca i eksploziju. Prekoračenje podataka navedenih na pločici kapaciteta može dovesti do oštećenja, prevrtanja i potonuća plovila.
- Držite čamac u ravnoteži. Neravnomjerna raspodjela osoba ili tereta u čamcu može uzrokovati prevrtanje i utapanje čamca.
- **BUDITE OPREZNI NA MORSKI VJETROV I STRUJE.**
- Ne ostavljajte čamac dugo izložen suncu, jer visoke temperature mogu povećati širenje zraka, što može uzrokovati nepopravljivu štetu.
- Nikada nemojte prevoziti čamac na automobilu u napuhanom stanju. Budite svjesni mogućih štetnih učinaka tekućina kao što su akumulatorska kiselina, ulje, benzin. Tekućine mogu oštetiti vaš čamac.

TEHNIČKE SIGURNOSNE UPUTE

- Prilikom korištenja čamca potrebno je prethodno pregledati sredstva za spašavanje kao što su prsluci za spašavanje i plutače i koristiti ih uvijek.
- Žlice, mjerice za vodu i zračne pumpe moraju uvijek biti na raspolaganju u slučaju curenja zraka ili ako čamac uhvati vodu.
- Kada je čamac u pokretu, svi putnici moraju cijelo vrijeme sjediti kako ne bi pali u more.
- Koristite čamac u zaštićenim obalnim zonama, do 300 m. Budite svjesni prirodnih čimbenika kao što su vjetar, plima i plimni valovi.
- Budite oprezni pri slijetanju na obalu. Oštri i grubi predmeti kao što su kamenje, cement, školjke, staklo itd. mogu probušiti čamac.
- Ako je jedna komora probušena dok je čamac u vodi, možda će biti potrebno potpuno napuhati drugu zračnu komoru kako bi se spriječilo potonuće čamca.
- Kako biste izbjegli oštećenja, nemojte vući čamac po neravnim površinama.
- Odgovornost je vlasnika/operatera da na brodu ima barem kantu/bailer, osiguranu od slučajnog gubitka.
- Budite odgovorni i ne zanemarujte sigurnosna pravila jer biste time mogli ugroziti svoj život i živote drugih.
- Znati upravljati čamcem. Provjerite u svom lokalnom području mogućnost za informacije i/ili obuku po potrebi. Saznajte više o lokalnim propisima i opasnostima povezanim s veslanjem i/ili drugim aktivnostima na vodi.
- Crteži su samo za ilustraciju. Možda ne odražavaju stvarni proizvod. Nisu u mjerilu.

ODLAGANJE

Električni proizvodi ne smiju se odlagati s komunalnim otpadom. Molimo reciklirajte u za to namijenjenim objektima, ako postoje. Savjet o recikliranju potražite kod lokalnih vlasti ili kod lokalnog distributera proizvoda.

ČUVAJTE OVE UPUTE

TEHNIČKE SPECIFIKACIJE

Proizvod	Veličina napuhanog proizvoda	Preporučeno Radni tlak	Maksimalna Nosivost	Maksimalni broj Osoba
65167	3.82 m x 1.01 m x 35 cm (12'6" x 40" x 14")	0,07 bar (1 psi) 0,14 bar (2 psi) 0,35 bar (5 psi)	180 kg (397 lbs)	2 odrasle osobe

NAPUHAVANJE I MONTAŽA

NIKADA NEMOJTE KORISTITI ZRAK VISOKOG TLKA ZA NAPUHAVANJE PROIZVODA NA NAPUHAVANJE. OVO MOŽE OŠTETITI VAŠ PROIZVOD.

- Podnice se moraju sastaviti prije napuhavanja trupa
- Nikada nemojte koristiti visokotlačne zračne pumpe na motorni pogon jer to može dovesti do pretjeranog napuhavanja.
- Nikada nemojte stajati na plovilu ili na njega stavljati predmete tijekom napuhavanja.
- Nikada ne otvarajte poklopac zračnog ventila dok je čamac u upotrebi.
- Provjerite je li ventil dobro zatvoren prije korištenja čamca.
- Kada se vesla ne koriste, zaključajte vesla u kopče za vesla kako biste izbjegli oštećenja.

MONTAŽA SIGURNOSNE UŽADI

- Sigurnosna užad mora biti postavljena samo s obje strane pramca i krme i ne smije ometati normalan rad plovila.
- Pažljivo provjerite je li sigurnosno uže zategnuto.

SKLOP SJEDALA I OSLONCA ZA NOGE

- Nakon što je čamac napuhan spojite pojaseve sjedala i oslonca za noge na bočne kopče na čamcu.
- Položaj sjedala i oslonca za noge može se podesiti zajedno s podom.

POHRANA

- Uklonite vesla s brava. Sačuvajte svu dodatnu opremu za buduću upotrebu.
- Pažljivo očistite čamac blagim sapunom i čistom vodom. Nemojte koristiti aceton, kiselinu i/ili alkalne otopine.
- Krpom nježno osušite sve površine. Nemojte sušiti proizvod na izravnoj sunčevoj svjetlosti. Također, nikada ne sušite opremom kao što su električni puhači. To će uzrokovati štetu i skratiti životni vijek plovila.
- Ako se proizvod neće koristiti dulje vrijeme, izvadite bateriju iz pumpe.
- Čuvati na suhom mjestu, na temperaturi višoj od 15ºC, izvan dohvata djece.

POPRAVAK

- Ako postoji mala rupa, popravite je prema uputama na samoljepljivi zakrpi za popravak.
- Ako je rupa prevelika da bi se popravila priloženom zakrpom, kupite Bestway komplet za popravak ili pošaljite brod u specijaliziranu radionicu za popravak.

ČUVAJTE OVAJ PRIRUČNIK I PREDAJTE GA NOVOM VLASNIKU U SLUČAJU PRODAJE ČAMCA.

ET

KASUTUSJUHEND

OLULISED OHUTUSJUHISED

HOIATUS

Järgige ohutus- ja kasutusjuhiseid Kui te juhiseid eirate, võib paat ümber minna, lõhkeda ja põhjustada uppumise.

- Enne iga kasutuskorda vaadake üle kõik paadi osad, kaasa arvatud õhukambrid, haardenöörid, aerud ja õhuklapid ning veenduge, et kõik on heas töökorras ja turvaliselt kinnitatud.
- Reisijate arv ja kogukaal ei tohi mingil juhul ületada lubatud väärtusi. Oma paadi reisijate arvu ja kogukaalu leiate selle juhendi jaotisest Tehnilised andmed. Ülekaal põhjustab ümberminekut ja uppumist.
- Pumbake vastavalt numbritele nummerdatud õhukambritele ja ettenähtud nimirõhule ning ja jälgige, et ei toimuks ülesurvestamist ega lõhkemist. Kandevõime sildil esitatud suuruse ületamisel võib veesõiduk vigastada saada, ümber minna või põhjustada uppumise.
- Hoidke paati tasakaalus. Paadisolijate või lasti ebaühtlane jaotus võib põhjustada paadi ümbermineku ja uppumise.
- **ARVESTAGE MAATUULI JA HOOVUSEID.**
- Ärge jätke paati pikaks ajaks päikese kätte, sest kõrgel temperatuuril õhk paisub, mis võib põhjustada parandamatuid vigastusi.
- Ärge kunagi transportige täispuhutud paati auto katusel. Olge ettevaatlik võimalike mõjudega, mis on tingitud vedelikest, näiteks akuhape, õli, bensiin. Vedelikud võivad teie paati kahjustada.

TEHNILISED OHUTUSJUHISED

- Päästevahendid, näiteks päästevestid ja ujukid peavad olema eelnevalt kontrollitud ja need peavad paadisõidul alati kaasas olema.
- Ämbrid, veekühvlid ja õhupumbad peavad olema alati käepärast, et neid õhulekke korral või vee paati sattumisel kasutada.
- Kui paat on liikumises, peavad kõik paadisolijad jääma oma kohtadele, et ümberminekut vältida.
- Kasutage paati kaitstud kaldatsoonides, kuni 300 m (984 jala) kaugusel kaldast. Võtke arvesse looduslikke tegureid nagu tuul, tõusuvesi ja loodete lainetus.
- Olge randumisel ettevaatlik. Teravad ja karedad objektid nagu kivid, betoon, merekarbid, klaasikillud jne võivad paadi seina läbi torgata.
- Kui mõni kamber on läbi torgatud ja paat on vees, võib olla vaja mõni teine õhukamber täielikult täis puhuda, et vältida paadi uppumist.
- Vigastuste vältimiseks ärge vedage paati konarlikel pindadel.
- Omanik/kasutaja vastutab selle eest, et pardal oleks vähemalt ämber/veekühvel, mis on kindlustatud juhusliku kaotsimineku vastu.
- Olge vastutustundlik, ärge eirake ohutuseeskirju, see võib seada ohtu teie ja teiste inimeste elu.
- Õppige paati kasutama. Vajaduse korral vaadake üle kohalik ja/või väljaõppealane teave. Võtke teadmiseks kohalikud reeglid ja ohud, mis on seotud paadisõidu ja/või vees tehtavate tegevustega.
- Joonised on vaid näitlikustamiseks. Need ei pruugi vastata konkreetsele tootele. Joonised ei ole mõõtkavas.

JÄÄTMEKÄITLUS

Elektrilisi seadmeid ei tohi käidelda koos olmeprügiga. Võimaluse korral tuleb kasutusest kõrvaldatud seadme osad taaskäidelda. Küsige kohalikult omavalitsuselt või edasimüüjalt nõu ringlussevõtu kohta.

HOIDKE NEED JUHISED ALLES

TEHNILISED ANDMED

Toote tähis	Toode Mõõtmed täispuhutud olekus	Soovitatud Tööröhk	Maksimaalne Kandevõime	Inimeste maksimaalne arv
65167	3.82 m x 1.01 m x 35 cm (12'6" x 40" x 14")	0,07 baari (1 psi) 0,14 baari (2 psi) 0,35 baari (5 psi)	180 kg (397 naela)	2 täiskasvanut

PUMBAKE TÄIS JA PANGE KOKKU

ÄRGE MINGIL JUHUL KASUTAGE TÄISPUMPAMISEKS SURUÕHKU. SEE VÕIB TEIE TOODET KAHJUSTADA.

- Põrandalauad tuleb kokku panna enne paadikere täis puhumist.
- Ärge kasutage mootorajamiga kõrgsurvepumpasid, mis võivad põhjustada ülepumpamist.
- Ärge paadi pumpamise ajal sellel mingil juhul seiske ega pange sellele mingeid esemeid.
- Ärge avage õhuklapi ava siis, kui paati ei kasutata.
- Enne paadi kasutama hakkamist kontrollige alati klapi tihedust.
- Kui aerud pole kasutusel, lukustage need aerukinnitite külge, et vältida nende vigastamist.

TURVANÖÖRIDE PAIGALDAMINE

- Ohutusköied paigaldatakse ainult vööri- ja ahtripiirkonna mõlemale küljele ning need ei tohi takistada veesõiduki tavapärast tööd.
- Kontrollige, et turvanöörid on piisavalt pingul.

ISTME JA JALARESTI KOKKUPANEK

- Kui paat on täis pumbatud, ühendage istmete ja jalaresti rihmad paadi külgmiste pannaldega.
- Istmete ja jalaresti asukohta saab reguleerida piki paadi põhja.

HOIUSTAMINE

- Võtke aerud kinnititest välja. Pange kõik tarvikud edaspidiseks kasutamiseks hoiule.
- Peske paat õrnatoimelise seebi ja veega hoolikalt puhtaks. Ärge kasutage atsetooni ega happelist või aluselist lahust.
- Pühkige kõik pinnad lapiga puhtaks. Ärge kuivatage paati otsese päikesevalguse käes. Ärge kasutage kuivatamiseks ka mingeid seadmeid, näiteks puhureid. See võib põhjustada vigastusi ja lühendada süsta tööiga.
- Kui toodet ei kasutata pikema aja jooksul, palun eemaldage pumbast aku.
- Hoiustage kuivas, lastele kättesaamatus kohas, kus temperatuur on üle 15 ºC.

REMONT

- Kui avastate väiksemaid auke, parandage need vastavalt remondilapi kasutamise juhistele.
- Kui auk komplektis oleva lapiga parandamiseks liiga suur, ostke Bestway remondikomplekt või saatke paat remontimiseks töökotta.

HOIDKE SEDA JUHENDIT KINDLAS KOHAS JA ANDKE SEE UUELE OMANIKULE ÜLE, KUI TE PAADI MAHA MÜÜTE.

SR

UPUTSTVO ZA VLASNIKA

VAŽNA BEZBEDNOSNA UPUTSTVA

UPOZORENJE

Pratite sva uputstva za bezbednost i rad. Ako ne pratite ova uputstva, može doći do prevrtanja, eksplozije čamca i utapanje.

- Pre svake upotrebe, pažljivo pregledajte sve komponente čamca uključujući vazdušne komore, užad za hvatanje, vesla i vazdušne ventile, kako biste bili sigurni da je sve u dobrom stanju i dobro pričvršćeno.
- Broj putnika i težina tereta ni u kom slučaju ne smeju prelaziti propisane kapacitete. Pogledajte odeljak Tehničke specifikacije u ovom priručniku da biste odredili broj putnika i težinu tereta za vaš čamac. Prekomerna težina će izazvati prevrtanje i utapanje.
- Naduvajte prema numerisanja vazdušnih komora i nazivnom pritisku na čamcu, ili će to izazvati prenaduvavanje i eksploziju čamca. Prekoračenje podataka navedenih na pločici nosivosti može dovesti do oštećenja, prevrtanja i utapanja plovila.
- Držite čamac u ravnoteži. Neravnomerna raspodela osoba ili tereta u čamcu može dovesti do prevrtanja i utapanja čamca.
- **BUDITE OPREZNI NA MORSKE VETROVE I STRUJE.**
- Ne ostavljajte čamac dugo izložen suncu, jer visoke temperature mogu povećati širenje vazduha, što može prouzrokovati nepopravljivu štetu.
- Nikada nemojte prevoziti čamac u naduvanom stanju na automobilu. Budite svesni mogućih štetnih efekata tečnosti kao što su akumulatorska kiselina, ulje, benzin. Tečnosti mogu oštetiti vaš brod.

TEHNIČKA BEZBEDNOSNA UPUTSTVA

- Kada koristite čamac, uređaje za spasavanje kao što su prsluci za spašavanje i bove treba prethodno pregledati i koristiti ih u svakom trenutku.
- Kante, merice za vodu i vazdušne pumpe moraju uvek biti na raspolaganju u slučaju curenja vazduha ili ako čamac uhvati vodu.
- Kada je čamac u pokretu, svi putnici moraju stalno da sede kako bi izbegli pad u vodu.
- Koristite čamac u zaštićenim priobalnim zonama, do 300 m. Budite svesni prirodnih faktora kao što su vetar, plima i plimni talasi.
- Budite oprezni pri sletanju na obalu. Oštri i grubi predmeti kao što su kamenje, cement, školjke, staklo itd. mogu probušiti čamac.
- Ako je jedna komora probušena dok je čamac u vodi, možda će biti potrebno potpuno naduvati drugu vazdušnu komoru kako bi se sprečilo potonuće čamca.
- Da biste izbegli oštećenja, nemojte vući čamac po grubim površinama.
- Odgovornost vlasnika/operatera je da ima bar kantu/bailer u čamcu, obezbeđenu od slučajnog gubitka.
- Budite odgovorni i nemojte zanemariti bezbednosna pravila jer bi to moglo da ugrozi vaš život i živote drugih.
- Znati kako upravljati čamcem. Obratite se svom lokalnom području za informacije i/ili obuku po potrebi. Saznajte više o lokalnim propisima i opasnostima vezanim za vožnju čamcem i/ili druge aktivnosti na vodi.
- Crteži su samo za ilustraciju. Možda ne odražavaju stvarni proizvod. Oni nisu u srazmeri.

ODLAGANJE

Električni proizvodi ne smeju da se odlažu sa komunalnim otpadom. Molimo reciklirajte u za to namenjenim objektima, ako postoje. Savet o recikliranju potražite kod lokalnih vlasti ili kod lokalnog distributera proizvoda.

SAČUVAJTE OVA UPUTSTVA

TEHNIČKE SPECIFIKACIJE

Proizvod	Veličina naduvanog proizvoda	Preporučeno Radni pritisak	Maksimalni Nosivost	Maksimalni broj Osoba
65167	3.82 m x 1.01 m x 35 cm (12'6" x 40" x 14")	0,07 bar (1 psi) 0,14 bar (2 psi) 0,35 bar (5 psi)	180 kg (397 lbs)	2 odrasle osobe

NADUVAVANJE I MONTAŽA

NIKADA NE KORISTITE VAZDUH POD VISOKIM PRITISKOM ZA NADUVAVANJE PROIZVODA NA NADUVAVANJE. OVO MOŽE OŠTETITI VAŠ PROIZVOD.

- Podne daske moraju biti sastavljene pre naduvavanja trupa.
- Nikada ne koristite pumpe za vazduh visokog pritiska na motorni pogon jer to može dovesti do prenaduvavanja.
- Nikada nemojte stajati na čamcu ili nalagati predmete na čamac za vreme naduvavanja.
- Nikada ne otvarajte poklopac vazdušnog ventila dok je čamac u upotrebi.
- Uverite se da je ventil dobro zatvoren pre upotrebe čamca.
- Kada vesla nisu u upotrebi, zaključajte vesla u kopče za vesla da biste izbegli oštećenje.

MONTAŽA SIGURNOSNE UŽADI

- Sigurnosna užad mora biti postavljena samo sa obe strane pramca i krme i ne sme da ometa normalan rad plovila.
- Pažljivo proverite da li je sigurnosno uže zategnuto.

SKLOP SEDIŠTA I OSLONCA ZA NOGE

- Nakon što se čamac naduva, povežite pojaseve sedišta i oslonca za noge sa bočnim kopčama na čamcu.
- Položaj sedišta i oslonca za noge se može podesiti zajedno sa podom.

SKLADIŠTENJE

- Uklonite vesla sa brave za vesla. Sačuvajte svu dodatnu opremu za buduću upotrebu.
- Pažljivo očistite čamac koristeći blagi sapun sa čistom vodom. Nemojte koristiti aceton, kiselinu i/ili alkalne rastvore.
- Koristite krpu da nežno osušite sve površine. Ne sušite proizvod na direktnoj sunčevoj svetlosti. Takođe, nikada ne sušite pomoću opreme kao što su električne duvaljke. To će prouzrokovati štetu i skratiti životni vek čamca.
- Ako se proizvod neće koristiti duže vreme, uklonite bateriju iz pumpe.
- Čuvati na suvom mestu, sa temperaturom višom od 15ºC, van domašaja dece.

POPRAVKA

- Ako postoji mala rupa, popravite je prema uputstvima na samolepljivi zakrpi za popravku.
- Ako je rupa prevelika da bi se popravila priloženom zakrpom, kupite Bestway komplet za popravku ili pošaljite čamac u specijalizovanu radionicu za popravku.

ČUVAJTE OVAJ PRIRUČNIK I PREDAJTE GA NOVOM VLASNIKU U SLUČAJU PRODAJE ČAMCA.

دليل المالك

تعليمات مهمة للسلامة

تحذير! يستخدم فقط تحت إشراف مختص.

اتبع جميع تعليمات السلامة والتشغيل. إن لم تتبع هذه التعليمات، فقد يتسبب في حدوث انقلاب، وينفجر القارب ويسبب الغرق.

- يرجى فحص جميع مكونات القارب بعناية قبل كل استخدام، بما في ذلك غرف الهواء والخطاطيف ذات الكبل والمجاديف وصمامات الهواء، لضمان أن جميع الأدوات بحالة جيدة ومربوطة بإحكام.
- يجب ألا تتجاوز أعداد الركاب وأوزان التحميل للقارب الخاص بك. سيؤدي زيادة الوزن إلى حدوث الانقلاب والغرق.
- انفخ القارب وفقًا لغرفة الهواء المرقمة، والضغط المقدّر على القارب، وإلا سيسبب نفخًا زائدًا ومن ثم انفجار القارب. قد يؤدي تجاوز البيانات الواردة في لوحة القدرة إلى إتلاف المركب وإسقاطه والتسبب في إغراقه.
- حافظ على توازن القارب. قد يؤدي التوزيع غير المتكافئ للأشخاص أو الحمولة في القارب إلى انقلاب القارب والغرق.
- **كن حذرًا من الرياح البحرية وتيارات المياه.**
- لا تترك القارب عرضة لأشعة الشمس لفترات زمنية طويلة، حيث أن درجات الحرارة المرتفعة يمكن أن تؤدي إلى زيادة تمدد الهواء، الأمر الذي يمكن أن يسبب تلفًا لا يمكن إصلاحه.
- لا تنقل القارب وهو منفوخ في السيارة إطلاقًا. انتبه للآثار الضارة المحتملة للسوائل مثل حامض البطاريات والزيت والبنزين. قد تتلف السوائل القارب الخاص بك.

تعليمات فنية للسلامة

- عند استخدام القارب، يجب مقدماً فحص أجهزة إنقاذ الحياة مثل سترات النجاة والعوامات وصلاحية استخدامها في جميع الأوقات.
- يجب أن تكون الدلاء ومجارف المياه ومضخات الهواء متاحة دائمًا في حالة تسرب الهواء أو دخول المياه إلى القارب.
- عندما يكون القارب في حالة حركة، يجب على جميع الركاب البقاء جالسين في جميع الأوقات لتجنب الوقوع من على القارب.
- استخدم القارب في المناطق الشاطئية المحمية، التي تصل إلى 300 مترًا (984 قدمًا). كن حذرًا من العوامل الطبيعية مثل الرياح، ومياه المد وأمواج المد والجزر.
- انتبه عند الرسو على الشاطئ. قد تتسبب المواد الحادة والخشنة مثل الصخور والإسمنت والأصداف والزجاج وغيرها في ثقب القارب.
- في حال ثقب غرفة واحدة عندما يكون القارب في الماء، فقد يلزم نفخ غرفة الهواء الأخرى بالكامل لمنع غرق القارب.
- لا تسحب القارب على الأسطح الصلبة لتجنب الضرر.
- تقع على عاتق المالك/المشغل مسؤولية الحصول على دلو/منزحة واحدة على الأقل على سطح القارب، مؤمنة ضد الفقدان بطريق الخطأ.
- كُن مسؤولًا، لا تهمل قواعد السلامة، فهذا يمكن أن يعرض حياتك وحياة الآخرين للخطر.
- تعرف على كيفية تشغيل القارب. راجع منطقتك للحصول على معلومات و/أو التدريب حسب الحاجة. اطلع على اللوائح المحلية والمخاطر المتعلقة بركوب القوارب و/أو أنشطة المياه الأخرى.
- الرسومات مدرجة بغرض التوضيح فقط. وقد لا تعبر عن المنتج الفعلي. وليست مرسومة بمقياس رسم.

التخلص من المنتج

يجب عدم التخلص من المنتجات الكهربائية مع النفايات المنزلية. يُرجى إعادة تدويرها عندما تتوفر المرافق. ارجع إلى السلطات المحلية لديك أو بائع التجزئة للحصول على مشورة بشأن إعادة التدوير.

احتفظ بهذه التعليمات

المواصفات الفنية

البند	حجم المنتج المنفوخ	موصى به ضغط العمل	الحد الأقصى الحمولة القصوى	أقصى حد لعدد الأشخاص
65167	3.82 م × 1.01 م × 35 سم (12'6 بوصة × 14 بوصة× 40 بوصة)	0.07 بار (1 رطل لكل بوصة مربعة) 0.14 بار (2 رطل لكل بوصة مربعة) 0.35 بار (5 رطل لكل بوصة مربعة)	100 كجم (220 رطلا). 180 كجم (397 رطلا).	2 بالغ

النفخ والتركيب

لا تستخدم هواء ضغط عالي لنفخ الأجزاء القابلة للنفخ. فقد يؤدي ذلك إلى إلحاق أضرار.

- يجب تجميع ألواح الأرضية قبل نفخ البدن.
- لا تستخدم أبدا مضخة الهواء عالية الضغط التي تعمل بمحرك حيث أن هذا قد يؤدي إلى النفخ المفرط.
- لا تقف أبدًا على القارب ولا تضع أشياء على القارب أثناء النفخ.
- لا تفتح أبدا غطاء صمام الهواء أثناء استخدام القارب.
- تأكد أن الصمام مغلق بإحكام قبل استخدام القارب.
- عندما تكون المجاديف في حالة استخدام، قم بغلق المجاديف إلى مشابك المجاديف لتجنب تلفها.

تركيب حبل الأمان

- يجب تركيب أحبال الأمان على كلا جانبي القوس ومناطق مؤخرة القارب فقط ويجب ألا تعرقل التشغيل العادي للمركب.
- تحقق بعناية من أن حبل الأمان مربوط بإحكام.

تجميع المقعد ومسند القدمين

- بعد نفخ المركب، اربط أحزمة المقاعد ومسند القدمين بالأبازيم الجانبية على المركب.
- يمكن تعديل موقع المقاعد ومسند القدمين جنبًا إلى جنب مع قاعدة المركب.

طريقة التخزين

- أزل المجاديف من أقفالها. احتفظ بجميع الملحقات لاستخدامها في المستقبل.
- نظّف القارب بعناية باستخدام الصابون غير القلوي مع المياه النظيفة. لا تستخدم الأسيتون و/أو الحمض و/أو المحاليل القلوية.
- استخدم قطعة قماش لتجفيف جميع الأسطح برفق. لا تجفف المنتج في أشعة الشمس المباشرة. أيضًا، لا تجفف المنتج بالمعدات مثل المنافخ الكهربائية. حيث أن القيام بذلك سوف يسبب الضرر ويعمل على تقصير عمر القارب.
- في حالة عدم استخدام المنتج لفترة طويلة، يرجى إزالة البطارية من داخل المضخة.
- يُحفظ في مكان جاف، في درجة حرارة أعلى من 15 درجة مئوية/59 درجة فهرنهايت، بعيدًا عن متناول الأطفال.

الإصلاح

- إذا كان هناك ثقب صغير، فيرجى إصلاحه وفقًا لتعليمات رقعة الإصلاح.
- إذا كان الثقب كبيرًا جدًا على الإصلاح بالرقع المتوفرة، فيرجى شراء طقم إصلاح Bestway أو إرسال القارب إلى المتجر المتخصص لإجراء الإصلاح.

يرجى الاحتفاظ بهذا الدليل في مكان آمن، وتسليمه إلى المالك الجديد عندما تبيع المركب.

©2023 Bestway Inflatables & Material Corp.
All rights reserved/Tous droits réservés/Todos los derechos reservados/Alle Rechte vorbehalten/Tutti i diritti riservati
Trademarks used in some countries under license from/
Marques utilisées dans certains pays sous la licence de/
Marcas comerciales utilizadas en algunos países bajo la licencia de/
Die Warenzeichen werden in einigen Ländern verwendet unter Lizenz der/
Marchi utilizzati in alcuni paesi concessi in licenza a
Bestway Inflatables & Material Corp., Shanghai, China
Manufactured, distributed and represented in the European Union by/
Fabriqués, distribués et représentés dans l'Union Européenne par/Fabricado, distribuido y representado en la Unión Europea por/
Hergestellt, vertrieben und in der Europäischen Union vertreten von/Prodotto, distribuito e rappresentato nell'Unione Europea da
Bestway Europe S.p.a., Via Resistenza, 5, 20098 San Giuliano Milanese (Milano), Italy
Distributed in Latin America by/Distribué en Amérique latine par/Distribuido en Latinoamérica por/Distribuído na América Latina por
Bestway Central & South America Ltda, Salar Ascotan 1282, Parque Enea, Pudahuel, Santiago, Chile
Distributed in Australia & New Zealand by **Bestway Australia Pty Ltd, Unit 2/98-104 Carnarvon St Silverwater, NSW 2128, Australia**
Tel: Australia: +61 2 9037 1388; New Zealand: 0800 142 101
Distributed in United Kingdom by **Bestway Corp UK Ltd. 8 Wentworth Road, Heathfield Industrial Estate, Newton Abbot, Devon, TQ12 6TL**
Exported by/Exporté par/Exportado por/Exportiert von/Esportato da
Bestway (Hong Kong) International Ltd./Bestway Enterprise Company Limited
Suite 713, 7/Floor, East Wing, Tsim Sha Tsui Centre, 66 Mody Road, Kowloon, Hong Kong
www.bestwaycorp.com

303021322556