NÁVOD POUŽITÍ JEDNOTLIVĚ BALENÝCH ZAKRYTOVANÝCH TERMOSTATŮ TS9510-TS9520

TS9510: zakrytovaný termostat na jímku s ovládáním knoflíkem, balený jednotlivě v krabičce (obr. 1)
TS9520: zakrytovaný kapilárový termostat s ovládáním knoflíkem, balený jednotlivě v krabičce (obr. 3)

PODMÍNKY POUŽITÍ

Termostaty se musejí namontovat a používat v souladu s pokyny uvedenými níže, aby mohly správně a bezpečně pracovat. Je nutné je ochránit před vodou a prachem. Tyto termostaty jsou testovány na bezpečnost podle evropských norem a jsou klasifikovány takto:
1. podle provedení: jako automatické regulační zařízení pro nezávislou montáž
2. podle automatického provozu: jako přístroj s typem řízení 1.B

INSTALACE

Instalace typu TS9510 se provádí na měděnou jímku nebo děrovanou jímku (pro vzduchotechnické potrubí). Postup je následující:
- na JÍMKU (obr. 4): namontujte jímku do příslušného nátrubku v zařízení, zasuňte do ní čidlo termostatu a přichyťte ho šroubkem dle obr. 2.
- do děrované jímky (obr. 5): umístěte přírubu trubky do příslušného otvoru v zařízení, do trubky zasuňte čidlo termostatu a přichyťte ho šroubkem dle obr. 2.

Instalace typu TS9520 se provádí pomocí dvou otvorů v krabičce termostatu (obr. 3). Postup je následující:
- sejměte knoflík, odšroubujte 2 šroubky z víka, umístěte termostat na místo, přišroubujte ho dvěma šroubky skrz otvory, pak proveďte elektrické zapojení (dle pokynů níže), pak vraťte na místo víko a nakonec knoflík.

ELECTRICKÉ ZAPOJENÍ

Před zahájením prací na elektrickém připojení se ujistěte, že kabely nejsou pod napětím. Připojení se provádí pomocí svorkovnice. Maximální průřez kabelu je 2,5 mm².
Doporučujeme použít elektrické kabely vhodné pro teplotu prostředí, ve které se zařízení nachází.
Schéma zapojení se nachází na štítku uvnitř termostatu. Elektrické připojení musí provést osoba odborně způsobilá.

Sejměte knoflík a po odšroubování 2 šroubů i víko, protáhněte kabely od systému průchodkou a připojte ke svorkovnici. Vraťte na místo víko, zašroubujte šroubky a nasaďte knoflík.

ZAPOJENÍ C-1: rozepíná kontakty, když teplota stoupá.
ZAPOJENÍ C-2: spíná kontakty, když teplota stoupá.

TEPLOTNÍ, ELEKTRICKÉ A MECHANICKÉ VLASTNOSTI

Teplotní rozsah: 0 ÷ 120 °C
Jmenovité zatížení kontaktů: C-1 16 (3)A / 250V~ (rozepínání)
C-2 6 (1)A / 250V~ (spínání)
Max. provozní teplota: T90
Teplotní diference: 2 ÷ 5K (závisí na modelu termostatu)
Stupeň krytí: IP 40
Třída krytí: ⧈
Teplota skladování: 0 ÷ 60 °C

CE POZNÁMKY

Typ rozepnutí: mikro-rozepnutí
Stupeň znečištění mikroprostředí: 2
Skupina izolačního materiálu: IIIa
Třída přepětí: II 1500 V
Trvání elektrického namáhání: dlouhodobé
Počet cyklů: 100 000

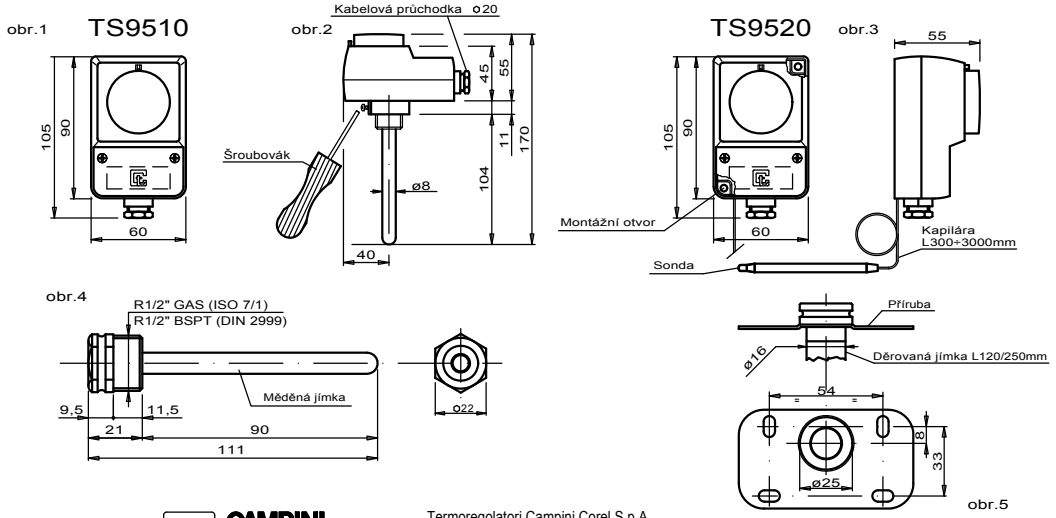

Výrobce: CAMPINI COREL

Distributor: Regulus®

Termoregolatori Campini Corel S.p.A.
22066 Mariano Comense - Como - Italy
Via Don Guanella, 1

Regulus spol. s r.o.
Do koutů 1897/3, 143 00 Praha 4
Tel.: 241 764 506 Fax: 241 763 971
e-mail: obchod@regulus.cz, www.regulus.cz

CE

NÁVOD POUŽITÍ JEDNOTLIVĚ BALENÝCH ZAKRYTOVANÝCH TERMOSTATŮ TS9510-TS9520

TS9510: zakrytovaný termostat na jímku s ovládáním knoflíkem, balený jednotlivě v krabičce (obr. 1)
TS9520: zakrytovaný kapilárový termostat s ovládáním knoflíkem, balený jednotlivě v krabičce (obr. 3)

PODMÍNKY POUŽITÍ

Termostaty se musejí namontovat a používat v souladu s pokyny uvedenými níže, aby mohly správně a bezpečně pracovat. Je nutné je ochránit před vodou a prachem. Tyto termostaty jsou testovány na bezpečnost podle evropských norem a jsou klasifikovány takto:
1. podle provedení: jako automatické regulační zařízení pro nezávislou montáž
2. podle automatického provozu: jako přístroj s typem řízení 1.B

INSTALACE

Instalace typu TS9510 se provádí na měděnou jímku nebo děrovanou jímku (pro vzduchotechnické potrubí). Postup je následující:
- na JÍMKU (obr. 4): namontujte jímku do příslušného nátrubku v zařízení, zasuňte do ní čidlo termostatu a přichyťte ho šroubkem dle obr. 2.
- do děrované jímky (obr. 5): umístěte přírubu trubky do příslušného otvoru v zařízení, do trubky zasuňte čidlo termostatu a přichyťte ho šroubkem dle obr. 2.

Instalace typu TS9520 se provádí pomocí dvou otvorů v krabičce termostatu (obr. 3). Postup je následující:
- sejměte knoflík, odšroubujte 2 šroubky z víka, umístěte termostat na místo, přišroubujte ho dvěma šroubky skrz otvory, pak proveďte elektrické zapojení (dle pokynů níže), pak vraťte na místo víko a nakonec knoflík.

ELECTRICKÉ ZAPOJENÍ

Před zahájením prací na elektrickém připojení se ujistěte, že kabely nejsou pod napětím. Připojení se provádí pomocí svorkovnice. Maximální průřez kabelu je 2,5 mm².
Doporučujeme použít elektrické kabely vhodné pro teplotu prostředí, ve které se zařízení nachází.
Schéma zapojení se nachází na štítku uvnitř termostatu. Elektrické připojení musí provést osoba odborně způsobilá.

Sejměte knoflík a po odšroubování 2 šroubů i víko, protáhněte kabely od systému průchodkou a připojte ke svorkovnici. Vraťte na místo víko, zašroubujte šroubky a nasaďte knoflík.

ZAPOJENÍ C-1: rozepíná kontakty, když teplota stoupá.
ZAPOJENÍ C-2: spíná kontakty, když teplota stoupá.

TEPLOTNÍ, ELEKTRICKÉ A MECHANICKÉ VLASTNOSTI

Teplotní rozsah: 0 ÷ 120 °C
Jmenovité zatížení kontaktů: C-1 16 (3)A / 250V~ (rozepínání)
C-2 6 (1)A / 250V~ (spínání)
Max. provozní teplota: T90
Teplotní diference: 2 ÷ 5K (závisí na modelu termostatu)
Stupeň krytí: IP 40
Třída krytí: ⧈
Teplota skladování: 0 ÷ 60 °C

CE POZNÁMKY

Typ rozepnutí: mikro-rozepnutí
Stupeň znečištění mikroprostředí: 2
Skupina izolačního materiálu: IIIa
Třída přepětí: II 1500 V
Trvání elektrického namáhání: dlouhodobé
Počet cyklů: 100 000

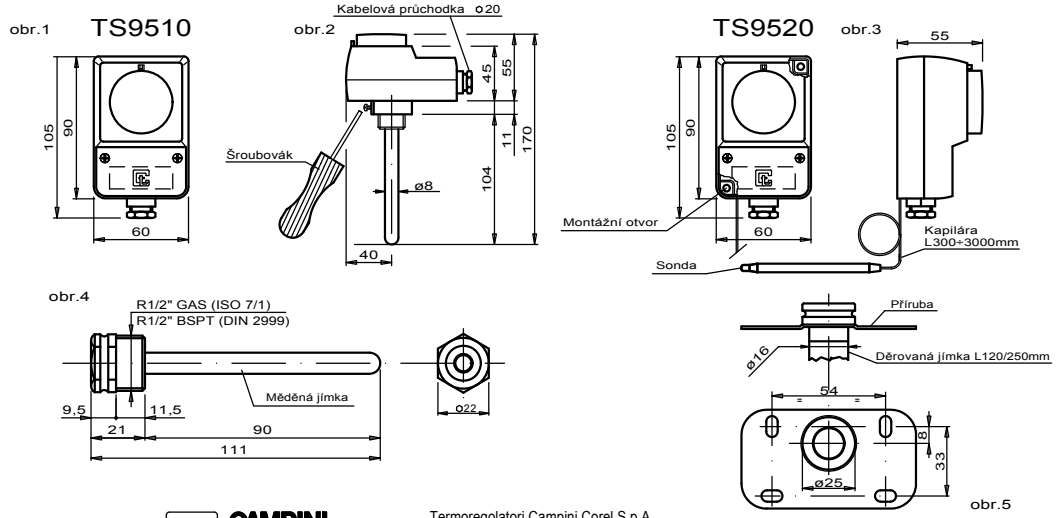

Výrobce: CAMPINI COREL

Distributor: Regulus®

Termoregolatori Campini Corel S.p.A.
22066 Mariano Comense - Como - Italy
Via Don Guanella, 1

Regulus spol. s r.o.
Do koutů 1897/3, 143 00 Praha 4
Tel.: 241 764 506 Fax: 241 763 971
e-mail: obchod@regulus.cz, www.regulus.cz

CE