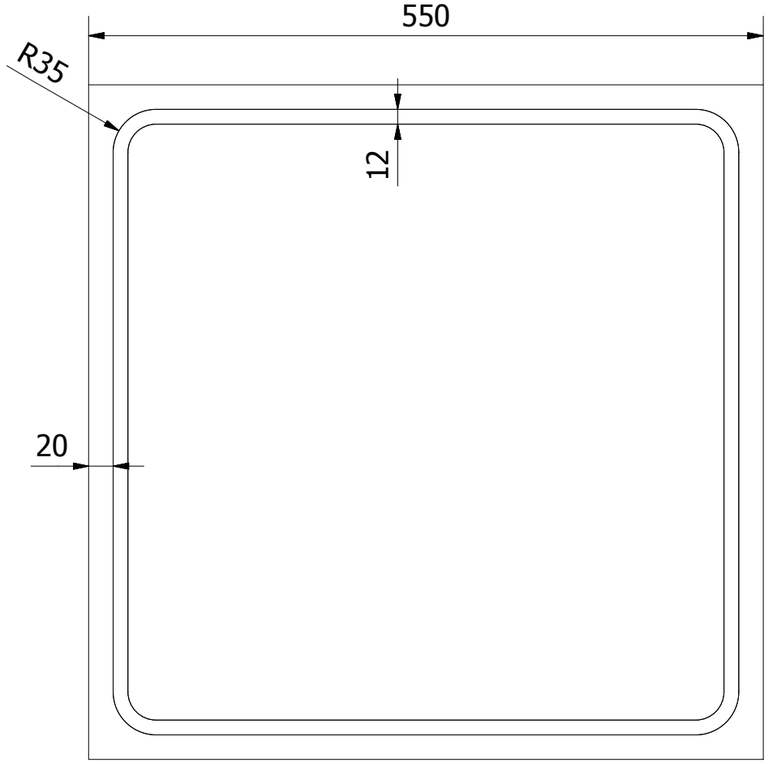

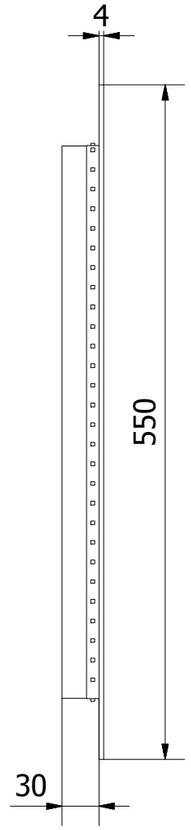

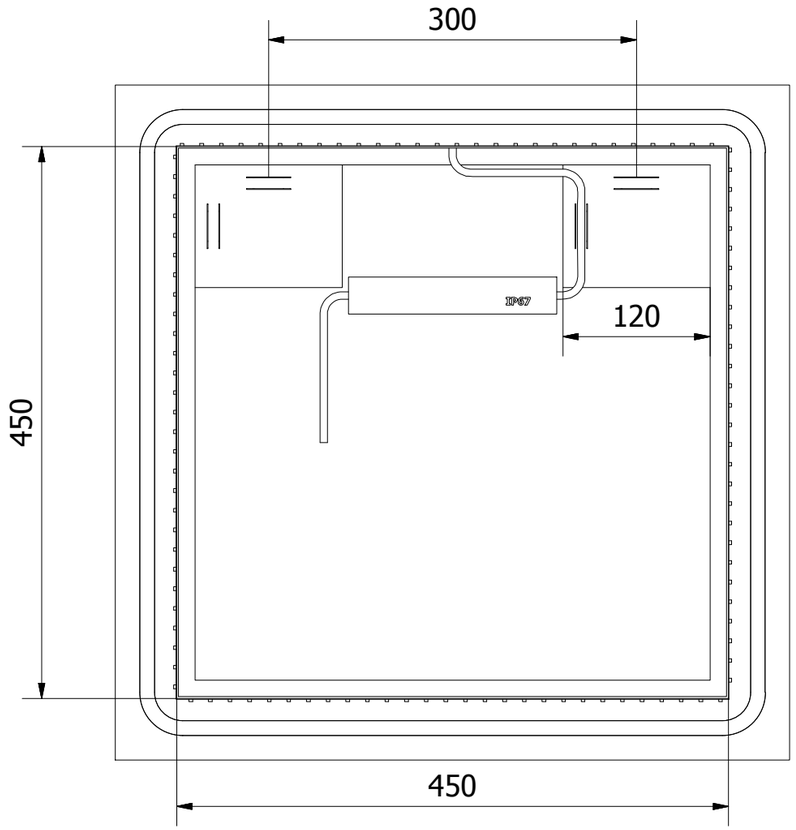

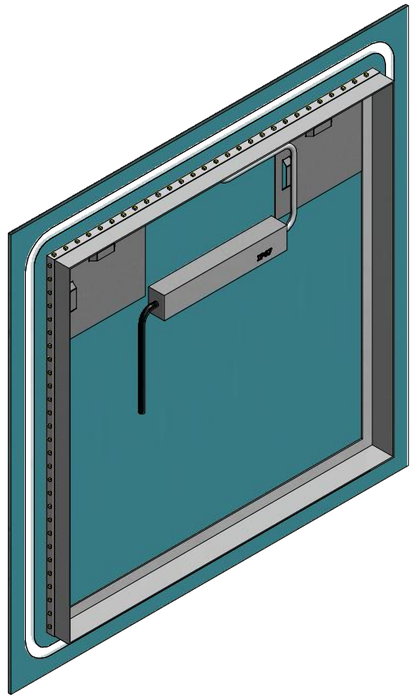

Kreslil	Kontroloval	Schválil - dne	Datum		Datum	
GEMINY II.						
			GM055		Vydání	List 1 /1