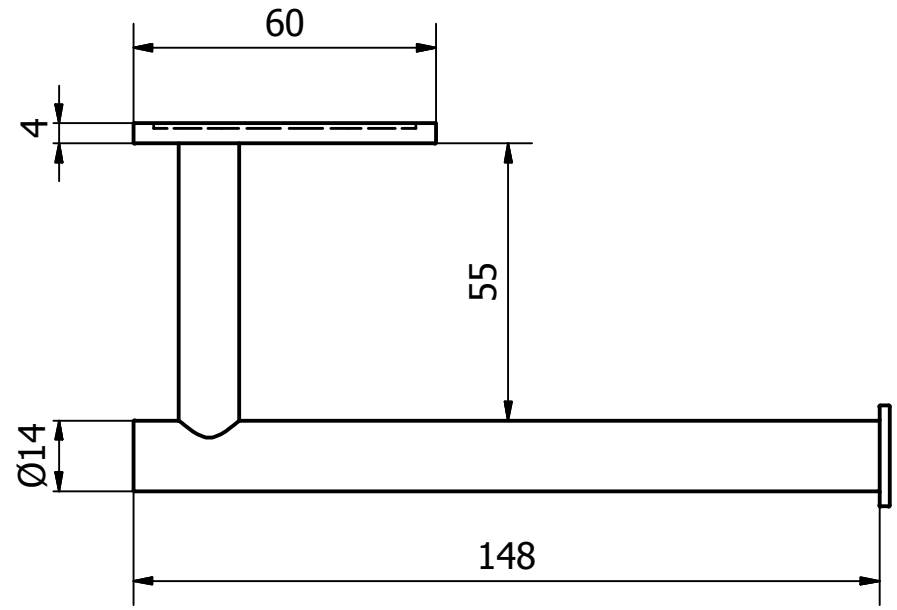

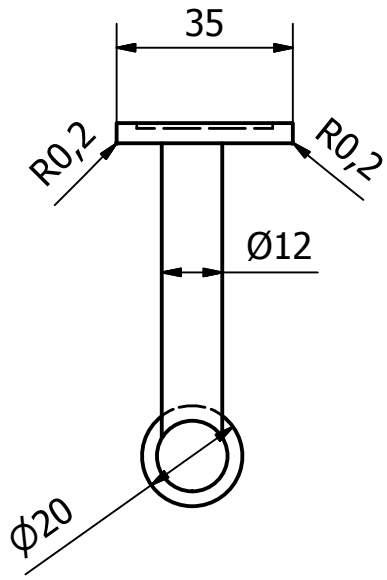

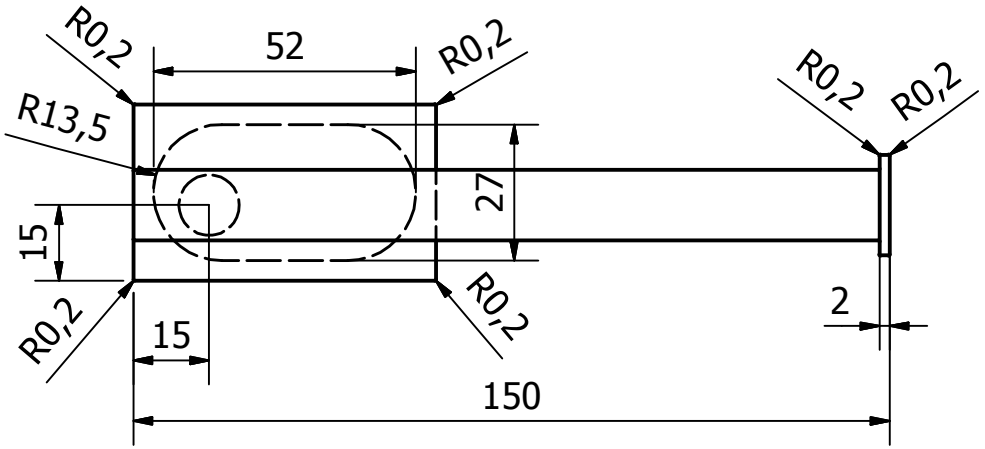

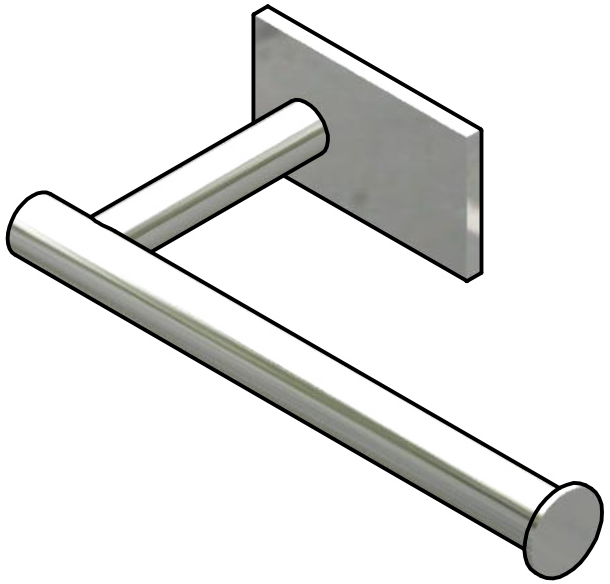

Kreslil	Kontroloval	Schválil - dne	Datum		Datum	
IPALA				TOILET PAPER HOLDER WITHOUT COVER		
				IP517	Vydání	List 1 /1