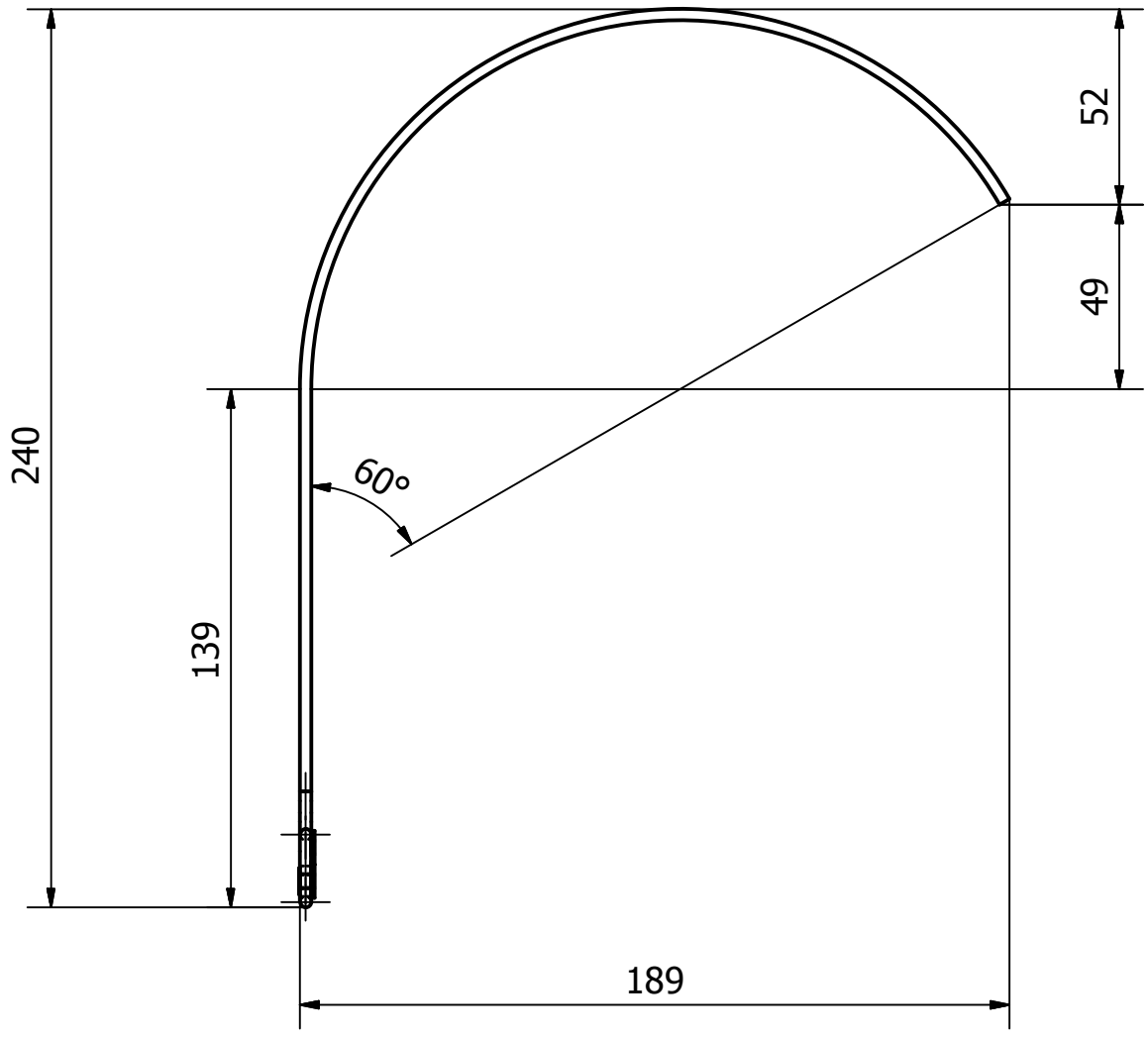

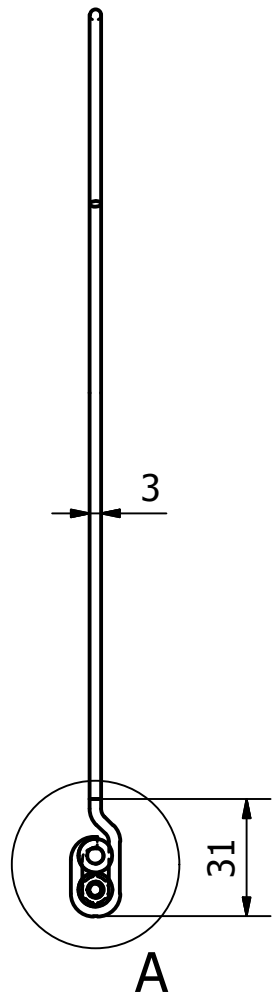

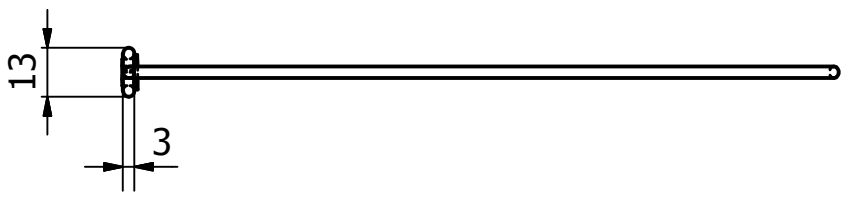

A (2 : 1)

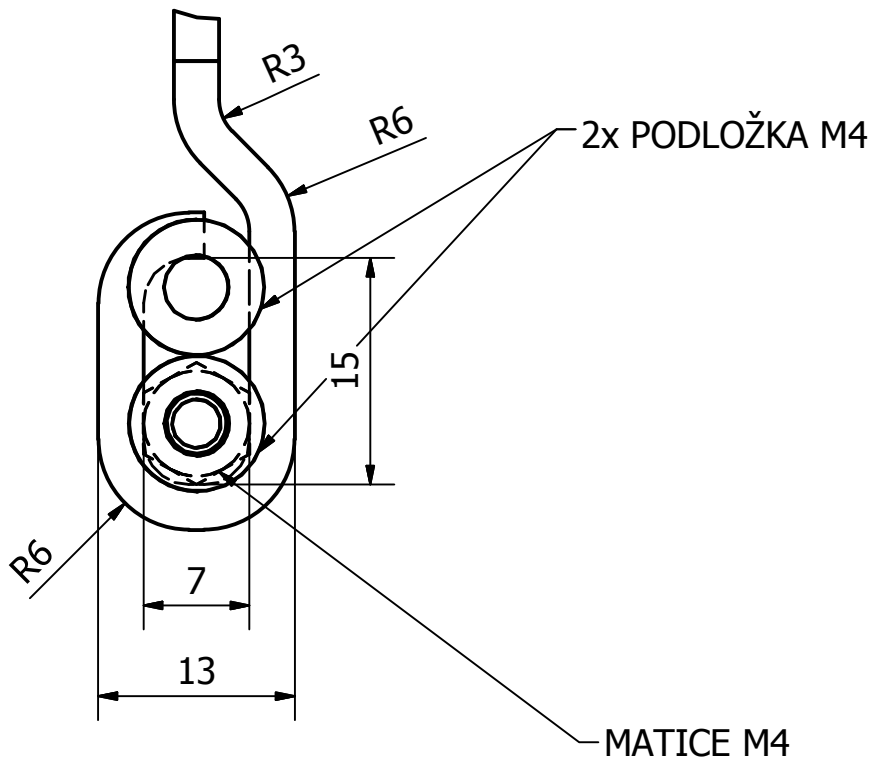

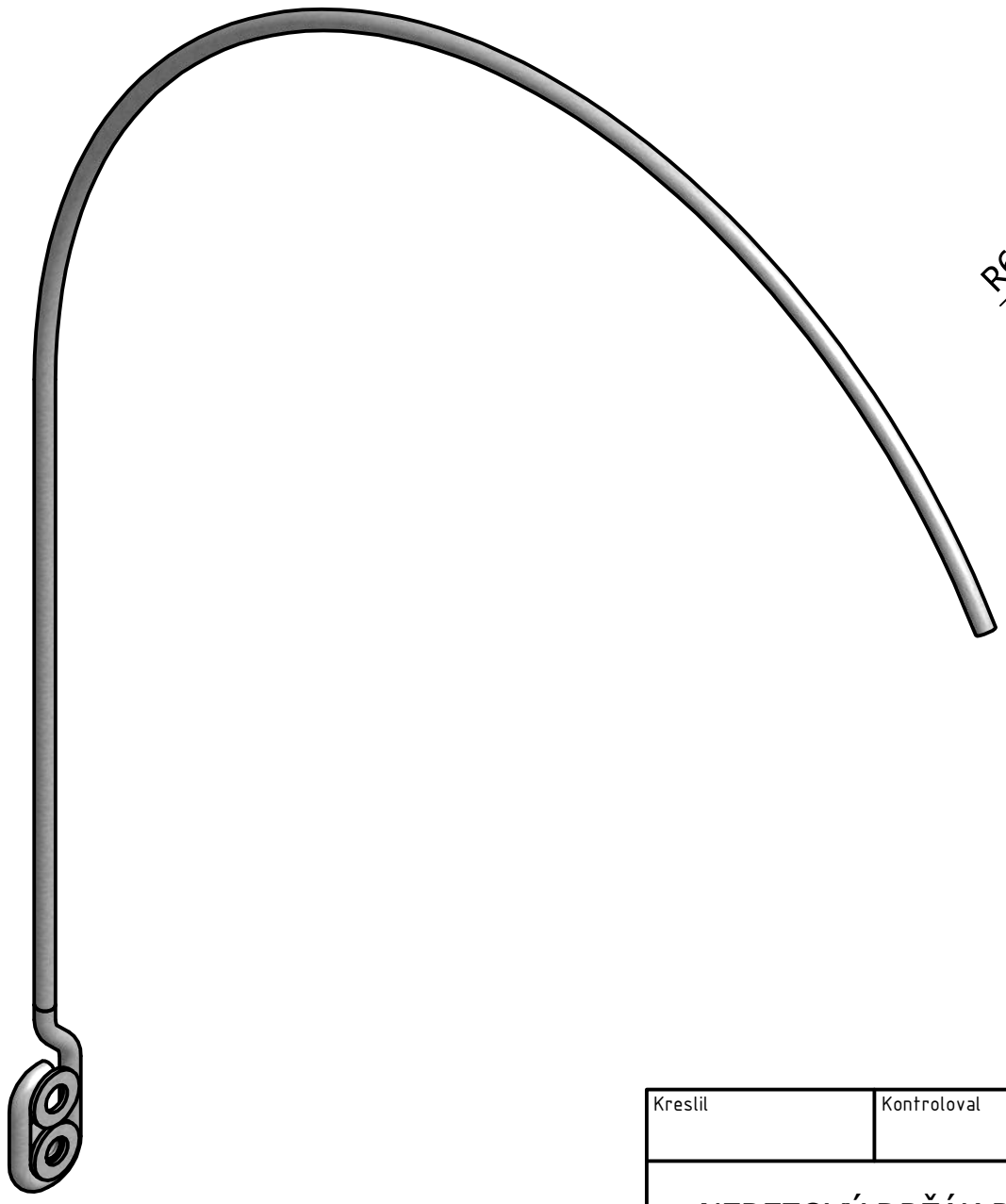

Kreslil	Kontroloval	Schválil - dne	Datum	Datum	
NEREZOVÝ DRŽÁK PRO LED SVĚTLO			20102011-00	Vydání	List 1 /1