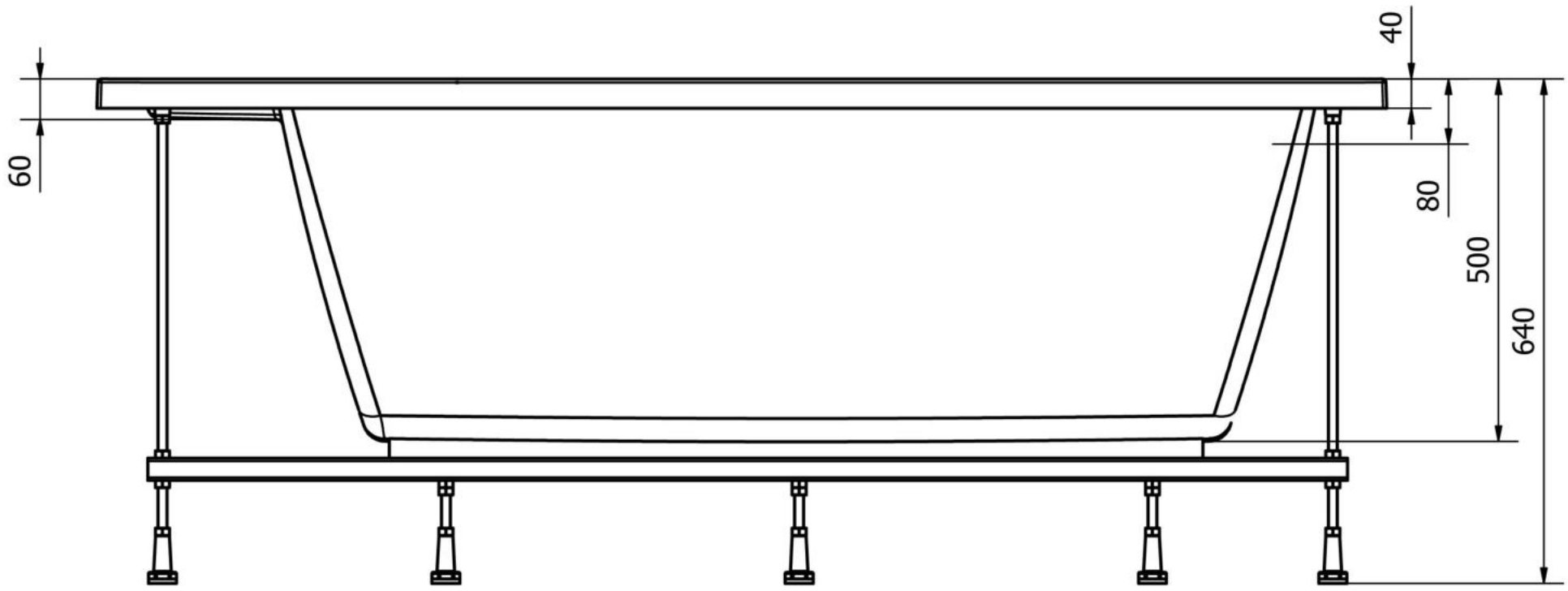

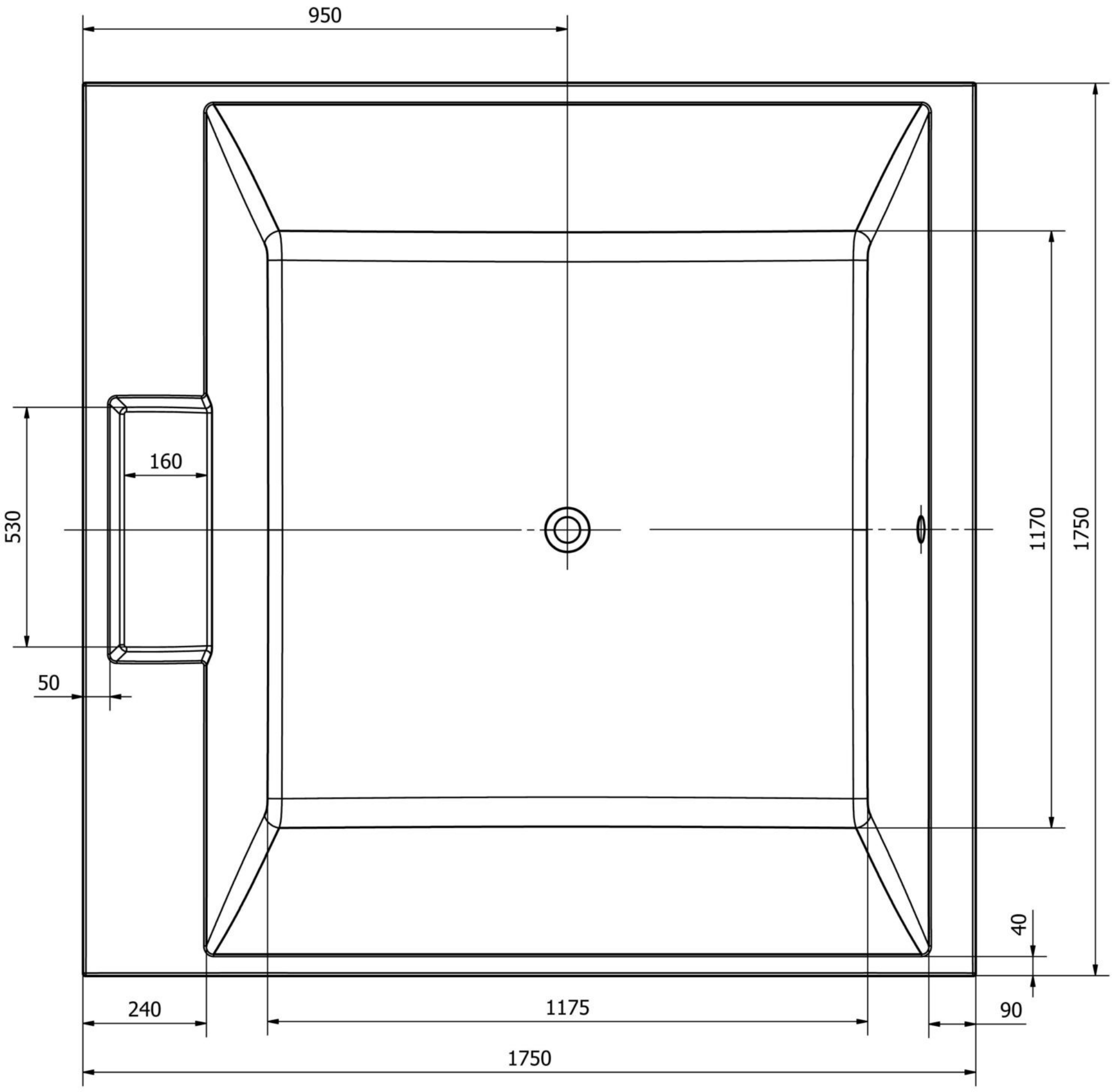

23611