telefon
telefax

TOP-Z 25/10 1~ PN 10

zařízení: cirkulační čerpadlo

wilo

zákazník	projekt	strana 1 / 1
Zákazník č.	projekt č..	
kontaktní osoba	poz. č.	datum 16.02.2015
referent	Umístění	

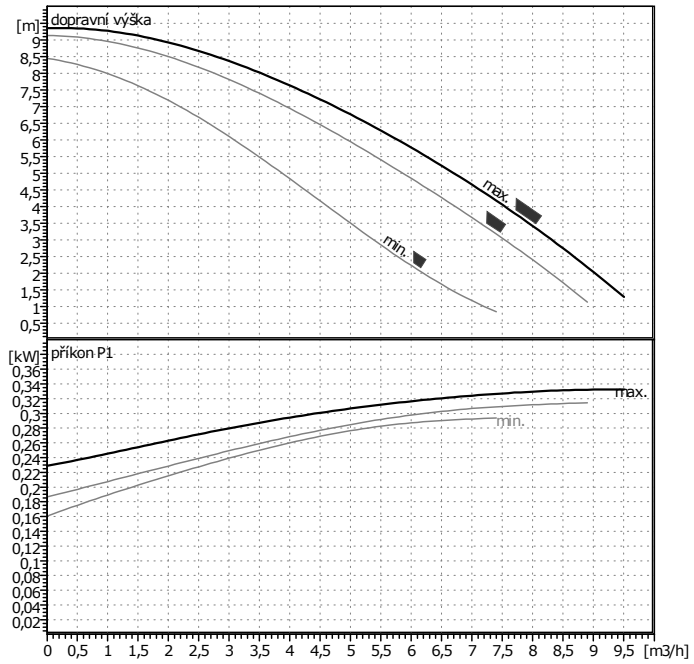

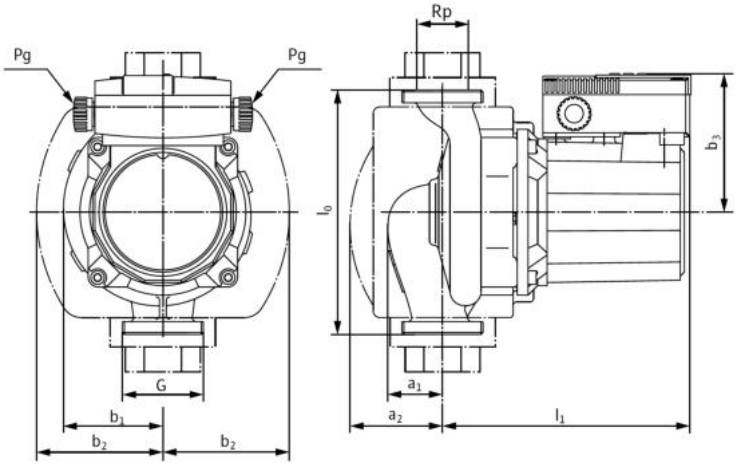

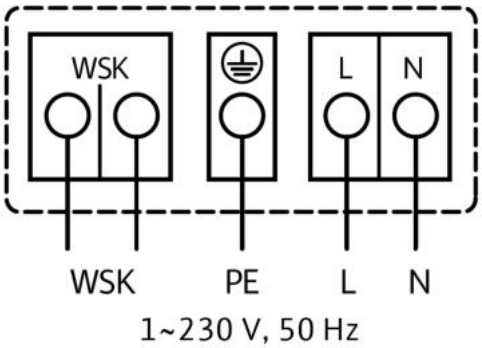

zadání provozních hodnot

prutok	0	m³/h
dopravní výška	0	m
dopravované médium	voda, čistá	
teplota kapaliny	20	°C
hustota	0,9983	kg/dm³
kinematická viskozita	1,005	mm²/s
tlak páry	0,02337	bar

údaje o čerpadle

Výrobek	WILO	
typ	TOP-Z 25/10 1~ PN 10	
druh zařízení	samostatné čerpadlo	
jmenovitý tlak	PN10	
min. teplota kapaliny	-20	°C
max. teplota kapaliny	110	°C

hydraulické údaje (provozní bod)

prutok		m³/h
dopravní výška		m
příkon P1		kW
otáčky	2800	1/min

minimální nátoková výška

teplota	40	80	110			°C
minimální nátoková výška	5	8	20			m

materiály / hrídelové tesnení

teleso	G-CuSn 5 Zn Pb
hřídel	X 39 CrMo 17
obežné kolo	PPS vyztužený skleněnými vlákny
ložisko	uhlík, impregnovaný pryskyřicí

rozměry

mm

l0	180	b3	102				
a2	72,5	l1	171,5				
a1	52	Pg	2 x 13,5				
b1	68,5	G	G 1 1/2				
b2	92						

sací strana	Rp 1/G 1 1/2	/ PN 10
výtlak	Rp 1/G 1 1/2	/ PN 10
hmotnost	6,7	kg

motorové údaje

jmenovitý výkon P2	0,18	kW
příkon P1	0,335	kW
jmenovité otáčky	2800	1/min
jmenovité napětí	1~230 V, 50 Hz	
max. příkon	1,62	A
druh krytí	IP X4D	
přípustná tolerance napětí +/- 10%		

Výrobní číslo 2061964