telefon
telefax

Stratos 50/1-12 CAN PN 6/10

zařízení: Čerpadlo Premium s vysokou účinností

wilo

zákazník	projekt		
Zákazník č.	projekt č..		
kontaktní osoba	poz. č.		
referent	Umístění		
	datum	17. 2. 2015	strana 1 / 1

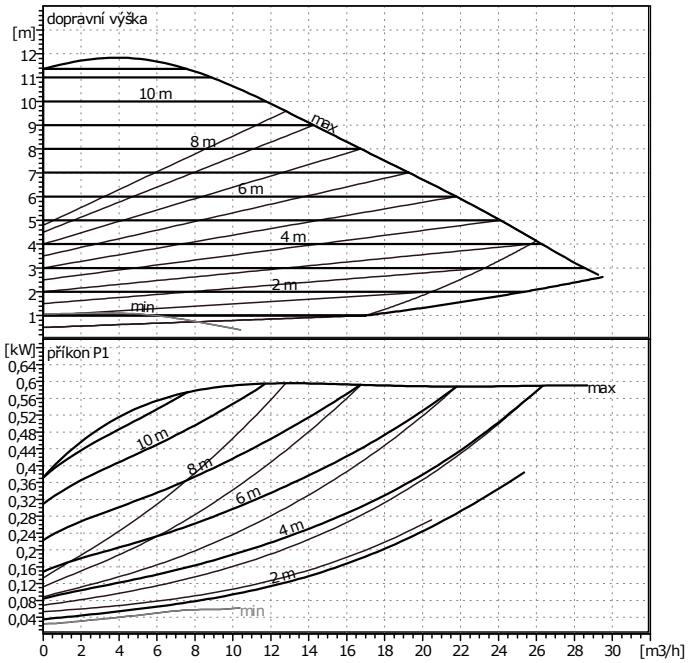

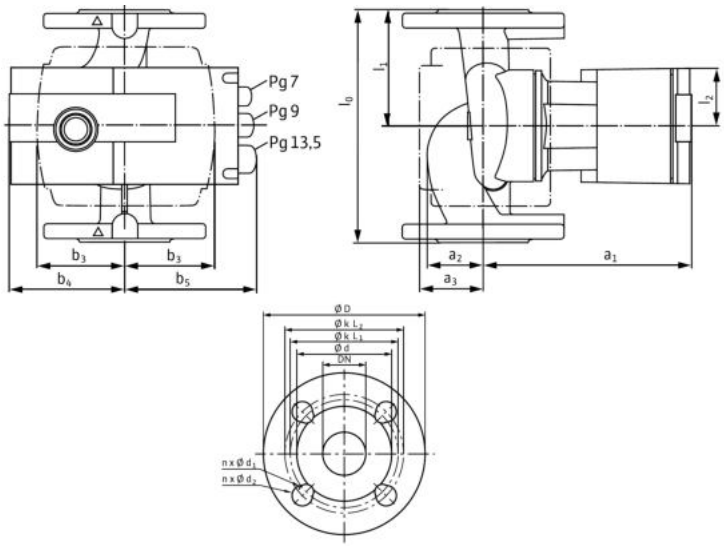

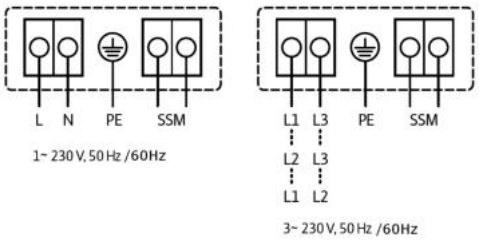

ErP READY APPLIES TO EUROPEAN DIRECTIVE FOR ENERGY RELATED PRODUCTS

zadání provozních hodnot

prutok	0 m3/h
dopravní výška	0 m
dopravované médium	voda, čistá
teplota kapaliny	20 °C
hustota	0,9983 kg/dm3
kinematická viskozita	1,005 mm2/s
tlak páry	0,02337 bar

údaje o čerpadle

Výrobek	WILO
typ	Stratos 50/1-12 CAN PN 6/10
druh zařízení	samostatné čerpadlo
provozní režim	dp-c
jmenovitý tlak	PN10
min. teplota kapaliny	-10 °C
max. teplota kapaliny	110 °C

hydraulické údaje (provozní bod)

prutok
dopravní výška
příkon P1

minimální nátoková výška

teplota	50	95	110			°C
minimální nátoková výška	5	12	18			m

materiály / hrídelové tesnení

teleso cerpadla	EN-GJL 250
obežné kolo	PPS vyztužený skleněnými vlákny
hřídel	X 46 Cr 13
ložisko	uhlík, impregnovaný kovem

rozměry

mm

a1	256	b5	136	d	99	k2	125
a2	62	l0	280	D	165		
a3	83	l1	140	dL1	14		
b3	96	l2	66	dL2	19		
b4	120	n	4	k1	110		

sací strana	DN 50	/ PN10
výtlak	DN 50	/ PN10
hmotnost	15,5 kg	

motorové údaje

Indexu energetické účinnosti (EEI) <=0,23

jmenovitý výkon P2	500 W
příkon P1	590 W
jmenovité otáčky	4600 1/min
jmenovité napětí	1~ 230 V, 50 Hz
max. příkon	2,6 A
druh krytí	IP X4D

přípustná tolerance napětí +/- 10%

Výrobní číslo 2090458