Telefon Telefax	**TOP-Z 30/7 1~ RG PN 10** Anlage: Zirkulationspumpe	wilo

Kunde	Projekt	Seite 1 / 1
Kunden Nr.	Projekt Nr.	
Ansprechpartner	Positions-Nr.	Datum 16.02.2015
Bearbeiter	Einbauort	

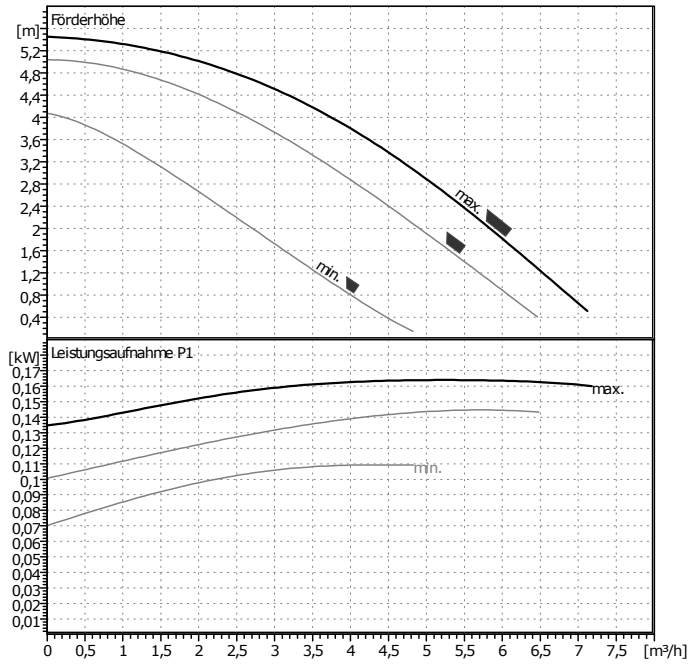

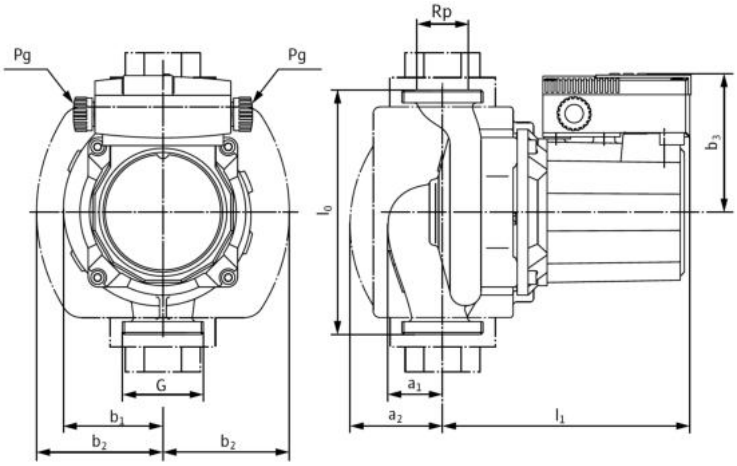

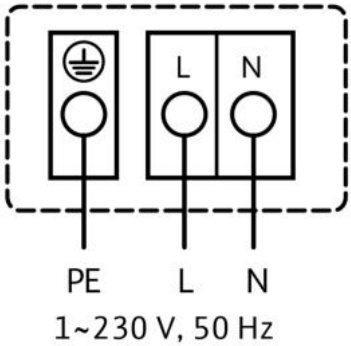

Betriebsdatenvorgabe

Förderstrom	0	m³/h
Förderhöhe	0	m
Fördergut	Wasser	
Fluidtemperatur	20	°C
Dichte	0,9983	kg/dm³
Kinematische Viskosität	1,005	mm²/s
Dampfdruck	0,02337	bar

Pumpendaten

Fabrikat	WILO	
Typ	TOP-Z 30/7 1~ RG PN 10	
Anlagenart	Einzelpumpe	
Nenndruckstufe	PN10	
Min. Fluidtemperatur	-20	°C
Max. Fluidtemperatur	110	°C

Hydraulische Daten (Betriebspunkt)

Förderstrom		m³/h
Förderhöhe		m
Leistungsaufnahme P1		kW
Drehzahl	2700	1/min

Mindestzulaufhöhe

Temperatur	40	80	110			°C
Mindestzulaufhöhe	5	8	20			m

Werkstoffe / Dichtung

Gehäuse	G-CuSn 5 Zn Pb
Welle	X 39 CrMo 17
Laufrad	GF-verstärktes PPS
Lager	Kohle, kunstharzimprägniert

Abmessungen pro Pumpe mm

b1	66	a1	34				
b2	88	a2	64				
b3	92	Pg	1 x 13,5				
l0	180	G	G2				
l1	172						

Saugseite	Rp 1¼/G 2	/ PN 10
Druckseite	Rp 1¼/G 2	/ PN 10
Gewicht	5,5	kg

Motordaten pro Motor/Pumpe

Nennleistung P2	0,09	kW
Leistungsaufnahme P1	0,169	kW
Nenndrehzahl	2700	1/min
Nennspannung	1~230 V, 50 Hz	
Max. Stromaufnahme	0,8	A
Schutzart	IP X4D	

Zulässige Spannungstoleranz +/- 10%

Artikelnr. der Standardversion 2048340