Telefon
Telefax

Yonos MAXO 30/0,5-12 PN10

Anlage: Standard-Hocheffizienzpumpe

wilo

Kunde		Projekt	
Kunden Nr.		Projekt Nr.	
Ansprechpartner		Positions-Nr.	
Bearbeiter		Einbauort	
		Datum	17. 2. 2015

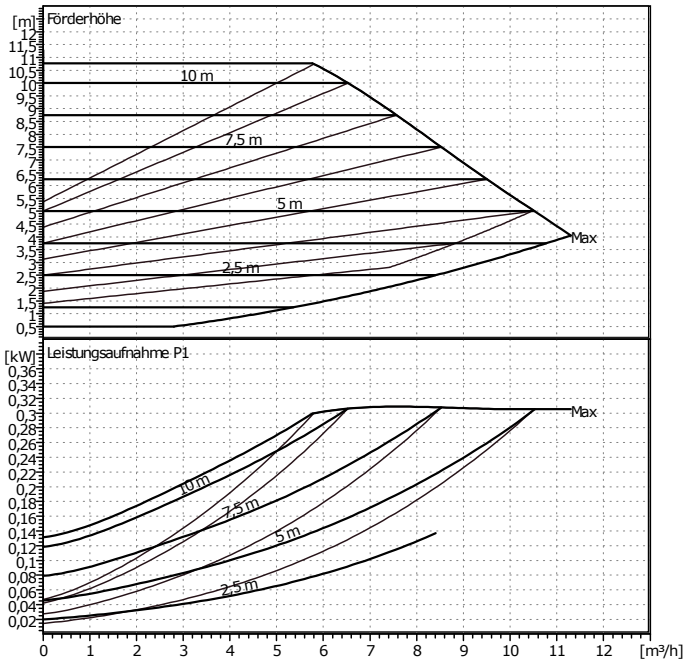

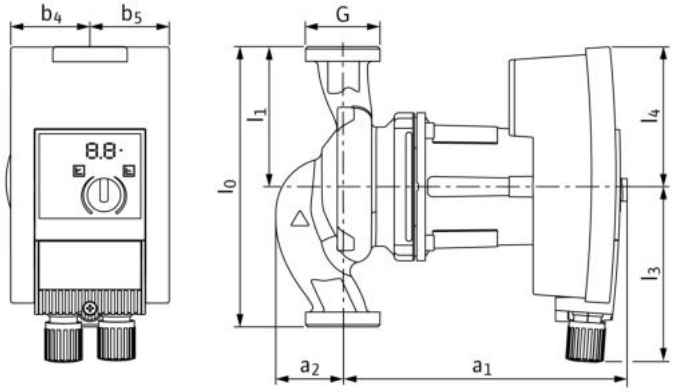

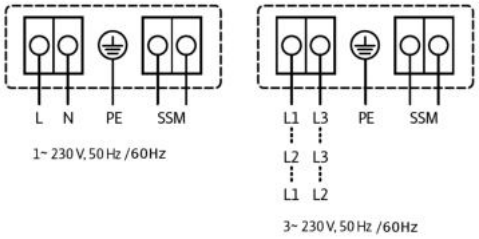

ErP READY APPLIES TO EUROPEAN DIRECTIVE FOR ENERGY RELATED PRODUCTS

Betriebsdatenvorgabe

Förderstrom	0 m³/h
Förderhöhe	0 m
Fördergut	Wasser
Fluidtemperatur	20 °C
Dichte	0,9983 kg/dm³
Kinematische Viskosität	1,005 mm²/s
Dampfdruck	0,02337 bar

Pumpendaten

Fabrikat	WILO
Typ	Yonos MAXO 30/0,5-12 PN10
Anlagenart	Einzelpumpe
Betriebsart	dp-c
Nenndruckstufe	PN10
Min. Fluidtemperatur	-20 °C
Max. Fluidtemperatur	110 °C

Hydraulische Daten (Betriebspunkt)

Förderstrom
Förderhöhe
Leistungsaufnahme P1

Mindestzulaufhöhe

Temperatur	50	95	110			°C
Mindestzulaufhöhe	0,5	3	10			m

Werkstoffe / Dichtung

Pumpengehäuse	EN-GJL 200
Laufrad	PPE-GF30
Welle	X 46 Cr 13
Lager	Kohle, metallimprägniert

Abmessungen pro Pumpe

mm

a1	245	l1	90				
a2	47	l3	135				
b4	64	l4	98				
b5	64						
l0	180						

Saugseite	Rp 1¼/G 2	/ PN10
Druckseite	Rp 1¼/G 2	/ PN10
Gewicht	5 kg	

Motordaten pro Motor/Pumpe

Energieeffizienzindex (EEI)	<=0,23
Nennleistung P2	200 W
Leistungsaufnahme P1	300 W
Nenndrehzahl	4800 1/min
Nennspannung	1~ 230 V, 50 Hz
Max. Stromaufnahme	1,33 A
Schutzart	IP X4D

Zulässige Spannungstoleranz +/- 10%

Artikelnr. der Standardversion 2120644