Téléphone Telefax	**TOP-Z 25/6 3~ PN 10** Réseau: Pompe de circulation	wilo

Client	Projet	Page 1 / 1
N° Client	N° de projet	
Interlocuteur	N° d'ordre	Date 16.02.2015
Exécutant	Lieu d'installation	

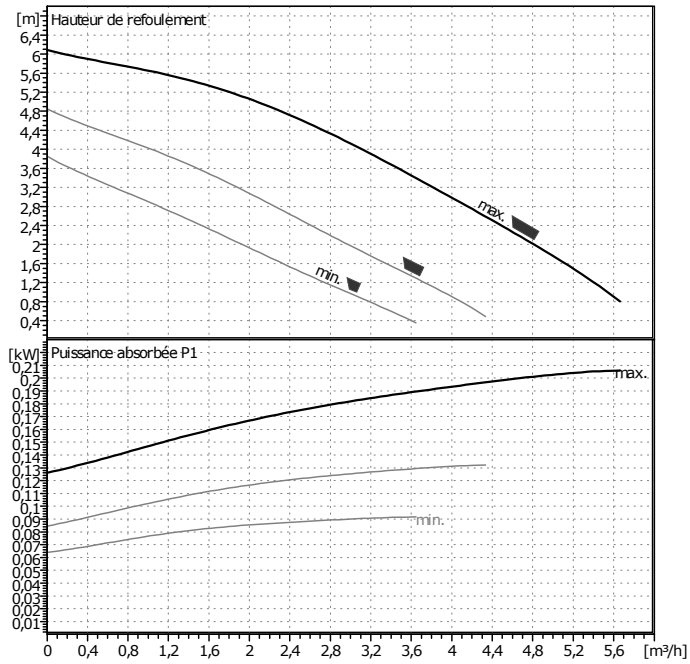

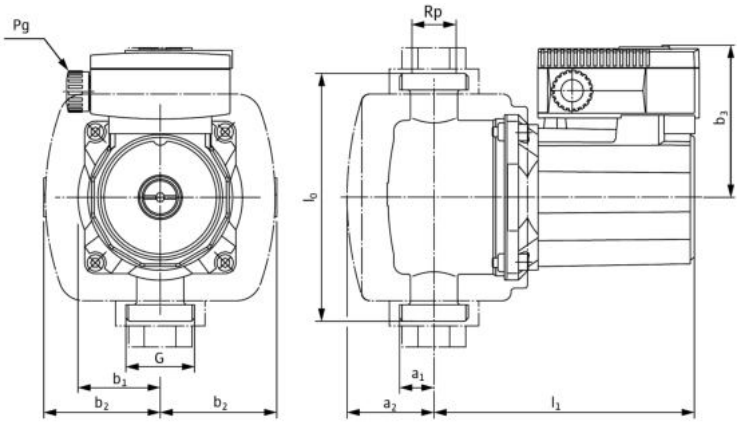

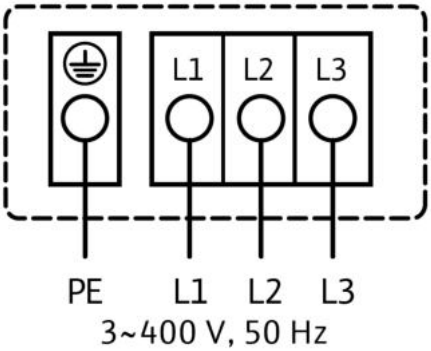

Caractéristiques de fonctionnement requises

Débit	0	m³/h
Hauteur de refoulement	0	m
Fluide	Eau, pure	
Température du fluide	20	°C
Densité	0,9983	kg/dm³
Viscosité cinématique	1,005	mm²/s
Tension de vapeur	0,02337	bar

Caractéristiques pompe

Fabricant	WILO	
Type	TOP-Z 25/6 3~ PN 10	
Type d'installation	Pompe seule	
Pression nominale	PN10	
Température mini fluide	-20	°C
Température maxi fluide	110	°C

Caractéristiques hydrauliques (point de fonctionne

Débit		m³/h
Hauteur de refoulement		m
Puissance absorbée P1		kW
Vitesse	2550	1/min

Pression mini à l'aspiration

Température	50	80	110			°C
Pression mini à l'aspiration	5	8	20			m

Matériaux / garniture

Carter	Acier inox
Arbre	Céramique
Roue	GF-renforcé PPO
Palier	Carbone, imprégné résine synthétiq

Dimensions

mm

Pg	1 x 13,5	b2	70				
l0	180	b3	92				
a2	54	l1	162				
a1	30	G	G 1 1/2				
b1	50						

Côté aspiration	Rp 1/G 1½	/ PN 10
Côté refoulement	Rp 1/G 1½	/ PN 10
Poids	3,5	kg

Caractéristiques moteur

Puissance nominale P2	0,1	kW
Puissance absorbée P1	0,21	kW
Vitesse nominale	2550	1/min
Tension nominale	3~400 V, 50 Hz	
Intenisté absorbée maxi	0,45	A
Degré de protection	IP X4D	
Tolérance de tension admissible +/- 10%		

Numéro d'article du modèle standard 2045522