Téléphone
Telefax

Stratos 50/1-8 CAN PN 6/10

Réseau: Pompe à haut rendement premium

wilo

Client		Projet	
N° Client		N° de projet	
Interlocuteur		N° d'ordre	
Exécutant		Lieu d'installation	
		Date	17. 2. 2015

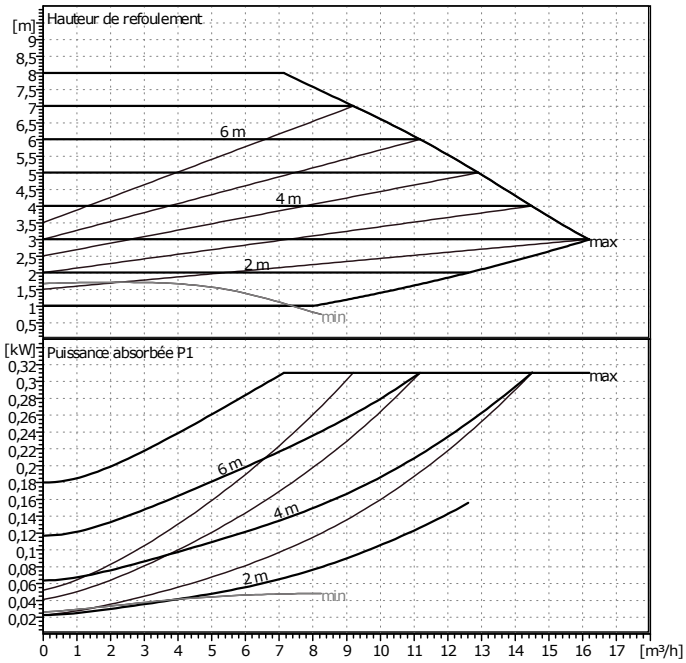

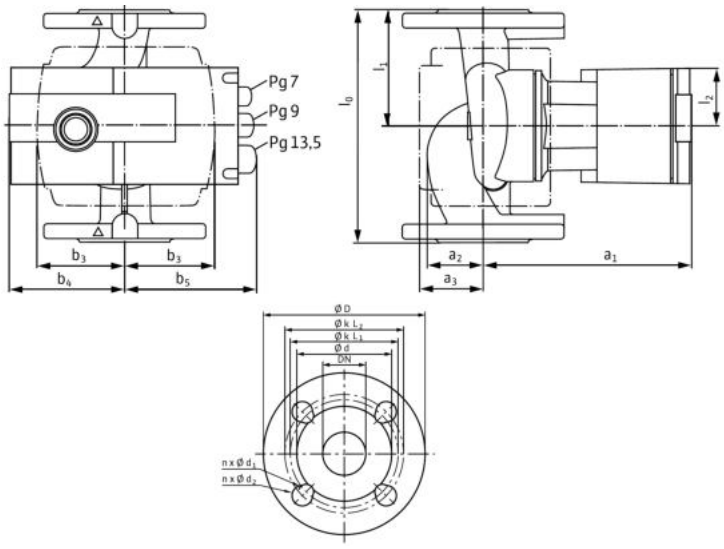

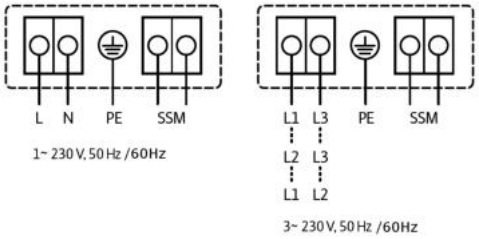

ErP READY APPLIES TO EUROPEAN DIRECTIVE FOR ENERGY RELATED PRODUCTS

Caractéristiques de fonctionnement requises

Débit	0 m³/h
Hauteur de refoulement	0 m
Fluide	Eau, pure
Température du fluide	20 °C
Densité	0,9983 kg/dm³
Viscosité cinématique	1,005 mm²/s
Tension de vapeur	0,02337 bar

Caractéristiques pompe

Fabricant	WILO
Type	Stratos 50/1-8 CAN PN 6/10
Type d'installation	Pompe seule
Mode de fonctionnement	dp-c
Pression nominale	PN10
Température mini fluide	-10 °C
Température maxi fluide	110 °C

Caractéristiques hydrauliques (point de fonctionne

Débit
Hauteur de refoulement
Puissance absorbée P1

Pression mini à l'aspiration

Température	50	95	110			°C
Pression mini à l'aspiration	3	10	16			m

Matériaux / garniture

Carter de pompe	EN-GJL 250
Roue	GF-renforcé PPS
Arbre	X 46 Cr 13
Palier	Carbone, imprégné métal

Dimensions

mm

a1	208	b5	120	d	99	k2	125
a2	49	l0	240	D	165		
a3	65	l1	120	dL1	14		
b3	82	l2	55	dL2	19		
b4	106	n	4	k1	110		

Côté aspiration	DN 50	/ PN10
Côté refoulement	DN 50	/ PN10
Poids	11,5 kg	

Caractéristiques moteur

Indice d'efficacité énergétique (IEE)	<=0,23
Puissance nominale P2	200 W
Puissance absorbée P1	310 W
Vitesse nominale	4800 1/min
Tension nominale	1~ 230 V, 50 Hz
Intenisté absorbée maxi	1,37 A
Degré de protection	IP X4D
Tolérance de tension admissible	+/- 10%

Numéro d'article du modèle standard 2090456