Téléphone
Telefax

Yonos MAXO 25/0,5-7 PN10

Réseau: Pompe à haut rendement standard

wilo

Client		Projet	
N° Client		N° de projet	
Interlocuteur		N° d'ordre	
Exécutant		Lieu d'installation	
		Date	17. 2. 2015

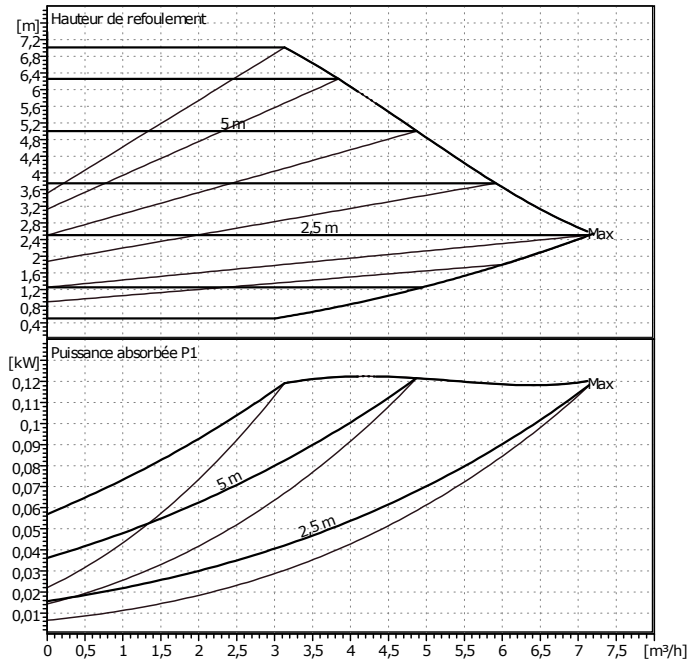

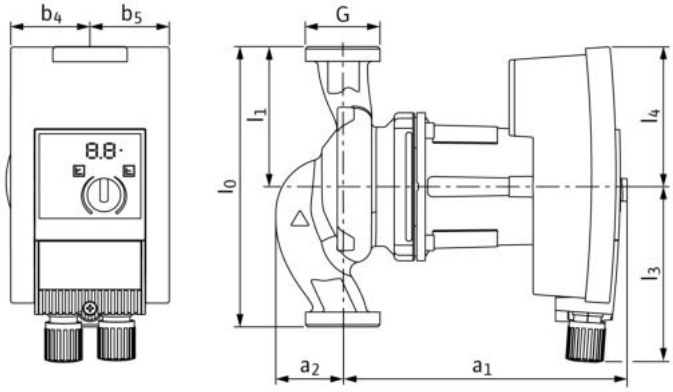

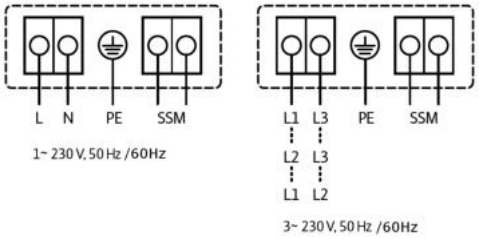

ErP READY APPLIES TO EUROPEAN DIRECTIVE FOR ENERGY RELATED PRODUCTS

Caractéristiques de fonctionnement requises

Débit	0 m³/h
Hauteur de refoulement	0 m
Fluide	Eau, pure
Température du fluide	20 °C
Densité	0,9983 kg/dm³
Viscosité cinématique	1,005 mm²/s
Tension de vapeur	0,02337 bar

Caractéristiques pompe

Fabricant	WILO
Type	Yonos MAXO 25/0,5-7 PN10
Type d'installation	Pompe seule
Mode de fonctionnement	dp-c
Pression nominale	PN10
Température mini fluide	-20 °C
Température maxi fluide	110 °C

Caractéristiques hydrauliques (point de fonctionne

Débit
Hauteur de refoulement
Puissance absorbée P1

Pression mini à l'aspiration

Température	50	95	110			°C
Pression mini à l'aspiration	0,5	3	10			m

Matériaux / garniture

Carter de pompe	EN-GJL 200
Roue	PPE-GF30
Arbre	X 46 Cr 13
Palier	Carbone, imprégné métal

Dimensions

mm

a1	180	l1	90				
a2	44	l3	113				
b4	51	l4	90				
b5	51						
l0	180						

Côté aspiration	Rp 1/G 1½	/ PN10
Côté refoulement	Rp 1/G 1½	/ PN10
Poids	3,8 kg	

Caractéristiques moteur

Indice d'efficacité énergétique (IEE)	<=0,23
Puissance nominale P2	90 W
Puissance absorbée P1	120 W
Vitesse nominale	3700 1/min
Tension nominale	1~ 230 V, 50 Hz
Intenisté absorbée maxi	0,9 A
Degré de protection	IP X4D
Tolérance de tension admissible	+/- 10%

Numéro d'article du modèle standard 2120639