Téléphone
Telefax

Stratos ECO-STG 25/1-5 RG

Réseau: Pompe à haut rendement

wilo

Client	Projet
N° Client	N° de projet
Interlocuteur	N° d'ordre
Exécutant	Lieu d'installation
	Date 20. 2. 2015

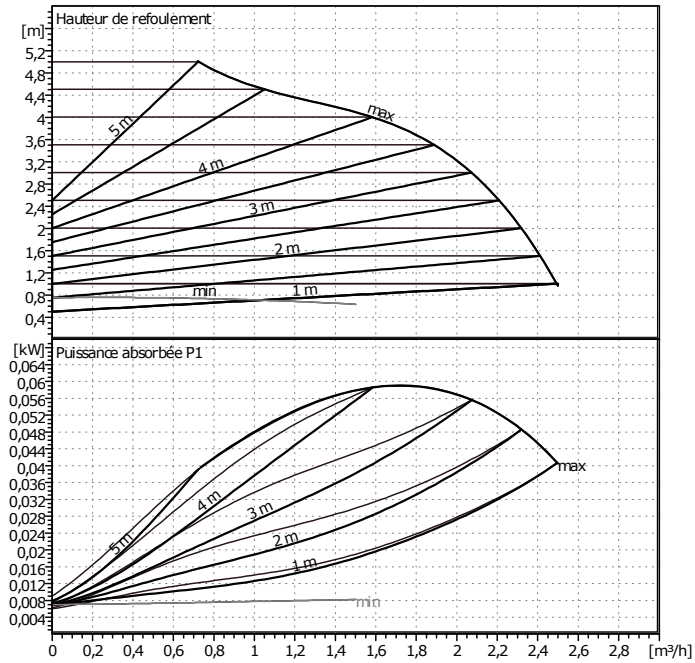

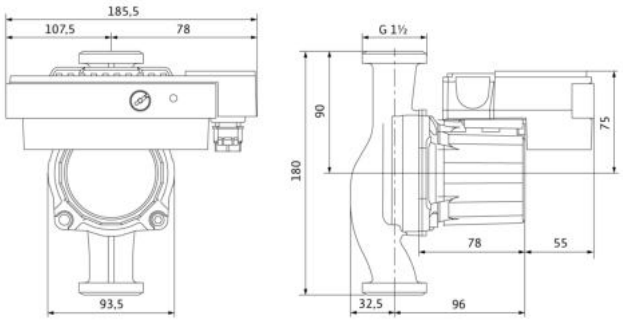

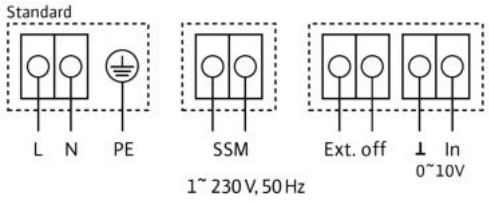

Caractéristiques de fonctionnement requises

Débit	0	m³/h
Hauteur de refoulement	0	m
Fluide	Eau, pure	
Température du fluide	20	°C
Densité	0,9983	kg/dm³
Viscosité cinématique	1,005	mm²/s
Tension de vapeur	0,02337	bar

Caractéristiques pompe

Fabricant	WILO	
Type	Stratos ECO-STG 25/1-5 RG	
Type d'installation	Pompe seule	
Mode de fonctionnement	dp-v	
Pression nominale	PN10	
Température mini fluide	15	°C
Température maxi fluide	110	°C

Caractéristiques hydrauliques (point de fonctionne

Débit	m³/h
Hauteur de refoulement	m
Puissance absorbée P1	kW

Puissance absorbée * nombre de pompes

Pression mini à l'aspiration

Température	50	95	110			°C
Pression mini à l'aspiration	0,5	3	10			m

Matériaux / garniture

Carter de pompe	G-CuSn 5
Roue	PP + G/F 40 %
Arbre	Acier inox
Palier	Carbone, imprégné métal

Dimensions

mm

Côté aspiration	Rp 1/G 1½	/ PN10
Côté refoulement	Rp 1/G 1½	/ PN10
Poids	3,8	kg

Caractéristiques moteur

Puissance nominale P2	0,029	kW
Puissance absorbée P1	0,0591	kW
Vitesse nominale	3500	1/min
Tension nominale	1~230 V,50 Hz	
Intenisté absorbée maxi	0,46	A
Degré de protection	IP 44	

Tolérance de tension admissible +/- 10%

Numéro d'article du modèle standard 4094625