Telefon Telefaks	**Star-Z 20/1** Instalacja: Pompa cyrkulacyjna	**wilo**

Klient	Projekt	Strona 1 / 1
Klient nr	Projekt nr	
Partner rozmów	Poz. Nr	Data 18. 2. 2015
Opracowujący	Miejsce montażu	

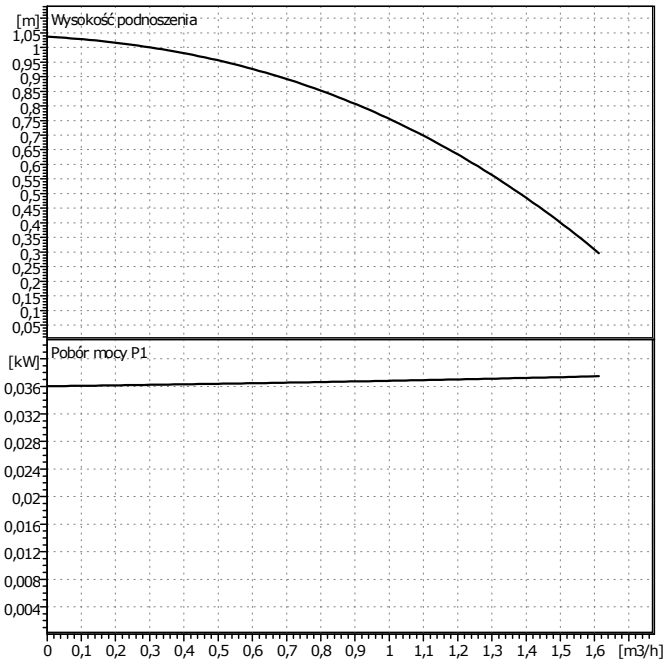

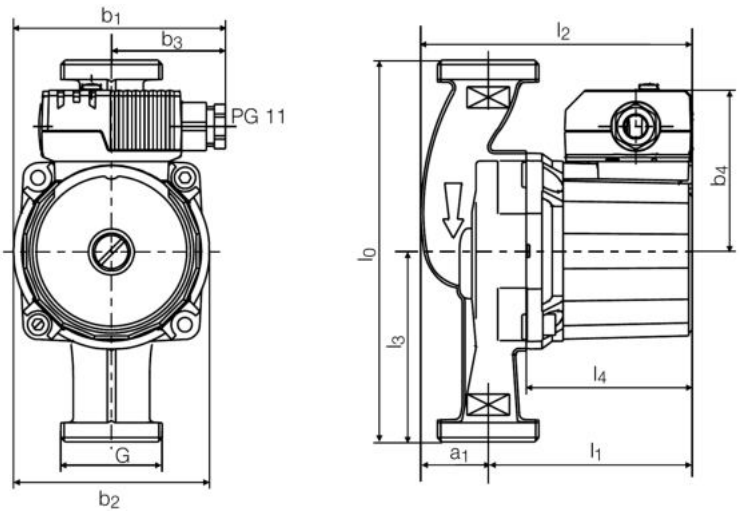

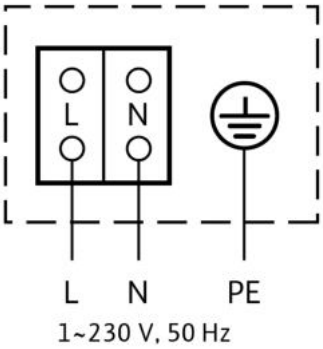

Dane wyjściowe doboru

Przepływ	0	m³/h
Wysokość podnoszenia	0	m
Przepływ	Woda, czysta	
Temperatura płynu	20	°C
Gęstość	0,9983	kg/dm³
Lepkść kinematyczna	1,005	mm²/s
Ciśnienie pary	0,02337	bar

Dane pompy

Producent	WILO	
Typ	Star-Z 20/1	
Rodzaj urządzenia	Pojedyncza pompa	
Stopień ciśn.znamionowego	PN10	
Minimalna temperat.płynu	10	°C
Maksymalna.temp.płynu	110	°C

Dane hydrauliczne (Punkt pracy)

Przepływ		m³/h
Wysokość podnoszenia		m
Pobór mocy P1		kW
Prędkość obrotowa	1700	1/min

Minimalne ciśn. na dopływie

Temperatura	50	95	110			°C
Minimalne ciśn. na dopływie	0,5	3	10			m

Materiały/uszczelki

Korpus	G-CuSn 5
Wał	Materiał ceramiczny
Wirnik	PPO, Noryl
Łożysko	Grafit

Wymiary

mm

a1	34	l0	140				
b1	100	l1	97				
b2	92,5	l2	130				
b3	54	l3	70				
b4	73	l4	79				

Strona ssąca	Rp 1/2/G 1	/ PN 10
Strona tłoczna	Rp 1/2/G 1	/ PN 10
Masa	2,2	kg

Dane silnika

Moc znamionowa P2	0,004	kW
Pobór mocy P1	0,0381	kW
Prędkość obr. znamion.	1700	1/min
Napięcie znamionowe	1~230 V, 50 Hz	
Maksymalny pobór prądu	0,18	A
Stopień ochrony	IP 44	
Dopuszczalna tolerancja napięcia +/- 10%		

Nr Art. Wersja standardowa: 4028111